2-przewodowa złączka rozłączalno-pomiarowa; zwierająca; z izolowanym gniazdem pomiarowym; do wtyku pomiarowego Ø 4 mm



Numer wyrobu: 282-811

2-przewodowa złączka rozłączalno-pomiarowa; zwierająca; z izolowanym gniazdem pomiarowym; do wtyku pomiarowego Ø 4 mm

Nazwa

RoHS ✓
Compliant

Dane handlowe

Dostawca	*WAGO*
Nr wyrobu dostawcy	*282-811*
GTIN / EAN	*4044918960809*
Zawartość	*1*
Opakowanie jednostkowe	*20*
Nr artykułu u klienta	

Uwagi

Dane techniczne

Inne

rodzaj opakowania	*BOX*
napięcie znamionowe (III / 3) [V]	*500 [V]*
napięcie znamionowe udarowe (III / 3) [kV]	*6 [kV]*
prąd nominalny [A]	*30 [A]*
Legend (ratings)	*(III / 3) ≙ Overvoltage category III / Pollution degree 3*

Dane techniczne	
rodzaj oprzewodowania	*oprzewodowanie od czoła*
łączna liczba zacisków	*2*
łączna liczba potencjałów	*2*
liczba poziomów	*1*
technika podłączania przewodu	*CAGE CLAMP®*
rodzaj montażu	*Operating tool*
materiał podłączanego przewodu	*Copper*
jednodrutowy, montaż przy pomocy narzędzi	*0,2 … 6 mm² / 24 … 10 AWG*
linkowy, montaż przy pomocy narzędzi	*0,2 … 6 mm² / 24 … 10 AWG*
dł. odizolowania przewodu	*12 … 13 mm / 0.47 … 0.51 in*
szerokość	*8 mm / 0.315 in*
wysokość od górnej krawędzi szyny	*37,5 mm / 1.476 in*
gł.	*89 mm / 3.504 in*
konstrukcja	*konstrukcja kątowa*
płaszczyzna opisu	*opis na środku / z boku*
kolor	*szara*
ciężar [g]	*17.631 [g]*
funkcja produktu	*Current transformer terminal block*
Product type	*Function modules*

Zdjęcia i schematy

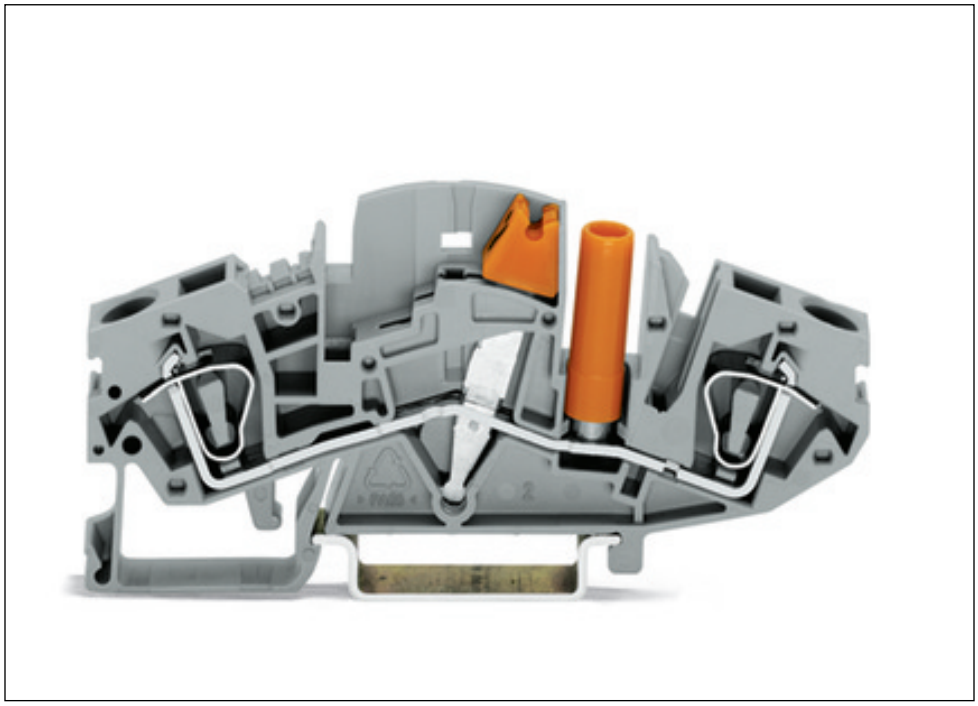



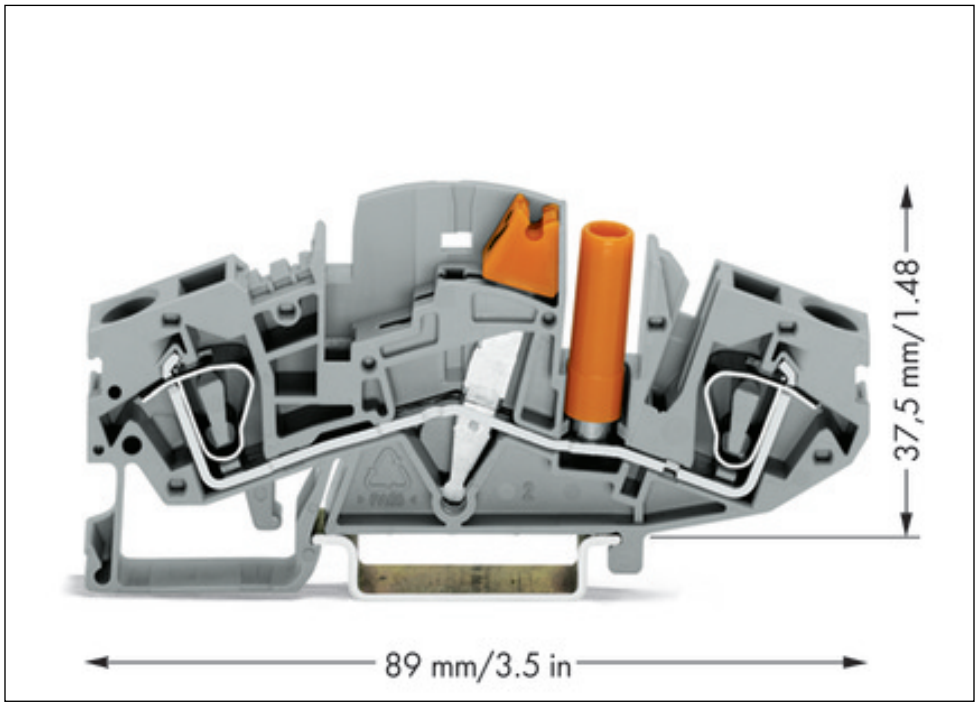

Adres

WAGO Kontakttechnik GmbH & Co. KG
Hansastr. 27
32423 Minden
Telefon: 0571/887-0
Fax: 0571/887-169
http://www.wago.com
© WAGO Kontakttechnik GmbH & Co. KG
Technische Änderungen und Irrtümer vorbehalten.