

przekaźnik separacyjny; przekaźnik z 1 zestykiem przełącznym (1p); z przekaźnikami miniaturowymi

Numer wyrobu: 859-358



przekaźnik separacyjny; przekaźnik z 1 zestykiem przełącznym (1p); z przekaźnikami miniaturowymi

Nazwa

RoHS ✓
Compliant

Dane handlowe

Dostawca	*WAGO*
Nr wyrobu dostawcy	*859-358*
GTIN / EAN	*4055143604161*
Zawartość	*1*
Opakowanie jednostkowe	*10*
Nr artykułu u klienta	

Uwagi

Wskazówka:Wskazówka: Przy załączaniu obciążeń indukcyjnych zestyki i cewki przekaźników muszą być chronione przy pomocy środków ochrony przeciwprzepięciowej!

Dane techniczne

Inne

rodzaj opakowania	*BOX*
technika podłączania przewodu	*CAGE CLAMP®*
jednodrutowy, montaż przy pomocy narzędzi	*0,08 … 2,5 mm² / 28 … 14 AWG*
linkowy, montaż przy pomocy narzędzi	*0,08 … 2,5 mm² / 28 … 14 AWG*

Dane techniczne	
dł. odizolowania przewodu	*5 … 6 mm / 0.2 … 0.24 in*
szerokość	*6 mm / 0.236 in*
wysokość od górnej krawędzi szyny	*56 mm / 2.205 in*
gł.	*91 mm / 3.583 in*
rodzaj montażu	*szyna TS 35*
rodzaj oprzewodowania	*oprzewodowanie od czoła*
kolor	*szara*
materiał styku	*AgSnO2*
ciężar [g]	*23.029 [g]*
Permissible ambient operating temperature at UN	*-25 … 50 °C*
Ambient temperature (storage)	*-40 … 70 °C*
normy / wymagania	*EN 61010-2-201; EN 61810-1; EN 61373; GL; UL 508*
Number of break contacts/switch off contacts	*1*
Number of make contacts/switch on contacts	*1*
Number of changeover/switchover contacts	*1*
Housing design	*Terminal block*
funkcja produktu	*Relay module*
Product type	*Relay modules*
Min. nominal input voltage. (AC) [V]	*195.5 [V]*
Max. nominal input voltage (AC) [V]	*276 [V]*
Min. nominal input voltage (DC) [V]	*195.5 [V]*
Max. nominal input voltage (DC) [V]	*276 [V]*

Zdjęcia i schematy

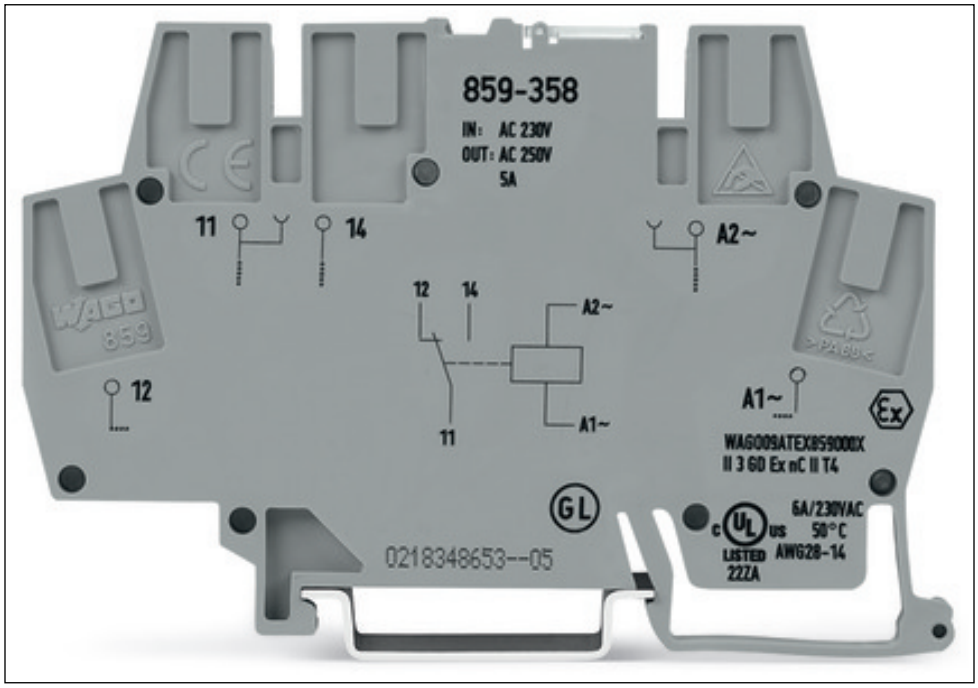

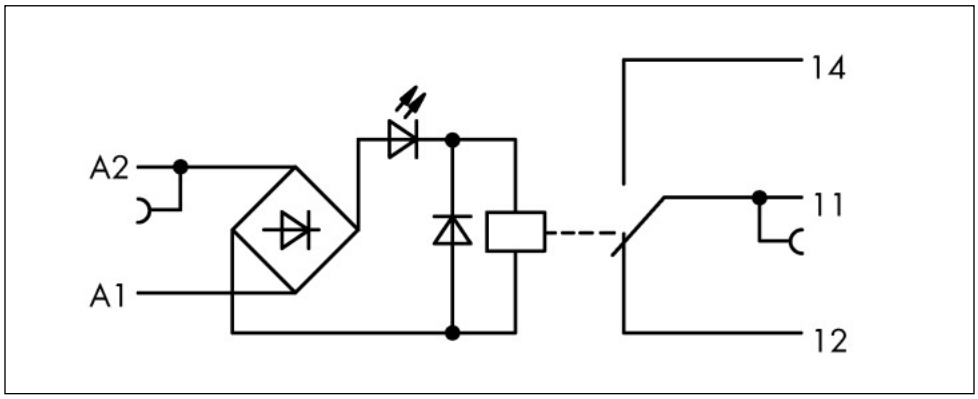

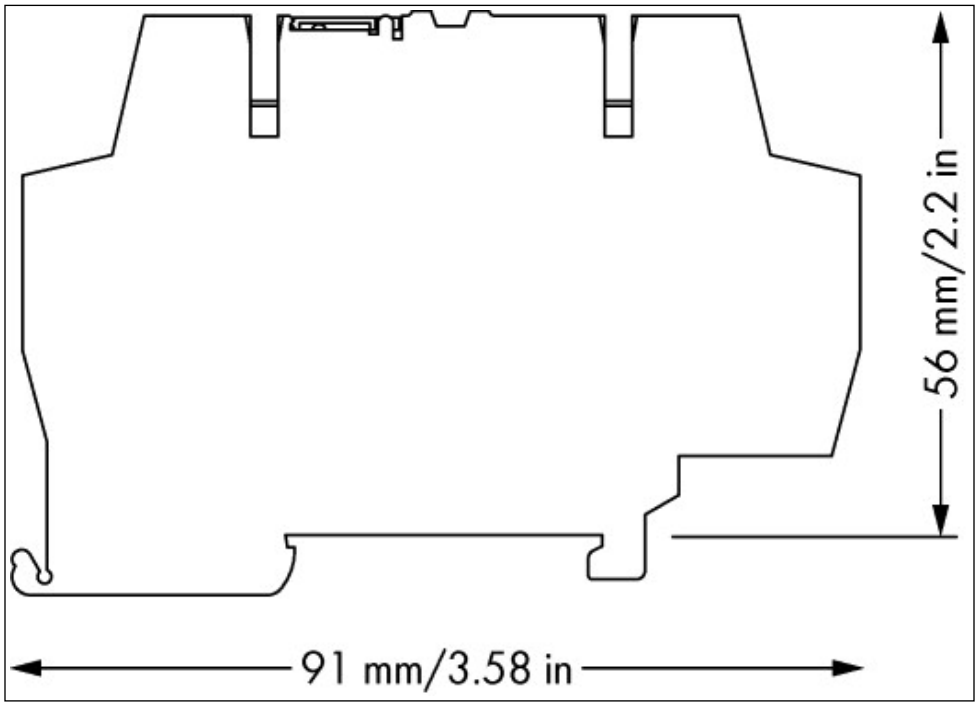
56 mm/2.2 in
91 mm/3.58 in

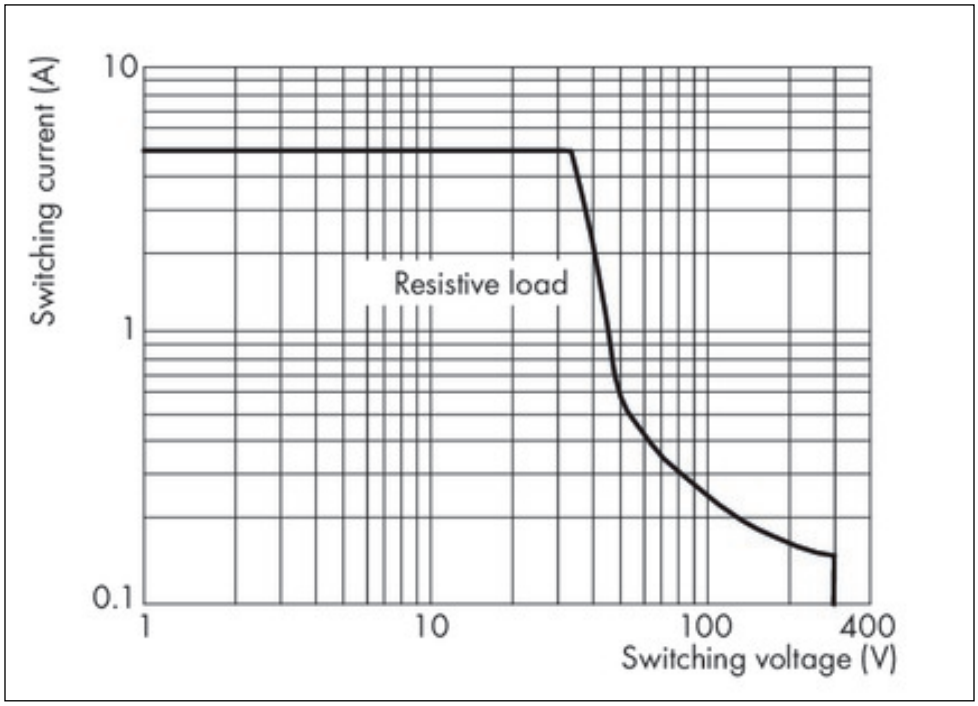
Switching current (A)
10
1
0.1
Resistive load
1
10
100
400
Switching voltage (V)

Adres

WAGO Kontakttechnik GmbH & Co. KG
Hansastr. 27
32423 Minden
Telefon: 0571/887-0
Fax: 0571/887-169
http://www.wago.com
© WAGO Kontakttechnik GmbH & Co. KG
Technische Änderungen und Irrtümer vorbehalten.