Przekaźniki termiczne



GTK-12M

Opis

Bezpośrednio montowane pod stycznik lub na szynie DIN poprzez dedykowany adapter
AZ-12H
Mały rozmiar: szerokość 45mm
Styki 1NO+1NC
Zabezpieczeni zaniku fazy (typ GTK)
Kompensacja temperatury w zakresie -5°C do 40°C
Reset manualny i automatyczny

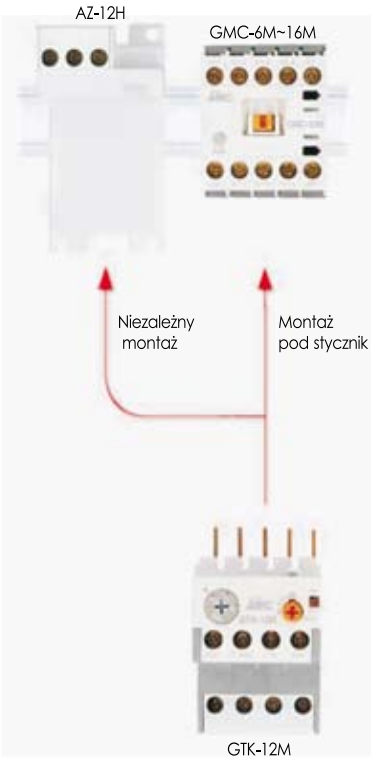

Typ

Nastawa prądowa (A)	Typ dyferencyjny 3-czujniki	
0.1 - 0.16	GTK-12M 0.16	
0.16 - 0.25	GTK-12M 0.25	
0.25 - 0.4	GTK-12M 0.4	
0.4 - 0.63	GTK-12M 0.63	
0.63 - 1	GTK-12M 1	
1 - 1.6	GTK-12M 1.6	
1.6 - 2.5	GTK-12M 2.5	
2.5 - 4	GTK-12M 4	
4 - 6	GTK-12M 6	
5 - 8	GTK-12M 8	
6 - 9	GTK-12M 9	
7 - 10	GTK-12M 10	
9 - 13	GTK-12M 13	
12 - 16	GTK-12M 16	

Właściwości styków pomocniczych

Praca AC15			Praca DC13	
110V	220V	550V	110V	220V
2.5(0.3)A	2(0.3)A	1(0.3)A	0.28A	0.14A



GTK-12MH

Wymiary

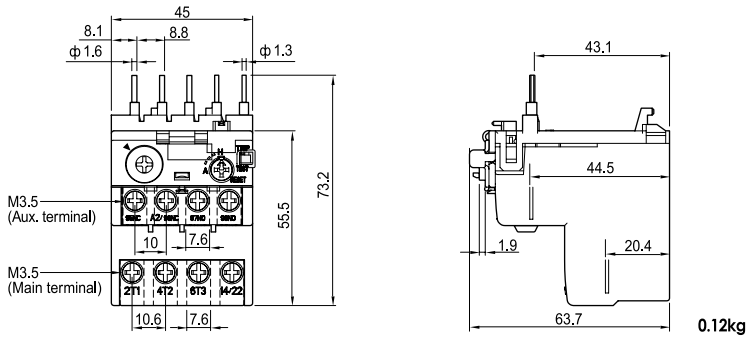

0.12kg