OPRAWA DWUSTRONNA KIERUNKOWA

INFINITY II AC & INFINITY II AL



WYKONANIE:
Obudowa z białego poliwęglanu, opcjonalnie z szarego lub czarnego
Szyba z plexi
MONTAŻ:
Natynkowy (sufit)
Opcjonalnie podtynkowy (sufit*)
NAPIĘCIE ZASILANIA:
Oprawa autonomiczna – 220 - 240VAC 50/60Hz
Oprawa do centralnej baterii CB – 220 - 240VAC 50/60Hz; 176 - 275VDC
Oprawa do centralnej baterii FZLV – 24VDC
ŹRÓDŁO ŚWIATŁA:
1W, 2W LED
CZAS ŁADOWANIA:
STANDARD: maks. 24h
PREMIUM: maks. 12h; energooszczędny układ ładowania
CZAS PODTRZYMANIA:
STANDARD: 1h lub 3h
PREMIUM: 1h lub 3h
KLASA IZOLACJI:
II lub III
STOPIEŃ OCHRONY:
IP40
ODLEGŁOŚĆ ROZPOZNAWANIA:
30m
TEMPERATURA OTOCZENIA:
t_a: 0°C÷40°C
OPCJE:
SE – awaryjna (na ciemno)
SA – sieciowo-awaryjna (na jasno)
PT – przycisk testu
AT – autotest
RU – system monitoringu opraw awaryjnych Rubic UNA
RW – system monitoringu opraw awaryjnych Rubic UNA Wireless
FZLV – system centralnej baterii 24 VDC
CB – system centralnej baterii
INFORMACJE DODATKOWE:
Dioda LED sygnalizująca obecność napięcia i ładowanie akumulatora
Zabezpieczenie przed głębokim rozładowaniem
Oprawa w III klasie ochronności dla niskonapięciowego systemu centralnej baterii FZLV
*wymaga akcesoriów do montażu podtynkowego, wersja RW niedostępna

WYMIARY (mm):

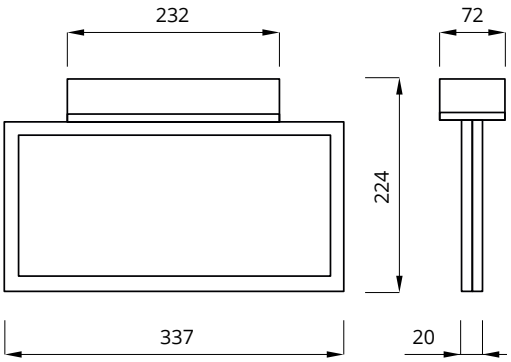

INFINITY II AC

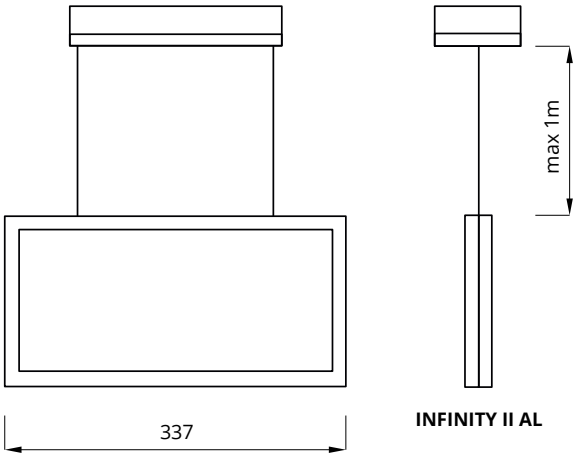

INFINITY II AL

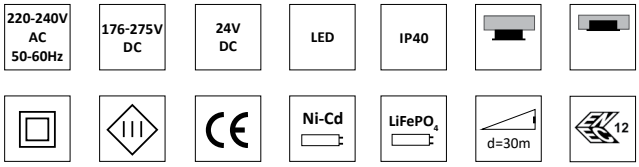

bsi. Luminaires and Lighting Products KITEMARK™
KM 618355
BS-EN60592-2-22



*patrz Piktogramy

*lista piktogramów dostępna na www.awex.eu
Aktualna lista produktów z certy ikatami Kitemark, ENEC i CNBOP jest dostępna na www.awex.eu

OPRAWA DWUSTRONNA KIERUNKOWA

KONFIGURACJA OPRAWY AUTONOMICZNEJ

KOD	MOC	MODUŁ	AUTONOMIA [h]		TRYB	OPCJA			KOLOR		
STANDARD											
IF2ACS IF2ALS	1W	C	1	3	SA	PT	X		WH	GR	BL
	2W	C	1	3	SA	PT	X		WH	GR	BL
PREMIUM											
IF2ACS IF2ALS	1W	B	1	3	SA	AT	RU	RW	WH	GR	BL
	2W	B	1	3	SA	AT	RU	RW	WH	GR	BL

KONFIGURACJA OPRAWY DO CENTRALNEJ BATERII

KOD	MOC	MODUŁ	SYSTEM	OPCJA		KOLOR		
IF2ACS IF2ALS	1W	F	CB	CBS	X	WH	GR	BL
	2W	F	CB	CBS	X	WH	GR	BL

KONFIGURACJA OPRAWY DO CENTRALNEJ BATERII – ADRESOWALNEJ

KOD	MOC	MODUŁ	SYSTEM	OPCJA		KOLOR		
IF2ACS IF2ALS	1W	Z	CB	ADE	ADP	WH	GR	BL
	2W	Z	CB	ADE	ADP	WH	GR	BL

KONFIGURACJA OPRAWY DO CENTRALNEJ BATERII FZLV

KOD	MOC	SYSTEM	KOLOR		
IF2ACS IF2ALS	1W	FZLV	WH	GR	BL
	2W	FZLV	WH	GR	BL



LEGENDA:
IF2ACS – oprawa INFINITY II AC
IF2ALS – oprawa INFINITY II AL
C – układ zasilający dla oprawy w wersji STANDARD
B – układ zasilający dla oprawy w wersji PREMIUM
F – układ zasilający dla oprawy do centralnej baterii
Z – zintegrowany układ zasilający dla oprawy adresowej do centralnej baterii
SE – awaryjna (na ciemno)
SA – sieciowo-awaryjna (na jasno, możliwość pracy w trybie SE)
PT – przycisk testu
X – oprawa bez dodatkowych opcji
AT – autotest
RU – system monitoringu opraw awaryjnych Rubic UNA
RW – system monitoringu opraw awaryjnych Rubic UNA Wireless
CB – system centralnej baterii
CBS – oprawa do centralnej baterii CBS
ADE – oprawa do centralnej baterii CBS z modułem adresowym ADE w technologii SMART
ADP – oprawa do centralnej baterii CBS z modułem adresowym ADP w technologii SMART
FZLV – oprawa do centralnej baterii 24VDC
WH – oprawa w kolorze białym
GR – oprawa w kolorze szarym
BL – oprawa w kolorze czarnym