KGL Korytko H42

0,7 Grubość blachy: 0,7 mm

Informacje

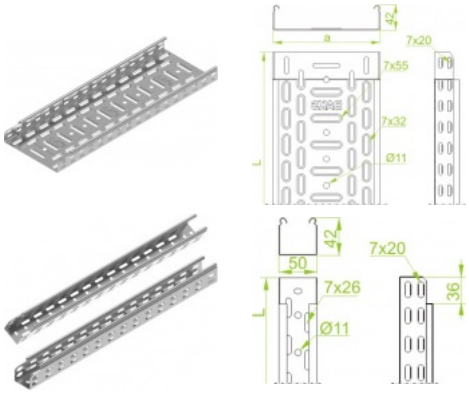

Zastosowanie
Prowadzenie trasy kablowej

Uwaga
System bezłącznikowy. Opcja łączenia koryt poprzez wsunięcie jedno w drugie i skręcenie. Stosowanie łączników zaleca się tylko przy dużych obciążeniach.

Materiał
Stal cynkowana metodą
Sendzimira PN-EN 10346:2015-09
Na zamówienie:
F - stal cynkowana metodą zanurzeniową
PN-EN ISO 1461:2011 tylko dla :
- KGL... o szerokości 50-200mm
- KGJ...
L - lakierowanie w standardowym kolorze RAL

Dodatkowe informacje
Możliwość łączenia koryt poprzez wsuwanie jednego w drugie i montaż bez łączników. Do montażu należy użyć śrub SGKM6x10 lub SGM6x10. Uwaga!
Możliwość wykonania korytek w odcinkach 6 m przy zamówieniach powyżej 300 m.



Wersje

Symbol	Numer katalogowy	Szerokość a (mm)	Długość L (mm)	Przekrój użyteczny (mm^2)	Ciężar 1mb (kg)	Ilość w opakowaniu (m. b.) (szt. / m. b.)
KGL/KCL50H42/2	140305	50	2 000	1 900	0,76	40 / 80
KGL/KCL50H42/3	140405	50	3 000	1 900	0,76	36 / 108
KGL100H42/2	140117	100	2 000	4 000	1	24 / 48
KGL100H42/3	140116	100	3 000	4 000	1	36 / 108
KGL150H42/2	140217	150	2 000	6 100	1,26	12 / 24
KGL150H42/3	140216	150	3 000	6 100	1,26	18 / 54
KGL200H42/2	140317	200	2 000	8 200	1,51	12 / 24
KGL200H42/3	140316	200	3 000	8 200	1,51	18 / 54
KGL300H42/2	140417	300	2 000	12 400	1,99	12 / 24
KGL300H42/3	140416	300	3 000	12 400	1,99	18 / 54
KGL400H42/2	140517	400	2 000	16 600	2,50	8 / 16
KGL400H42/3	140516	400	3 000	16 600	2,50	12 / 36
KGL500H42/2	140617	500	2 000	20 800	2,91	4 / 8
KGL500H42/3	140616	500	3 000	20 800	2,91	6 / 18
KGL600H42/2	140717	600	2 000	25 000	3,33	4 / 8
KGL600H42/3	140716	600	3 000	25 000	3,33	6 / 18

Obciążenie

