3-przewodowa złączka do czujników

Numer wyrobu: 2000-5311



3-przewodowa złączka do czujników

Nazwa

RoHS ✓
Compliant

Dane handlowe

Dostawca	*WAGO*
Nr wyrobu dostawcy	*2000-5311*
GTIN / EAN	*4055143393447*
Zawartość	*1*
Opakowanie jednostkowe	*50*
Nr artykułu u klienta	

Uwagi

opis artykułu:3.5 mm spacing per signal (2 x 3.5 mm = 7 mm)The double spacing per pole of this terminal block series maximizes connectivity. For example, ten sensors may be connected using only five sensor terminal blocks plus a power supply terminal block.

Dane techniczne

Inne

rodzaj opakowania	*BOX*
parametry znamionowe zgodnie z 1	*IEC/EN 60947-7-1*
napięcie znamionowe (III / 3) [V]	*250 [V]*
napięcie znamionowe udarowe (III / 3) [kV]	*4 [kV]*

Dane techniczne	
prąd nominalny [A]	*13.5 [A]*
Legend (ratings)	*(III / 3) ≙ Overvoltage category III / Pollution degree 3*
rodzaj oprzewodowania	*oprzewodowanie od czoła*
łączna liczba zacisków	*8*
łączna liczba potencjałów	*4*
technika podłączania przewodu	*Push-in CAGE CLAMP®*
rodzaj montażu	*Push-in*
materiał podłączanego przewodu	*Copper*
Nominal cross section	*1 mm²*
jednodrutowy, montaż przy pomocy narzędzi	*0,14 … 1,5 mm² / 24 … 16 AWG*
jednodrutowy, montaż wtykowy bez pomocy narzędzi	*0,5 … 1,5 mm² / 20 … 16 AWG*
linkowy, montaż przy pomocy narzędzi	*0,14 … 1,5 mm² / 24 … 16 AWG*
linkowy z tulejką min. montaż wtykowy bez pomocy narzędzi	*0,5 mm² / 20 AWG*
dł. odizolowania przewodu	*9 … 11 mm / 0.35 … 0.43 in*
szerokość	*7 mm / 0.276 in*
wysokość od górnej krawędzi szyny	*52,4 mm / 2.063 in*
konstrukcja	*konstrukcja pozioma*
płaszczyzna opisu	*opis na środku / z boku*
kolor	*szara*
materiał izolacyjny	*poliamid 66 (PA 66)*
ciężar [g]	*14.7 [g]*
Product Family	*TOPJOB® S*
funkcja produktu	*Sensor terminal block*
Product type	*Function modules*

Zdjęcia i schematy

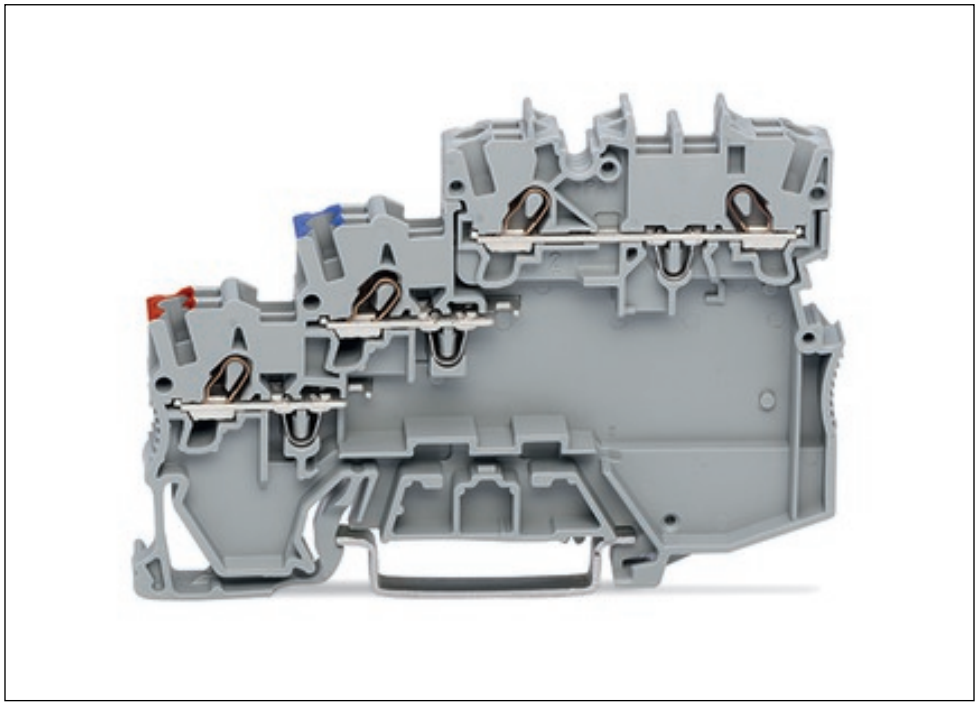

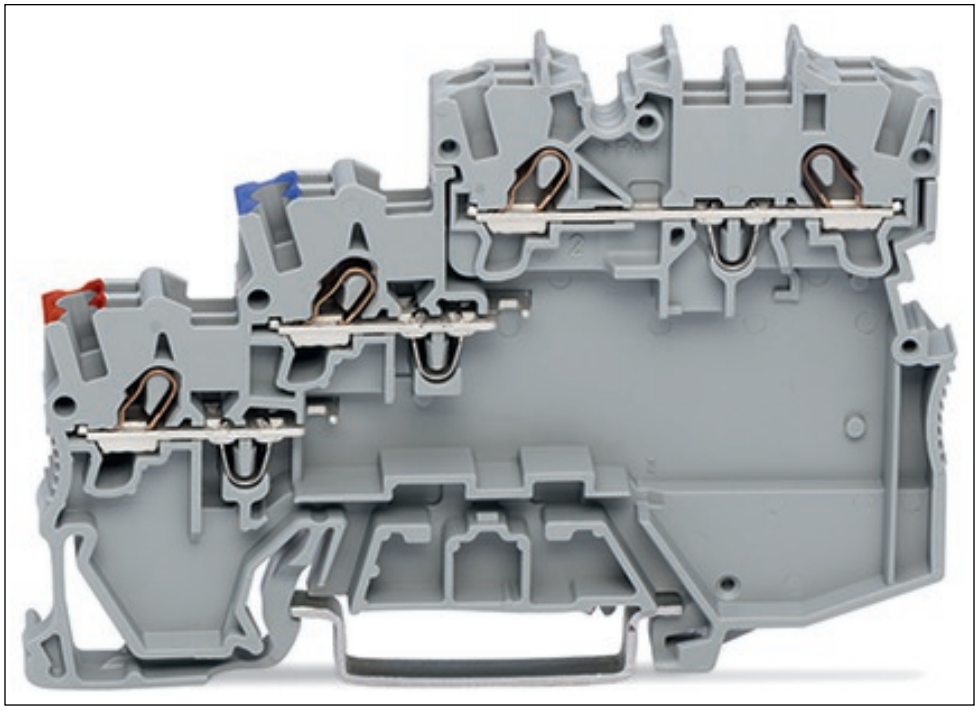

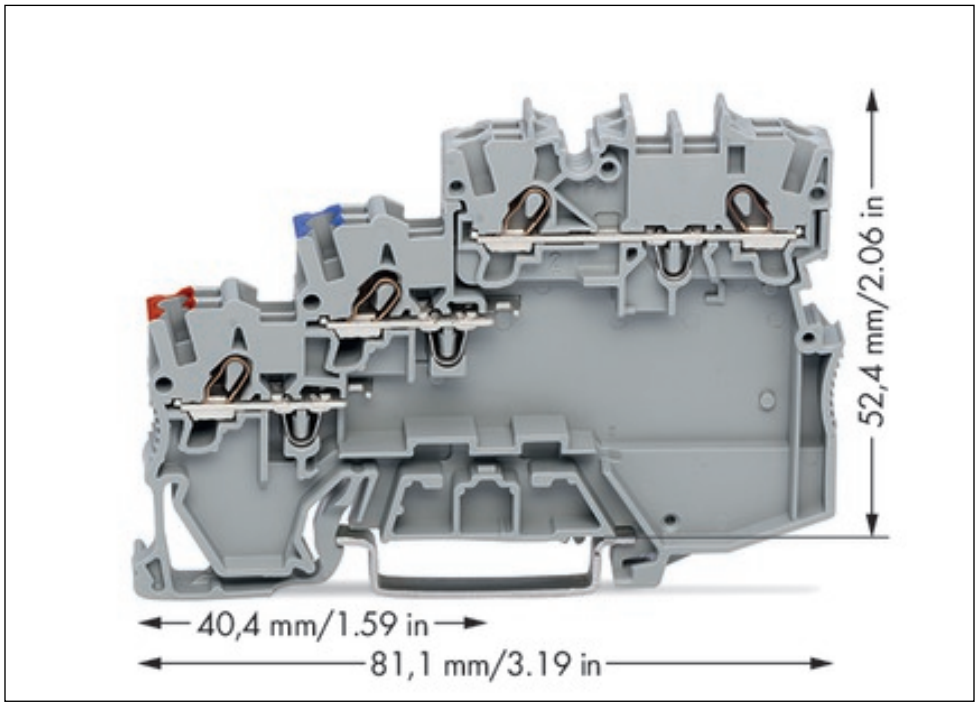
52,4 mm/2.06 in
40,4 mm/1.59 in
81,1 mm/3.19 in

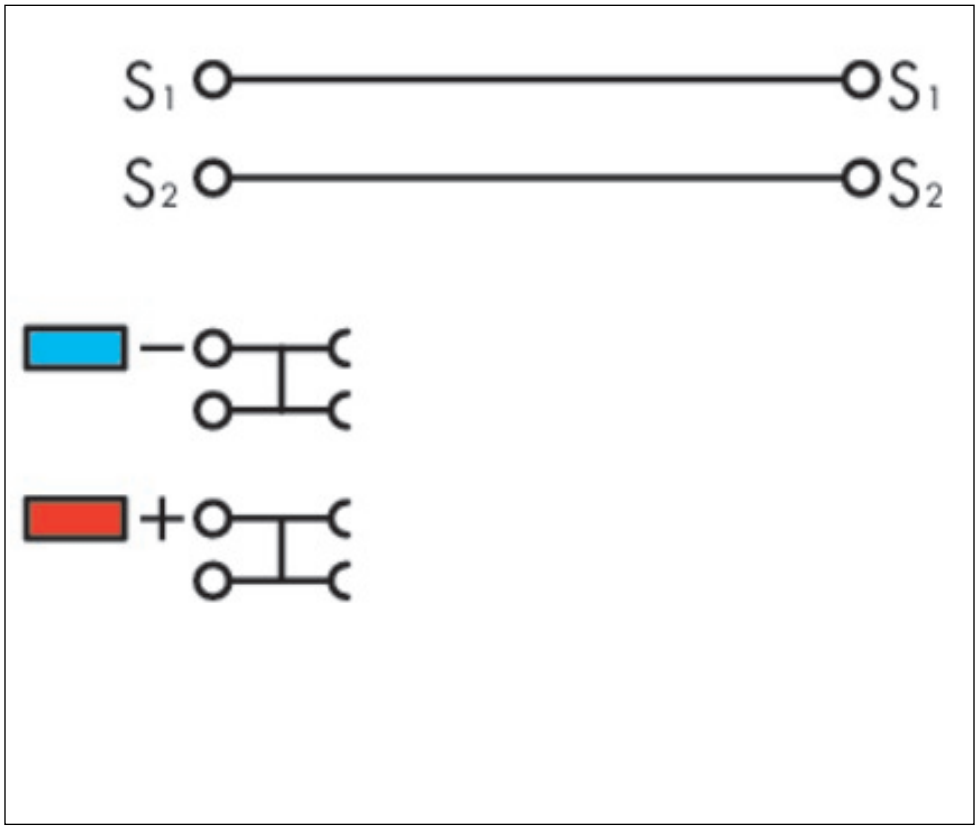
S1
S1
S2
S2
–
+

Adres

WAGO Kontakttechnik GmbH & Co. KG
Hansastr. 27
32423 Minden
Telefon: 0571/887-0
Fax: 0571/887-169
http://www.wago.com
© WAGO Kontakttechnik GmbH & Co. KG
Technische Änderungen und Irrtümer vorbehalten.