Końcówki oczkowe KO

Materiał Cu.
Pokrycie cynowane galwanicznie.
Wykonanie DIN 46234.



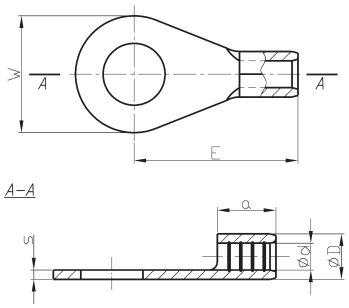

Typ	Art. nr	Przekrój	Wymiary [mm]						Zacisk	Opak. [szt.]	Masa opak. [kg]
		[mm²]	d	D	s	a	E	W			
KO 0,5/2	E09KO-01010100101	0,1÷0,5	1,0	2,0	0,5	4	9,8	5	M 2	100	0,02
KO 0,5/2,5	E09KO-01010100201								M 2,5		
KO 0,5/3	E09KO-01010100301								M 3		
KO 0,5/3,5	E09KO-01010100401						12	6	M 3,5		0,03
KO 0,5/4	E09KO-01010100501						11,7	6,5	M 4		
KO 0,5/5	E09KO-01010100601						11	8	M 5		
KO 1/2,5	E09KO-01010100700	0,75÷1	1,6	3,2	0,8	5	11	6	M 2,5	100	0,06
KO 1/3	E09KO-01010100800								M 3		
KO 1/3,5	E09KO-01010100900								M 3,5		
KO 1/4	E09KO-01010101000						12	8	M 4		0,07
KO 1/5	E09KO-01010101100						13	10	M 5		0,08
KO 1/6[1)]	E09KO-01010101200								M 6		0,07
KO 1/8[1)]	E09KO-01010101300						17	14	M 8		0,12
KO 1/10[1)]	E09KO-01010101400								M 10		0,10
KO 2,5/3	E09KO-01010101500	1,5÷2,5	2,3	3,9	0,8	5	11	6	M 3	100	0,06
KO 2,5/3,5	E09KO-01010101600								M 3,5		
KO 2,5/4	E09KO-01010101700						12	8	M 4		0,08
KO 2,5/5	E09KO-01010101800						14	10	M 5		0,09
KO 2,5/6	E09KO-01010101900						16	11	M 6		0,11
KO 2,5/8	E09KO-01010102000						17	14	M 8		0,13
KO 2,5/10	E09KO-01010102100						18	18	M 10		0,17
KO 2,5/12	E09KO-01010102200								M 12		0,14
KO 2,5/16	E09KO-01010102301					4,8	26	27	M 16		0,30
KO 6/3,5[1)]	E09KO-01010102400	4÷6	3,6	5,6	1,0	6	14	8	M 3,5	100	0,14
KO 6/4	E09KO-01010102500								M 4		
KO 6/5	E09KO-01010102600						15	10	M 5		0,16
KO 6/6	E09KO-01010102700						16	11	M 6		0,17
KO 6/8	E09KO-01010102800						19	14	M 8		0,21
KO 6/10	E09KO-01010102900						21	18	M 10		0,27
KO 6/12[1)]	E09KO-01010103001								M 12		0,23
KO 10/4[1)]	E09KO-01010103100	10	4,5	6,7	1,1	8	16	10	M 4	100	0,24
KO 10/5[1)]	E09KO-01010103200								M 5		0,23
KO 10/6	E09KO-01010103300						17	11	M 6		
KO 10/8	E09KO-01010103400						20	14	M 8		0,28
KO 10/10	E09KO-01010103500						21	18	M 10		0,34
KO 10/12	E09KO-01010103601						23	22	M 12		0,42
KO 16/5	E09KO-01010103700	16	5,8	8,2	1,2	10	20	11	M 5	100	0,38
KO 16/6	E09KO-01010103800								M 6		0,36
KO 16/8	E09KO-01010103900						22	14	M 8		0,42
KO 16/10	E09KO-01010104000						24	18	M 10		0,50
KO 16/12	E09KO-01010104101						26	22	M 12		0,58
KO 25/5	E09KO-01010104200	25	7,5	10,5	1,5	11	25	12	M 5	100	0,72
KO 25/6	E09KO-01010104300								M 6		0,70
KO 25/8	E09KO-01010104400							16	M 8		0,77
KO 25/10	E09KO-01010104500						26	18	M 10		0,80
KO 25/12	E09KO-01010104601						31	22	M 12		0,98
KO 25/16	E09KO-01010104701						35	28	M 16		1,20
KO 35/6	E09KO-01010104800	35	9,0	12,2	1,6	12	26	15	M 6	100	1,00
KO 35/8	E09KO-01010104900							16	M 8		0,97
KO 35/10	E09KO-01010105000						27	18	M 10		0,98
KO 35/12	E09KO-01010105101						31	22	M 12		1,20
KO 35/16	E09KO-01010105201					14	36	28	M 16		1,40
KO 35/20[1)]	E09KO-01010105301						37,5	30	M 20		1,70



Typ	Art. nr	Przekrój	Wymiary [mm]						Zacisk	Opak. [szt.]	Masa opak. [kg]
		[mm²]	d	D	s	a	E	W			
KO 50/6	E09KO-01010105400	50	11,0	14,6	1,8	16	34	18	M 6	100	1,65
KO 50/8	E09KO-01010105500								M 8		1,75
KO 50/10	E09KO-01010105600								M 10		1,63
KO 50/12	E09KO-01010105701						36	22	M 12		1,85
KO 50/16	E09KO-01010105801						40	28	M 16		2,15
KO 50/20[1)]	E09KO-01010105901					18	41,5	32	M 20		2,60
KO 70/6	E09KO-01010106000	70	13,0	17,0	2,0	18	38	22	M 6	100	2,65
KO 70/8	E09KO-01010106100								M 8		2,60
KO 70/10	E09KO-01010106200								M 10		2,55
KO 70/12	E09KO-01010106300								M 12		2,40
KO 70/16	E09KO-01010106401						42	28	M 16		2,80
KO 70/20[1)]	E09KO-01010106501					19	45	32	M 20		3,11
KO 95/8	E09KO-01010106600	95	15,0	20,0	2,5	20	42	24	M 8	100	4,00
KO 95/10	E09KO-01010106700								M 10		
KO 95/12	E09KO-01010106800								M 12		3,80
KO 95/16	E09KO-01010106901						44	28	M 16		3,90
KO 95/20[1)]	E09KO-01010107001						52	32	M 20		4,10
KO 120/8	E09KO-01010107101	120	16,5	22,5	3,0	22	44	24	M 8	50	2,85
KO 120/10	E09KO-01010107201								M 10		2,80
KO 120/12	E09KO-01010107301								M 12		2,70
KO 120/16	E09KO-01010107401						48	28	M 16		2,90
KO 120/20[1)]	E09KO-01010107501					21	53	32	M 20		3,20
KO 150/10	E09KO-01010107601	150	19,0	25,4	3,2	24	50	30	M 10	50	3,80
KO 150/12	E09KO-01010107701								M 12		
KO 150/16	E09KO-01010107801								M 16		3,76
KO 150/20[1)]	E09KO-01010107901					27	63	36	M 20		3,90
KO 185/10	E09KO-01010108001	185	21,0	28,0	3,5	28	50	36	M 10	25	2,53
KO 185/12	E09KO-01010108101								M 12		
KO 185/16	E09KO-01010108201								M 16		2,60
KO 240/10	E09KO-01010108401	240	23,5	31,5	4	32	56	38	M 10	25	3,70
KO 240/12	E09KO-01010108501								M 12		3,58
KO 240/16	E09KO-01010108601								M 16		3,73
KO 300/10[1)]	E09KO-01010108801	300	28	37	4,5	35,5	69	50	M 10	10	5,20
KO 300/12[1)]	E09KO-01010108901								M 12		5,05
KO 300/16[1)]	E09KO-01010109001								M 16		5,25

[1)] *Wielkości nie objęte normą DIN*

Technika zaprasowania końcówek nieizolowanych 34
Dedykowane praski ręczne 32
Dedykowane praski i głowice hydrauliczne 32