Końcówki oczkowe izolowane KOI

Materiał Cu.
Pokrycie cynowane galwanicznie.
Izolacja poliamid 6.6;
poliwęglan – wyróżnik PC
Temp. pracy -30 ÷ +95 °C – poliamid 6.6;
-50 ÷ +120 °C – poliwęglan
Wykonanie DIN 46237.



EASY ENTRY

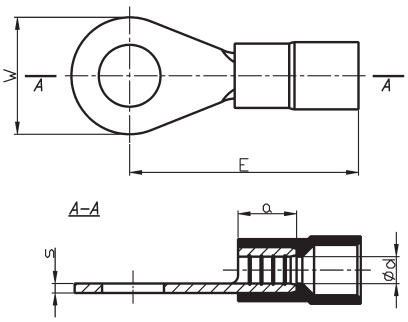

Poliamid 6.6		Poliwęglan		Przekrój	Wymiary [mm]					Kolor	Zacisk	szt	[kg]
Typ	Art. nr	Typ	Art. nr	[mm²]	d	s	a	E	W				
KOI 0,5/2 [1]	E09K0-02010100101	-	-	0,1÷0,5	1,0	0,5	4	14	5		M 2	100	0,030
KOI 0,5/2,5 [1]	E09K0-02010100201	-	-								M 2,5		0,025
KOI 0,5/3 [1]	E09K0-02010100301	-	-								M 3		
KOI 0,5/3,5 [1]	E09K0-02010100401	-	-					16	6		M 3,5		0,030
KOI 0,5/4 [1]	E09K0-02010100501	-	-						6,5		M 4		
KOI 0,5/5 [1]	E09K0-02010100601	-	-						8		M 5		0,035
KOI 1/2,5	E09K0-02010100700	KOI 1/2,5 PC	E09K0-02010200100	0,75÷1	1,6	0,8	5	16	6		M 2,5	100	0,070
KOI 1/3	E09K0-02010100800	KOI 1/3 PC	E09K0-02010200200								M 3		
KOI 1/3,5	E09K0-02010100900	KOI 1/3,5 PC	E09K0-02010200300								M 3,5		0,065
KOI 1/4	E09K0-02010101000	KOI 1/4 PC	E09K0-02010200400					17	8		M 4		0,075
KOI 1/5	E09K0-02010101100	KOI 1/5 PC	E09K0-02010200500					18	10		M 5		0,090
KOI 1/6 [1]	E09K0-02010101200	KOI 1/6 PC [1]	E09K0-02010200600								M 6		0,085
KOI 1/8 [1]	E09K0-02010101300	KOI 1/8 PC [1]	E09K0-02010200700					22	14		M 8		0,135
KOI 1/10 [1]	E09K0-02010101400	KOI 1/10 PC	E09K0-02010200800								M 10		0,110
KOI 2,5/3	E09K0-02010101500	KOI 2,5/3 PC	E09K0-02010200900	1,5÷2,5	2,3	0,8	5	17	6		M 3	100	0,080
KOI 2,5/3,5	E09K0-02010101600	KOI 2,5/3,5 PC	E09K0-02010201000								M 3,5		
KOI 2,5/4	E09K0-02010101700	KOI 2,5/4 PC	E09K0-02010201100					18	8		M 4		0,090
KOI 2,5/5	E09K0-02010101800	KOI 2,5/5 PC	E09K0-02010201200					20	10		M 5		0,110
KOI 2,5/6	E09K0-02010101900	KOI 2,5/6 PC	E09K0-02010201300					22	11		M 6		0,120
KOI 2,5/8	E09K0-02010102000	KOI 2,5/8 PC	E09K0-02010201400					23	14		M 8		0,150
KOI 2,5/10 [1]	E09K0-02010102100	KOI 2,5/10 PC [1]	E09K0-02010201500					24	18		M 10		0,190
KOI 2,5/12 [1]	E09K0-02010102200	KOI 2,5/12 PC [1]	E09K0-02010201600								M 12		0,195
KOI 2,5/16	E09K0-02010102301	KOI 2,5/16 PC [1]	E09K0-02010201701					32	27		M 16		0,350
KOI 6/3,5 [1]	E09K0-02010102400	KOI 6/3,5 PC [1]	E09K0-02010201800	4÷6	3,6	1.0	6	20	8		M 3,5	100	0,165
KOI 6/4	E09K0-02010102500	KOI 6/4 PC	E09K0-02010201900								M 4		0,160
KOI 6/5	E09K0-02010102600	KOI 6/5 PC	E09K0-02010202000					21	10		M 5		0,185
KOI 6/6	E09K0-02010102700	KOI 6/6 PC	E09K0-02010202100					22	11		M 6		0,190
KOI 6/8	E09K0-02010102800	KOI 6/8 PC	E09K0-02010202200					25	14		M 8		0,235
KOI 6/10	E09K0-02010102900	KOI 6/10 PC	E09K0-02010202300					27	18		M 10		0,300
KOI 6/12 [1]	E09K0-02010103000	KOI 6/12 PC [1]	E09K0-02010202400								M 12		0,240
KOI 10/4 [1]	E09K0-02010103100	KOI 10/4 PC [1]	E09K0-02010202500	10	4,5	1,1	8	24	10		M 4	100	0,275
KOI 10/5 [1]	E09K0-02010103200	KOI 10/5 PC [1]	E09K0-02010202600								M 5		0,270
KOI 10/6 [1]	E09K0-02010103300	KOI 10/6 PC [1]	E09K0-02010202700					25	11		M 6		
KOI 10/8 [1]	E09K0-02010103400	KOI 10/8 PC [1]	E09K0-02010202800					28	14		M 8		0,330
KOI 10/10 [1]	E09K0-02010103500	KOI 10/10 PC [1]	E09K0-02010202900					29	18		M 10		0,385
KOI 10/12 [1]	E09K0-02010103600	KOI 10/12 PC [1]	E09K0-02010203000					31	22		M 12		0,370
KOI 16/5 [1]	E09K0-02010103700	KOI 16/5 PC [1]	E09K0-02010203100	16	5,8	1,2	10	30	11		M 5	100	0,480
KOI 16/6 [1]	E09K0-02010103800	KOI 16/6 PC [1]	E09K0-02010203200								M 6		0,470
KOI 16/8 [1]	E09K0-02010103900	KOI 16/8 PC [1]	E09K0-02010203300					32	14		M 8		0,510
KOI 16/10 [1]	E09K0-02010104000	KOI 16/10 PC [1]	E09K0-02010203400					34	18		M 10		0,700
KOI 16/12 [1]	E09K0-02010104100	KOI 16/12 PC [1]	E09K0-02010203500					36	22		M 12		0,670
KOI 25/5 [1]	E09K0-02010104200	KOI 25/5 PC [1]	E09K0-02010203600	25	7,5	1,5	11	36	12		M 5	100	0,850
KOI 25/6 [1]	E09K0-02010104300	KOI 25/6 PC [1]	E09K0-02010203700								M 6		0,815
KOI 25/8 [1]	E09K0-02010104400	KOI 25/8 PC [1]	E09K0-02010203800						16		M 8		0,890
KOI 25/10 [1]	E09K0-02010104500	KOI 25/10 PC [1]	E09K0-02010203900					37	18		M 10		0,900
KOI 25/12 [1]	E09K0-02010104600	KOI 25/12 PC [1]	E09K0-02010204000					42	22		M 12		1,100
KOI 25/16 [1]	E09K0-02010104700	KOI 25/16 PC [1]	E09K0-02010204100					46	28		M 16		
KOI 35/6 [1]	E09K0-02010104800	KOI 35/6 PC [1]	E09K0-02010204200	35	9.0	1,6	12	38	15		M 6	100	1,150
KOI 35/8 [1]	E09K0-02010104900	KOI 35/8 PC [1]	E09K0-02010204300						16		M 8		
KOI 35/10 [1]	E09K0-02010105000	KOI 35/10 PC [1]	E09K0-02010204400					39	18		M 10		1,170
KOI 35/12 [1]	E09K0-02010105100	KOI 35/12 PC [1]	E09K0-02010204500					43	22		M 12		1,350
KOI 35/16 [1]	E09K0-02010105200	KOI 35/16 PC [1]	E09K0-02010204600					48	28		M 16		1,600
KOI 35/20 [1]	E09K0-02010105300	KOI 35/20 PC [1]	E09K0-02010204700			1,8	14	50	30		M 20		1,725
KOI 50/6 [1]	E09K0-02010105400	KOI 50/6 PC [1]	E09K0-02010204800	50	11.0	1,8	16	50	18		M 6	100	2,000
KOI 50/8 [1]	E09K0-02010105500	KOI 50/8 PC [1]	E09K0-02010204900								M 8		
KOI 50/10 [1]	E09K0-02010105600	KOI 50/10 PC [1]	E09K0-02010205000								M 10		1,960
KOI 50/12 [1]	E09K0-02010105700	KOI 50/12 PC [1]	E09K0-02010205100					52	22		M 12		2,150
KOI 50/16 [1]	E09K0-02010105790	KOI 50/16 PC [1]	E09K0-02010205200					56	28		M 16		2,500
KOI 50/20 [1]	E09K0-02010105800	KOI 50/20 PC [1]	E09K0-02010205300			2,0	18	58	32		M 20		2,470

Poliamid 6.6		Poliwęglan		Przekrój	Wymiary [mm]					Kolor	Zacisk	szt	[kg]
Typ	Art. nr	Typ	Art. nr	[mm²]	d	s	a	E	W				
KOI 70/6 [1]	E09K0-02010105900	**KOI 70/6 PC** [1]	E09K0-02010205400	70	13.0	2,0	18	54	22		M 6	100	3,000
KOI 70/8 [1]	E09K0-02010106000	**KOI 70/8 PC** [1]	E09K0-02010205500								M 8		
KOI 70/10 [1]	E09K0-02010106100	**KOI 70/10 PC** [1]	E09K0-02010205600								M 10		2,900
KOI 70/12 [1]	E09K0-02010106200	**KOI 70/12 PC** [1]	E09K0-02010205700								M 12		2,850
KOI 70/16 [1]	E09K0-02010106300	**KOI 70/16 PC** [1]	E09K0-02010205800					58	28		M 16		2,650
KOI 70/20 [1]	E09K0-02010106400	**KOI 70/20 PC** [1]	E09K0-02010205900				19	60	32		M 20		3,470
KOI 95/8 [1]	E09K0-02010106500	**KOI 95/8 PC** [1]	E09K0-02010206000	95	15.0	2,5	20	58	24		M 8	100	4,525
KOI 95/10 [1]	E09K0-02010106600	**KOI 95/10 PC** [1]	E09K0-02010206100								M 10		4,440
KOI 95/12 [1]	E09K0-02010106700	**KOI 95/12 PC** [1]	E09K0-02010206200								M 12		4,300
KOI 95/16 [1]	E09K0-02010106800	**KOI 95/16 PC** [1]	E09K0-02010206300					60	28		M 16		
KOI 120/8 [1]	E09K0-02010106900	**KOI 120/8 PC** [1]	E09K0-02010206400	120	16,5	3,0	22	60	24		M 8	50	3,200
KOI 120/10 [1]	E09K0-02010107000	**KOI 120/10 PC** [1]	E09K0-02010206500								M 10		3,100
KOI 120/12 [1]	E09K0-02010107100	**KOI 120/12 PC** [1]	E09K0-02010206600								M 12		
KOI 120/16 [1]	E09K0-02010107200	**KOI 120/16 PC** [1]	E09K0-02010206700					64	28		M 16		3,400
KOI 120/20 [1]	E09K0-02010107300	**KOI 120/20 PC** [1]	E09K0-02010206800					68	32		M 20		3,290

[1] *Wielkości nie objęte normą DIN*

Technika zaciskania końcówek izolowanych 54
Dedykowane praski ręczne 50
Dedykowane praski i głowice hydrauliczne 52

Końcówki oczkowe izolowane KOI...PCV

Materiał Cu.
Pokrycie cynowane galwanicznie.
Izolacja polichlorek winylu (PCV).
Temp. pracy -5 ÷ +60 °C
Wykonanie DIN 46237.



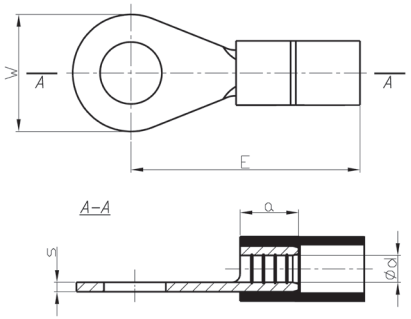

Typ	Art. nr	Przekrój	Wymiary [mm]					Kolor	Zacisk	Opak. [szt.]	Masa opak. [kg]
		[mm²]	d	s	a	E	W				
KOI 1/2,5 PCV	E09K0-02010300100	0,5÷1	1,6	0,8	5	16	6		M 2,5	100	0,070
KOI 1/3 PCV	E09K0-02010300200								M 3		
KOI 1/3,5 PCV	E09K0-02010300300								M 3,5		
KOI 1/4 PCV	E09K0-02010300400					17	8		M 4		0,080
KOI 1/5 PCV	E09K0-02010300500					18	10		M 5		0,095
KOI 1/6 PCV[1]	E09K0-02010300600								M 6		0,090
KOI 1/8 PCV[1]	E09K0-02010300700					22	14		M 8		0,140
KOI 1/10 PCV[1]	E09K0-02010300800								M 10		
KOI 2,5/3 PCV	E09K0-02010300900	1,5÷2,5	2,3	0,8	5	17	6		M 3	100	0,085
KOI 2,5/3,5 PCV	E09K0-02010301000								M 3,5		0,080
KOI 2,5/4 PCV	E09K0-02010301100					18	8		M 4		0,095
KOI 2,5/5 PCV	E09K0-02010301200					20	10		M 5		0,115
KOI 2,5/6 PCV	E09K0-02010301300					22	11		M 6		0,125
KOI 2,5/8 PCV	E09K0-02010301400					23	14		M 8		0,155
KOI 2,5/10 PCV[1]	E09K0-02010301500					24	18		M 10		0,145
KOI 2,5/12 PCV[1]	E09K0-02010301600								M 12		0,185
KOI 2,5/16 PCV[1]	E09K0-02010301701					30	27		M 16		0,160
KOI 6/3,5 PCV[1]	E09K0-02010301800	4÷6	3,6	1,0	6	20	8		M 3,5	100	0,170
KOI 6/4 PCV	E09K0-02010301900								M 4		
KOI 6/5 PCV	E09K0-02010302000					21	10		M 5		0,190
KOI 6/6 PCV	E09K0-02010302100					22	11		M 6		0,200
KOI 6/8 PCV	E09K0-02010302200					25	14		M 8		0,245
KOI 6/10 PCV	E09K0-02010302400					27	18		M 10		0,315
KOI 6/12 PCV[1]	E09K0-02010302500								M 12		0,300

[1] *Wielkości nie objęte normą DIN*

Technika zaciskania końcówek izolowanych 54
Dedykowane praski ręczne 50
Dedykowane praski i głowice hydrauliczne 52