www.eaton.cz, www.eaton.sk

Spínání a jištění elektromotorů



EATON

Powering Business Worldwide

Stykače 3- 7,5 kW

	Proud	Výkon	Pomocný kontakt	Ovládání střídavým napětím 230 V 50 Hz, 240 V 60 Hz		Ovládání stejnosměrným napětím 24 V DC	
	AC3 380 V/400 V						
	A	kW		Typ	Objednací č.	Typ	Objednací č.
	7	3	1 Z	DILM7-10-EA (230V 50HZ, 240V 60HZ)	190025	DILM7-10-EA (24VDC)	190026
	9	4	1 Z	DILM9-10-EA (230V 50HZ, 240V 60HZ)	190029	DILM9-10-EA (24VDC)	190030
	12	5,5	1 Z	DILM12-10-EA (230V 50HZ, 240V 60HZ)	190033	DILM12-10-EA (24VDC)	190034
	15,5	7,5	1 Z	DILM15-10-EA (230V 50HZ, 240V 60HZ)	190037	DILM15-10-EA (24VDC)	190038
	7	3	1 V	DILM7-01-EA (230V 50HZ, 240V 60HZ)	190027	DILM7-01-EA (24VDC)	190028
	9	4	1 V	DILM9-01-EA (230V 50HZ, 240V 60HZ)	190031	DILM9-01-EA (24VDC)	190032
	12	5,5	1 V	DILM12-01-EA (230V 50HZ, 240V 60HZ)	190035	DILM12-01-EA (24VDC)	190036
	15,5	7,5	1 V	DILM15-01-EA (230V 50HZ, 240V 60HZ)	189907	DILM15-01-EA (24VDC)	189908

Příslušenství

Boční pomocné kontakty

Kontakty	Typ	Objednací č.
1 Z	DILA-XHI10-S	115948
1 V	DILA-XHI01-S	115949

Vrchní pomocné kontakty

DILA-XHI... nebo DILM32-XHI
Typ a objednací č., viz strana 3

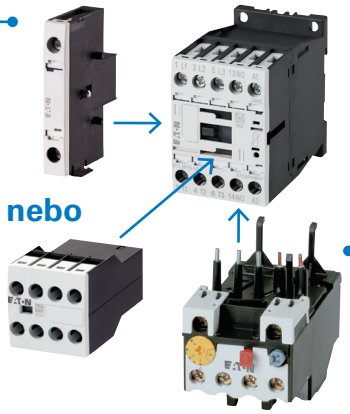

Nadproudová relé ZB12

Rozsah nastavení [A]	Typ	Objednací č.
0,4 - 0,6	ZB12 - 0,6	278434
0,6 - 1	ZB12-1	278435
1 - 1,6	ZB12 - 1,6	278436
1,6 - 2,4	ZB12 - 2,4	278437
2,4 - 4	ZB12-4	278438
4 - 6	ZB12-6	278439
10 - 14	ZB12-10	278440
9 - 12	ZB12-12	278441
12 - 16	ZB12-16	290168

Propojovací sada

Typ	Objednací č.
PKZM0-XDM12	283149

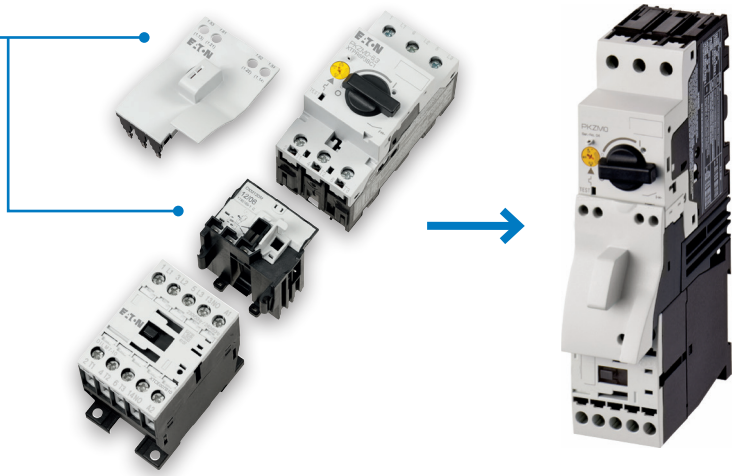

Pomocí osvědčených propojovacích sad PKZM0-XDM12 a PKZM0-XRM12 lze beznástrojově sestavit přímé spouštěčové kombinace až do 7,5 kW nebo reverzační spouštěčové kombinace až do 5,5 kW.

Sady propojek spojují spouštěče motoru PKZM / PKE se stykači DILM a / nebo softstartéry DS7. Lze použít také stykače s bezšroubovými svorkami.

Rozměry

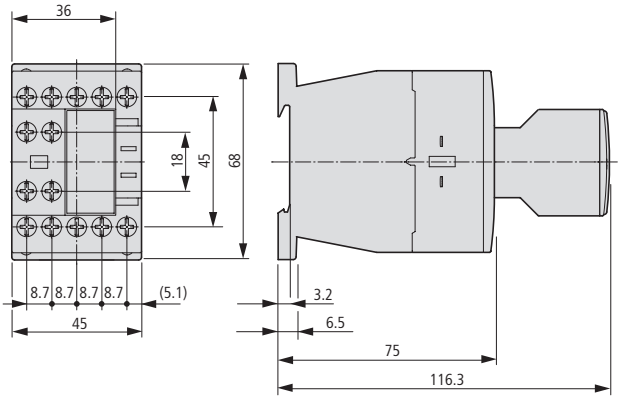

Stykače 7,5 - 18,5 kW



Proud	Výkon	Pomocný kontakt	Ovládání střídavým napětím 230 V 50 Hz, 240 V 60 Hz		Ovládání stejnosměrným napětím 24 V DC	
AC3 380 V/400 V						
A	kW		Typ	Objednací č.	Typ	Objednací č.
18	**7,5**	1 Z	**DILM17-10-EA(230V 50HZ, 240V 60HZ)**	189909	**DILM17-10-EA(RDC24)**	189910
25	**11**	1 Z	**DILM25-10-EA (230V 50HZ, 240V 60HZ)**	189913	**DILM25-10-EA(RDC24)**	189914
32	**15**	1 Z	**DILM32-10-EA (230V 50HZ, 240V 60HZ)**	189917	**DILM32-10-EA(RDC24)**	189918
38	**18,5**	1 Z	**DILM38-10-EA (230V 50HZ, 240V 60HZ)**	190005	**DILM38-10-EA(RDC24)**	190006
18	**7,5**	1 V	**DILM17-01-EA (230V 50HZ, 240V 60HZ)**	189911	**DILM17-01-EA(RDC24)**	189912
25	**11**	1 V	**DILM25-01-EA (230V 50HZ, 240V 60HZ)**	189915	**DILM25-01-EA(RDC24)**	189916
32	**15**	1 V	**DILM32-01-EA (230V 50HZ, 240V 60HZ)**	190003	**DILM32-01-EA(RDC24)**	190004
38	**18,5**	1 V	**DILM38-01-EA (230V 50HZ, 240V 60HZ)**	190007	**DILM38-01-EA(RDC24)**	190008

Příslušenství

Boční pomocné kontakty

Kontakty	Typ	Objednací č.
1 Z 1 V	**DILM32-XHI11-S**	101371

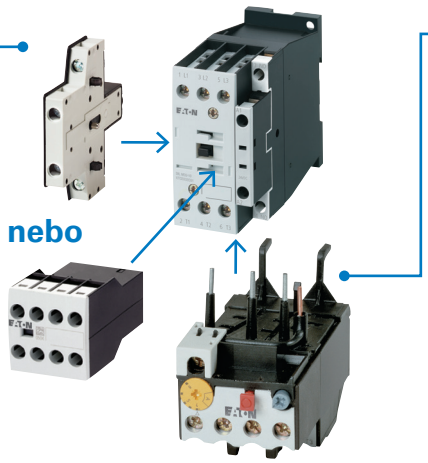

Vrchní pomocné kontakty

Kontakty	Typ	Objednací č.
2 Z	**DILA-XHI20**	276422
1 Z 1 V	**DILA-XHI11**	276421
2 V	**DILA-XHI02**	276420
1 Z_P 1 V_Z	**DILA-XHIV11**	276423
4 Z	**DILA-XHI40**	276428
3 Z 1 V	**DILA-XHI31**	276427
2 Z 2 V	**DILA-XHI22**	276426
1 Z 3 V	**DILA-XHI13**	276425
4 V	**DILA-XHI04**	276424
1 Z 1 Z_P 1 V 1 V_Z	**DILA-XHIV22**	276429

Kontakty	Typ	Objednací č.
1 Z 1 V	**DILM32-XHI11**	277376
2 V	**DILM32-XHI02**	277375
2 Z 2 V	**DILM32-XHI22**	277377
3 Z 1 V	**DILM32-XHI31**	106112

Nadproudová relé ZB32

Rozsah nastavení [A]	Typ	Objednací č.
0,6 - 1	**ZB32-1**	278446
1 - 1,6	**ZB32 - 1,6**	278447
1,6 - 2,4	**ZB32 - 2,4**	278448
2,4 - 4	**ZB32-4**	278449
4 - 6	**ZB32-6**	278450
10 - 14	**ZB32-10**	278451
10 - 14	**ZB32-16**	278452
16 - 24	**ZB32-24**	278453
24 - 32	**ZB32-32**	278454
32 - 38	**ZB32-38**	112474

Základna pro oddělenou montáž

Typ	Objednací č.
ZB32-XEZ	278473



Při použití ZB32-XEZ lze nadproudová relé namontovat samostatně bez stykače.

Rozměry

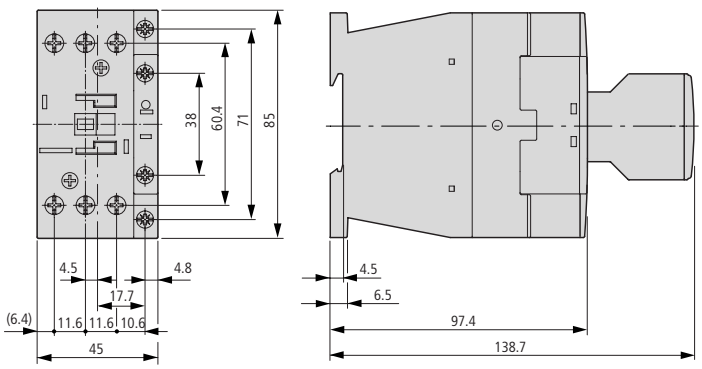

Stykače 18,5 - 37 kW



Proud	Výkon	Ovládání střídavým napětím 230 V 50 Hz, 240 V 60 Hz		Ovládání stejnosměrným napětím 24 V DC	
AC3 380 V/400 V					
A	kW	Typ	Objednací č.	Typ	Objednací č.
40	**18,5**	**DILM40-EA(230V 50HZ, 240V 60HZ)**	190009	**DILM40-EA(RDC24)**	190010
50	**22**	**DILM50-EA(230V 50HZ, 240V 60HZ)**	190011	**DILM50-EA(RDC24)**	190012
65	**30**	**DILM65-EA(230V 50HZ, 240V 60HZ)**	190013	**DILM65-EA(RDC24)**	190014
72	**37**	**DILM72-EA(230V 50HZ, 240V 60HZ)**	189919	**DILM72-EA(RDC24)**	189920

Příslušenství

Boční pomocné kontakty

Kontakty	Typ	Objednací č.
1 Z 1 V	**DILM1000-XHI11-SI**	278425

Vrchní pomocné kontakty

Kontakty	Typ	Objednací č.
2 Z	**DILM150-XHI20**	277945
1 Z 1 V	**DILM150-XHI11**	277946
4 Z	**DILM150-XHI40**	277948
3 Z 1 V	**DILM150-XHI31**	277949
2 Z 2 V	**DILM150-XHI22**	277950
1 Z 3 V	**DILM150-XHI13**	277951

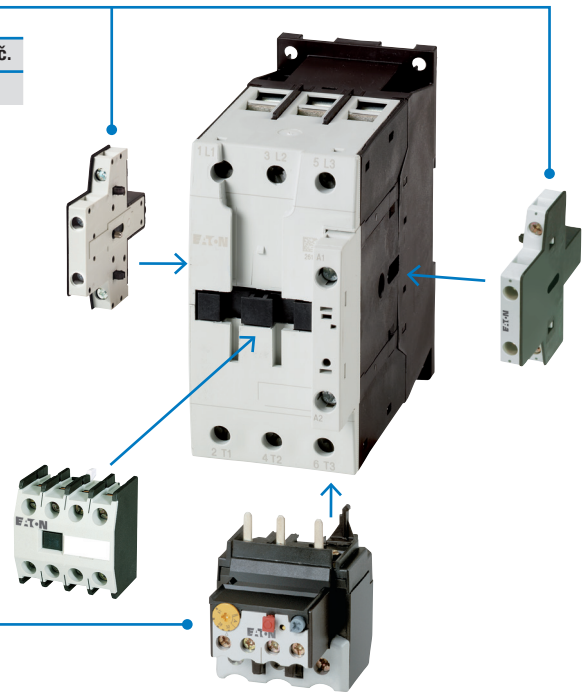

Nadproudová relé ZB65

Rozsah nastavení [A]	Typ	Objednací č.
10 -14	**ZB65-16**	278456
16 - 24	**ZB65-24**	278457
24 - 40	**ZB65-40**	278458
40 - 57	**ZB65-57**	278459
50 - 65	**ZB65-65**	278460
65 - 75	**ZB65-75**	108792

Rozměry

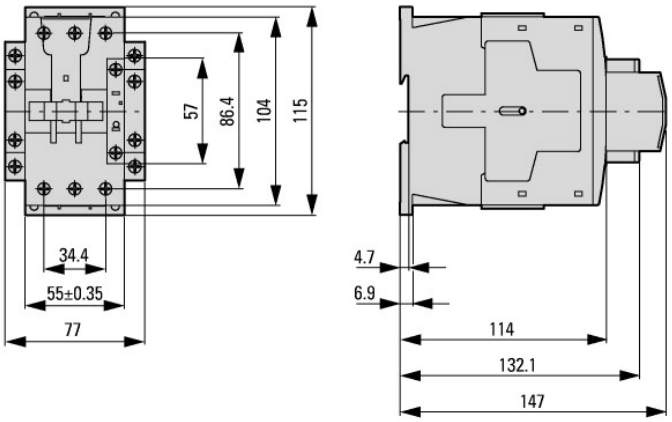

Stykače 37 - 90 kW



Proud	Výkon	Ovládání střídavým napětím 230 V 50 Hz, 240 V 60 Hz		Ovládání stejnosměrným napětím 24 V DC	
AC3 380 V/400 V					
A	kW	Typ	Objednací č.	Typ	Objednací č.
80	37	DILM80-EA (230V 50HZ, 240V 60HZ)	189921	DILM80-EA (RDC24)	189922
95	45	DILM95-EA (230V 50HZ, 240V 60HZ)	189923	DILM90-EA (RDC24)	189924
115	55	DILM115-EA (RAC240)	189925	DILM115-EA (RDC24)	189926
150	75	DILM150-EA(RAC240)	189927	DILM150-EA(RDC24)	189928
170	90	DILM170-EA (RAC240)	189929	DILM170-EA (RDC24)	189930

Příslušenství

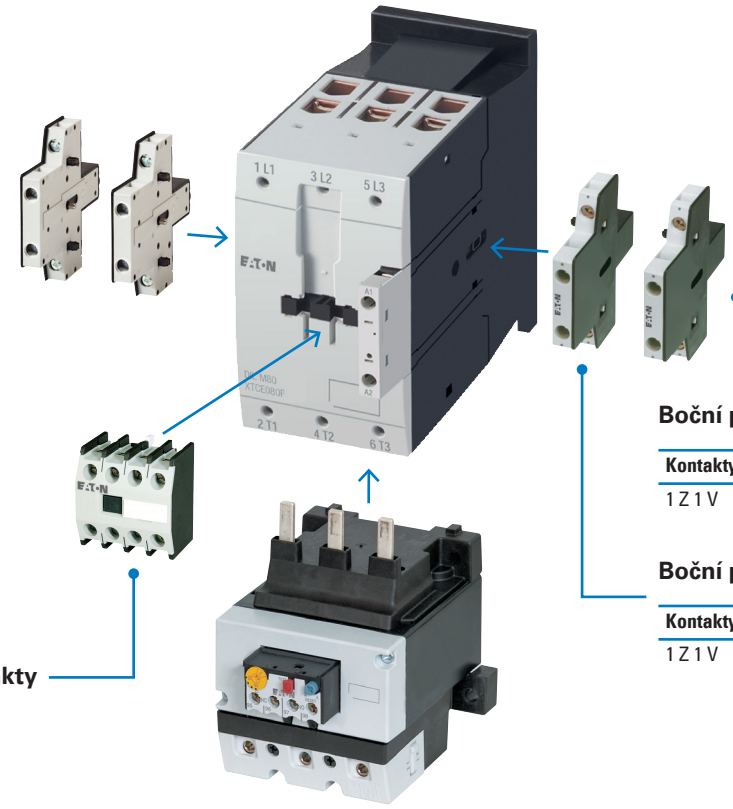

Boční pomocné kontakty

Kontakty	Typ	Objednací č.
1 Z 1 V	DILM1000-XHI11-SA	278427

Boční pomocné kontakty

Kontakty	Typ	Objednací č.
1 Z 1 V	DILM1000-XHI11-SI	278425

Vrchní pomocné kontakty DILM150-XHI ...

Nadproudová relé ZB150

Rozsah nastavení [A]	Typ	Objednací č.
35 - 50	ZB150-50	278462
50 - 70	ZB150-70	278463
70 - 100	ZB150-100	278464
95 - 125	ZB150-125	278465
120 - 150	ZB150-150	278466
145 - 175	ZB150-175	107316

Rozměry

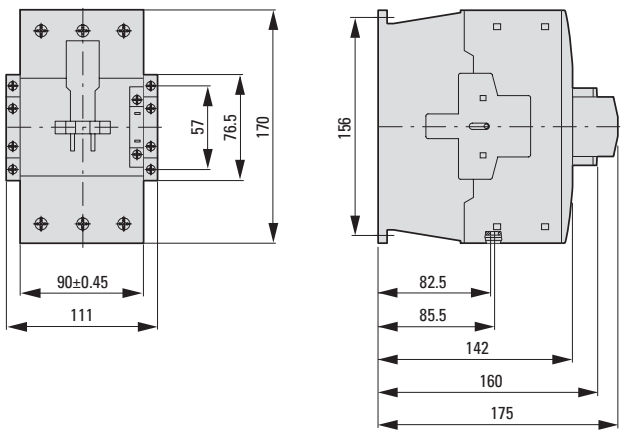

Pomocné stykače DILA a ministykače DILE

	Proud AC-15 [A]		Hlavní kontakty	Ovládání střídavým napětím 230 V 50 Hz, 240 V 60 Hz		Ovládání stejnosměrným napětím 24 V DC	
	230 V	400 V		Typ	Objednací č.	Typ	Objednací č.
Pomocné stykače DILA							
	6	4	4 Z	DILA-40-EA (230V 50HZ, 240V 60HZ)	189955	DILA-40-EA (24VDC)	189956
	6	4	3 Z 1 V	DILA-31-EA (230V 50HZ, 240V 60HZ)	189957	DILA-31-EA (24VDC)	189958
	6	4	2 Z 2 V	DILA-22-EA (230V 50HZ, 240V 60HZ)	189959	DILA-22-EA (24VDC)	189960
Pomocné ministykače DILER							
	6	3	4 Z	DILER-40-EA (230V 50HZ, 240V 60HZ)	189973	DILER-40-G-EA (24VDC)	189974
	6	3	3 Z 1 V	DILER-31-EA (230V 50HZ, 240V 60HZ)	189975	DILER-31-G-EA (24VDC)	189988
	6	3	2 Z 2 V	DILER-22-EA (230V 50HZ, 240V 60HZ)	189977	DILER-22-G-EA (24VDC)	189990

	Proud AC3 380 V/400 V		Hlavní kontakty	Ovládání střídavým napětím 230 V 50 Hz, 240 V 60 Hz		Ovládání stejnosměrným napětím 24 V DC	
	A	kW		Typ	Objednací č.	Typ	Objednací č.
Výkonové ministykače DILEM							
	6,6	3	1 Z	DILEEM-10-EA (230V 50 Hz, 240V 60HZ)	189979	DILEEM-10-G-EA (24VDC)	189980
	6,6	3	1 Z	DILEEM-01-EA (230V 50 Hz, 240V 60HZ)	189981	DILEEM-01-G-EA (24VDC)	189982
	9	4	1 Z	DILEM-10-EA (230V 50HZ, 240V 60HZ)	189983	DILEM-10-G-EA (24VDC)	189984
	9	4	1 V	DILEM-01-EA (230V 50HZ, 240V 60HZ)	189985	DILEM-01-G-EA (24VDC)	189986
	12	5,5	1 Z	DILEM-12-10-EA (230V 50HZ, 240V 60HZ)	189987	DILEM12-10-G-EA (24VDC)	189988
	12	5,5	1 V	DILEM-12-01-EA (230V 50HZ, 240V 60HZ)	189989	DILEM12-01-G-EA (24VDC)	189990

Nadproudová relé ZE pro DILEM



Rozsah nastavení [A]	Typ	Objednací č.
0,24 - 0,4	ZE-0,4	014300
0,4 - 0,6	ZE-0,6	014333
0,6 - 1	ZE-1,0	014376
1 - 1,6	ZE-1,6	014432
1,6 - 2,4	ZE-2,4	014479
2,4 - 4	ZE-4	014518
4 - 6	ZE-6	014565
6 - 9	ZE-9	014708
9 - 12	ZE-12	014752

Pomocné kontakty pro DILEM

Kontakty	Typ	Objednací č.
1 Z 1 V	11DILEM	010080
2 Z 2 V	22DILEM	010112

Pomocné kontakty pro DILEM a DILER

Kontakty	Typ	Objednací č.
1 Z 1 V	11DILE	010224
4 V	04DILE	010256
1 Z 3 V	13DILE	002397
2 Z 2 V	22DILE	010288
3 Z 1 V	31DILE	048912
4 Z	40DILE	010304

Rozměry

DILER a DILEM

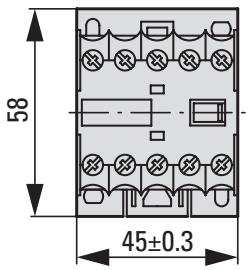

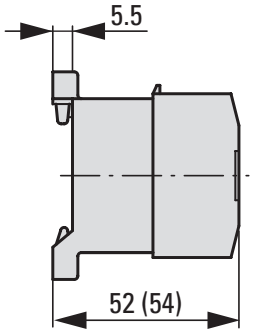

Výkonové stykače 3-75kW a pomocné stykače- bezšroubové svorky

	Proud AC3 380 V/400 V	Výkon	Pomocné kontakty	Ovládání střídavým napětím 230 V 50 Hz, 240 V 60 Hz		Ovládání stejnosměrným napětím 24 V DC	
	A	kW		Typ	Objednací č.	Typ	Objednací č.
Výkonové stykače DILMC 3 - 7,5 kW - Bezšroubové svorky							
	7	**3**	1 Z	**DILMC7-10-EA (230V 50HZ, 240V 60HZ)**	189991	**DILMC7-10-EA (24VDC)**	189992
	9	**4**	1 Z	**DILMC9-10-EA (230V 50HZ, 240V 60HZ)**	189995	**DILMC9-10-EA (24VDC)**	189996
	12	**5,5**	1 Z	**DILMC12-10-EA (230V 50HZ, 240V 60HZ)**	189999	**DILMC12-10-EA (24VDC)**	190000
	15,5	**7,5**	1 Z	**DILMC15-10-EA (230V 50HZ, 240V 60HZ)**	189931	**DILMC15-10-EA (24VDC)**	189932
	7	**3**	1 V	**DILMC7-01-EA (230V 50HZ, 240V 60HZ)**	189993	**DILMC7-01-EA (24VDC)**	189994
	9	**4**	1 V	**DILMC9-01-EA (230V 50HZ, 240V 60HZ)**	189997	**DILMC9-01-EA (24VDC)**	189998
	12	**5,5**	1 V	**DILMC12-01-EA (230V 50HZ, 240V 60HZ)**	190001	**DILMC12-01-EA (24VDC)**	190002
	15,5	**7,5**	1 V	**DILMC15-01-EA (230V 50HZ, 240V 60HZ)**	189933	**DILMC15-01-EA (24VDC)**	189934
Výkonové stykače DILMC 7,5 - 15 kW - Bezšroubové svorky na pomocných a řídicích obvodech							
	18	**7,5**	1 Z	**DILMC17-10-EA (230V 50HZ, 240V 60HZ)**	189935	**DILMC17-10-EA (RDC24)**	189936
	32	**11**	1 Z	**DILMC25-10-EA (230V 50HZ, 240V 60HZ)**	189939	**DILMC25-10-EA (RDC24)**	189940
	32	**15**	1 Z	**DILMC32-10-EA (230V 50HZ, 240V 60HZ)**	189943	**DILMC32-10-EA (RDC24)**	189944
	18	**7,5**	1 V	**DILMC17-01-EA (230V 50HZ, 240V 60HZ)**	189937	**DILMC17-01-EA (RDC24)**	189938
	32	**11**	1 V	**DILMC25-01-EA (230V 50HZ, 240V 60HZ)**	189941	**DILMC25-01-EA (RDC24)**	189942
	32	**15**	1 V	**DILMC32-01-EA (230V 50HZ, 240V 60HZ)**	189945	**DILMC32-01-EA (RDC24)**	189946

	Proud AC3 380 V/400 V	Výkon	Ovládání střídavým napětím 230 V 50 Hz, 240 V 60 Hz		Ovládání stejnosměrným napětím 24 V DC	
	A	kW	Typ	Objednací č.	Typ	Objednací č.
Výkonové stykače DILMC 18,5 - 30 kW - bezšroubové svorky na pomocných a řídicích obvodech						
	40	**18,5**	**DILMC40-EA (230V 50HZ, 240V 60HZ)**	189947	**DILMC40-EA (RDC24)**	189948
	50	**22**	**DILMC50-EA (230V 50HZ, 240V 60HZ)**	189949	**DILMC50-EA (RDC24)**	189950
	65	**30**	**DILMC65-EA (230V 50HZ, 240V 60HZ)**	189951	**DILMC65-EA (RDC24)**	189952
Výkonové stykače DILMC 37 - 75 kW - bezšroubové svorky na pomocných a řídicích obvodech						
	80	**37**	**DILMC80-EA (230V 50HZ, 240V 60HZ)**	189953	**DILMC80-EA (RDC24)**	189954
	95	**45**	**DILMC95-EA (230V 50HZ, 240V 60HZ)**	189967	**DILMC95-EA (RDC24)**	189968
	115	**55**	**DILMC115-EA (RAC240)**	189969	**DILMC115-EA (RDC24)**	189970
	150	**75**	**DILMC150-EA (RAC240)**	189971	**DILMC150-EA (RDC24)**	189972

	Proud AC-15 [A]		Hlavní kontakty	Ovládání střídavým napětím 230 V 50 Hz, 240 V 60 Hz		Ovládání stejnosměrným napětím 24 V DC	
	230 V	**400 V**		Typ	Objednací č.	Typ	Objednací č.
Pomocné stykače DILAC - Bezšroubové svorky							
	6	**4**	4 Z	**DILAC-40-EA (230V 50HZ, 240V 60HZ)**	189961	**DILAC-40-EA (24VDC)**	189962
	6	**4**	3 Z 1 V	**DILAC-31-EA (230V 50HZ, 240V 60HZ)**	189963	**DILAC-31-EA (24VDC)**	189964
	6	**4**	2 Z 2 V	**DILAC-22-EA (230V 50HZ, 240V 60HZ)**	189965	**DILAC-22-EA (24VDC)**	189966

Spouštěče motorů PKZM01



Max. výkon motoru 230 V 400 V kW	Jmenovitý trvalý proud I_u A	Rozsah nastavení Spoušť na přetížení I_r A	Typ	Objednací č.
-	0,16	0,1 - 0,16	**PKZM01-0,16-EA**	189880
0,06	0,25	0,16 - 0,25	**PKZM01-0,25-EA**	189881
0,09	0,4	0,25 - 0,4	**PKZM01-0,4-EA**	189882
0,12	0,63	0,4 - 0,63	**PKZM01-0,63-EA**	189883
0,25	1	0,63 - 1	**PKZM01-1-EA**	189884
0,55	1,6	1 - 1,6	**PKZM01-1,6-EA**	189885
0,75	2,5	1,6 - 2,5	**PKZM01-2,5-EA**	189886
1,5	4	2,5 - 4	**PKZM01-4-EA**	189887
2,2	6,3	4 - 6,3	**PKZM01-6,3-EA**	189888
4	10	6,3 - 10	**PKZM01-10-EA**	189889
5,5	12	8 - 12	**PKZM01-12-EA**	189890
7,5	16	10 - 14	**PKZM01-16-EA**	189891
9	20	16 - 20	**PKZM01-20-EA**	189892
12,5	25	20 - 25	**PKZM01-25-EA**	189893

Příslušenství

Vypínací spoušť

Provozní napětí	Typ	Objednací č.
230V 50Hz	**A-PKZ0 (230V 50HZ)**	073187
24V 50Hz	**A-PKZ0 (24V 50HZ)**	073181

Podpěťová spoušť

Provozní napětí	Typ	Objednací č.
230V 50Hz	**U-PKZ0 (230V50HZ)**	073135
24V 50Hz	**U-PKZ0 (24V50HZ)**	073129

Pomocné kontakty s indikací vypnutí

Kontakty	Typ	Objednací č.
2 x 1 Z	**AGM2-10-PKZ0**	072898
2 x 1 V	**AGM2-01-PKZ0**	072899

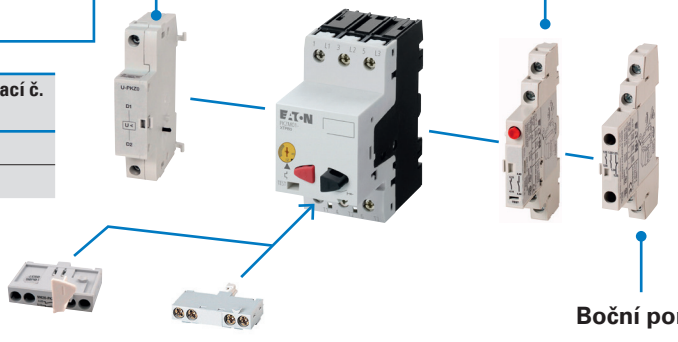

Pomocný kontakt s předstihem

Kontakty	Typ	Objednací č.
2 Z	**VHI20-PKZ01**	278495

Vrchní pomocné kontakty

Kontakty	Typ	Objednací č.
1 Z 1 V	**NHI-E-11-PKZ0**	082882
1 Z	**NHI-E-10-PKZ0**	082884

Boční pomocné kontakty

Kontakty	Typ	Objednací č.
1 Z 1 V	**NHI11-PKZ0**	072896
1 Z 2 V	**NHI12-PKZ0**	072895
2 Z 1 V	**NHI21-PKZ0**	072894

Rozměry

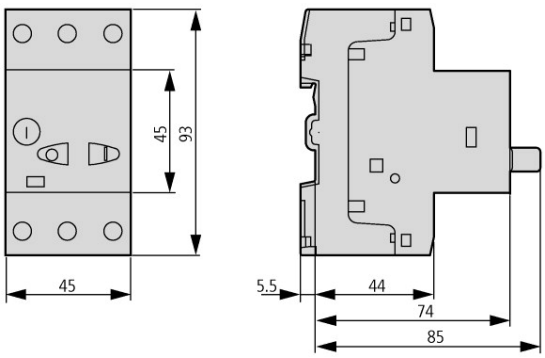

Kryty

Kryty pro povrchovou montáž

Spouštěče motorů lze kombinovat s:
A-PKZ0/U-PKZ0 + NHI-E..-PKZ0
nebo
NHI..-PKZ0 + NHI-E..PKZ0
(neplatí pro CI-PKZ01-PVT)



CI-PKZ01
281403
Izolovaný kryt IP40



CI-PKZ01-G
281404
Izolovaný kryt s membránou pro ovládání, IP65



CI-PKZ01-PVT
281406
Izolovaný kryt s tlačítkem EMERGENCY STOP (nouzové zastavení), IP65

Kryty pro vestavnou montáž

Spouštěče motorů lze kombinovat s:
A-PKZ0/U-PKZ0 + NHI-E..-PKZ0
nebo
NHI..-PKZ0 + NHI-E..PKZ0
(neplatí pro CI-PKZ01-PVT)



E-PKZ01
281633
Izolovaný kryt IP40



E-PKZ01-G
281634
Izolovaný kryt s membránou pro ovládání, IP55



E-PKZ01-PVT
281636
Izolovaný kryt s tlačítkem EMERGENCY STOP (nouzové zastavení), IP55

Rozměry

Izolované kryty pro povrchovou montáž

CI-PKZ01
CI-PKZ01-G

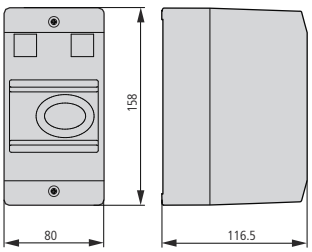

CI-PKZ01-PVT
CI-PKZ01-PVS

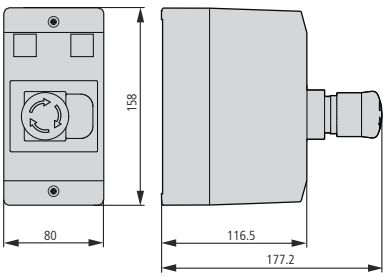

Izolované kryty pro vestavnou montáž

E-PKZ01
E-PKZ01-G

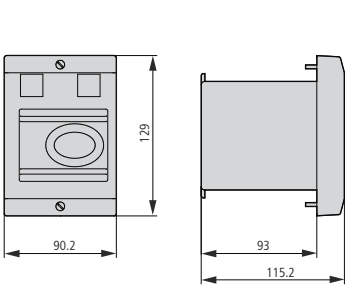

E-PKZ01-PVT
E-PKZ01-PVS

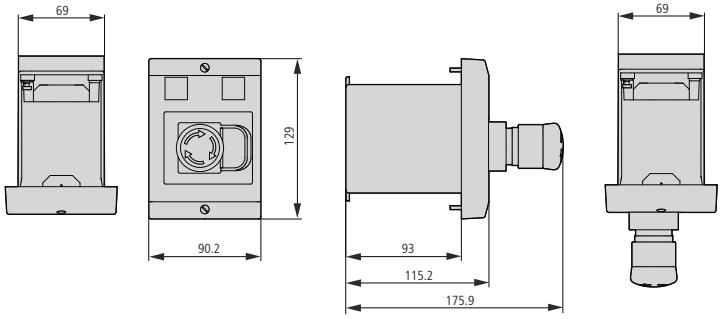

Spouštěče motorů PKZM0

	Max. výkon motoru 230 V 400 V kW	Jmenovitý trvalý proud I_u A	Rozsah nastavení Spoušť na přetížení I_r A	Typ	Objednací č.
	-	0,16	0,1 - 0,16	**PKZM0-0,16-EA**	189894
	0,06	0,25	0,16 - 0,25	**PKZM0-0,25-EA**	189895
	0,09	0,4	0,25 - 0,4	**PKZM0-0,4-EA**	189896
	0,12	0,63	0,4 - 0,63	**PKZM0-0,63-EA**	189897
	0,25	1	0,63 - 1	**PKZM0-1-EA**	189898
	0,55	1,6	1 - 1,6	**PKZM0-1,6-EA**	189899
	0,75	2,5	1,6 - 2,5	**PKZM0-2,5-EA**	189900
	1,5	4	2,5 - 4	**PKZM0-4-EA**	189901
	2,2	6,3	4 - 6,3	**PKZM0-6,3-EA**	189902
	4	10	6,3 - 10	**PKZM0-10-EA**	189903
	5,5	12	8 - 12	**PKZM0-12-EA**	189904
	7,5	16	10 -16	**PKZM0-16-EA**	189905
	9	20	16 - 20	**PKZM0-20-EA**	189906
	12,5	25	20 - 25	**PKZM0-25-EA**	189869
	15	32	25 - 32	**PKZM0-32-EA**	189870
Bezšroubové svorky					
	-	0,16	0,1 - 0,16	**PKZM0-0,16-C-EA**	189871
	0,06	0,25	0,16 - 0,25	**PKZM0-0,25-C-EA**	189872
	0,09	0,4	0,25 - 0,4	**PKZM0-0,4-C-EA**	189873
	0,12	0,63	0,4 - 0,63	**PKZM0-0,63-C-EA**	189874
	0,25	1	0,63 - 1	**PKZM0-1-C-EA**	189875
	0,55	1,6	1 - 1,6	**PKZM0-1,6-C-EA**	189876
	0,75	2,5	1,6 - 2,5	**PKZM0-2,5-C-EA**	189877
	1,5	4	2,5 - 4	**PKZM0-4-C-EA**	189878
	2,2	6,3	4 - 6,3	**PKZM0-6,3-C-EA**	189879
	4	10	6,3 - 10	**PKZM0-10-C-EA**	190015
	5,5	12	8 - 12	**PKZM0-12-C-EA**	190016
	7,5	16	10 -14	**PKZM0-16-C-EA**	190017

Spouštěče motorů PKZM4

	Max. výkon motoru 230 V 400 V kW	Jmenovitý trvalý proud I_u A	Rozsah nastavení Spoušť na přetížení I_r A	Typ	Objednací č.
	7,5	16	10 -14	**PKZM4-16-EA**	190018
	12,5	25	16 - 25	**PKZM4-25-EA**	190019
	15	32	24 - 32	**PKZM4-32-EA**	190020
	20	40	32 - 40	**PKZM4-40-EA**	190021
	25	50	40 - 50	**PKZM4-50-EA**	190022
	30	58	50 - 58	**PKZM4-58-EA**	190023
	34	65	55 - 65	**PKZM4-63-EA**	190024

Příslušenství

Vypínací spoušť

Provozní napětí	Typ	Objednací č.
230V 50Hz	**A-PKZ0 (230V 50HZ)**	073187
24V 50Hz	**A-PKZ0 (24V 50HZ)**	073181

Podpěťová spoušť

Provozní napětí	Typ	Objednací č.
230V 50Hz	**U-PKZ0 (230V 50HZ)**	073135
24V 50Hz	**U-PKZ0 (24V 50HZ)**	073129

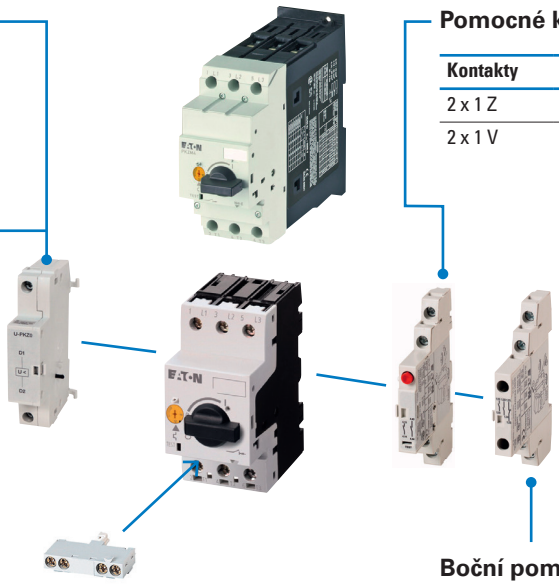

Pomocné kontakty s indikací vypnutí

Kontakty	Typ	Objednací č.
2 x 1 Z	**AGM2-10-PKZ0**	072898
2 x 1 V	**AGM2-01-PKZ0**	072899

Boční pomocné kontakty

Kontakty	Typ	Objednací č.
1 Z 1 V	**NHI11-PKZ0**	072896
1 Z 2 V	**NHI12-PKZ0**	072895
2 Z 1 V	**NHI21-PKZ0**	072894

Vrchní pomocné kontakty

Kontakty	Typ	Objednací č.
1 Z 1 V	**NHI-E-11-PKZ0**	082882
1 Z	**NHI-E-10-PKZ0**	082884

Rozměry PKZM0

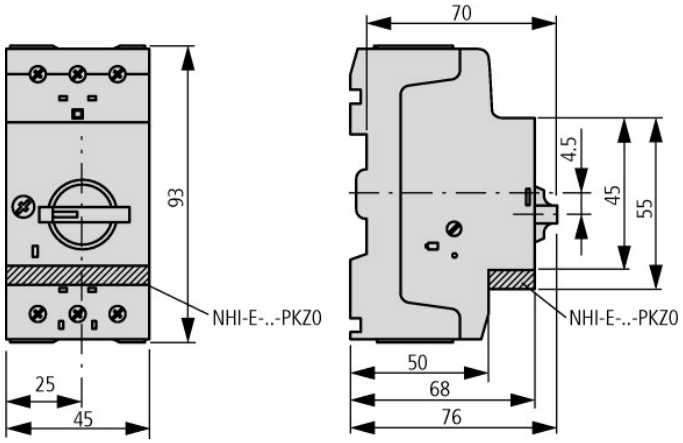

Rozměry PKZM4

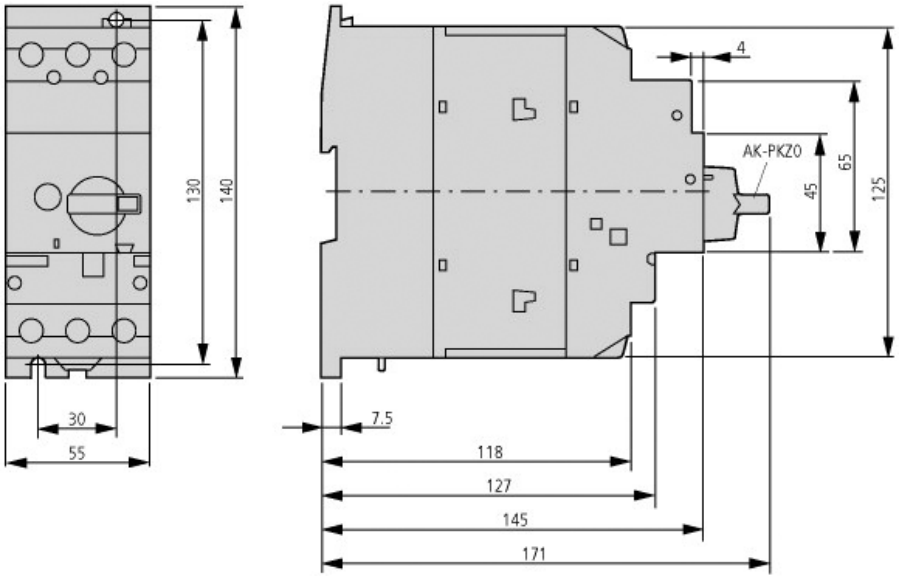

Technická data – DILE(E)M...-EA, DILM...-EA

			DILEEM-EA	DILEM-EA	DILEM12-EA	DILM7-EA	DILM9-EA	DILM12-EA	DILM15-EA	DILM17-EA	DILM25-EA	DILM32-EA
Všeobecně												
Normy			ČSN EN 60947, VDE 0660, UL, CSA									
Životnost, mechanická												
Ovládání střídavým napětím	Počet sepnutí	x 10^6	10	10	10	10	10	10	10	10	10	10
Ovládání stejnosměrným napětím	Počet sepnutí	x 10^6	20	20	20	10	10	10	10	10	10	10
Připojovací průřezy hlavních vodičů												
Šroubové svorky												
Plný vodič		mm^2	1 x (0,75 - 2,5) 2 x (0,75 - 2,5)			1 x (0,75 - 4) 2 x (0,75 - 2,5)				1 x (0,75 - 16) 2 x (0,75 - 10)		
Slaněný vodič s dutinkou		mm^2	1 x (0,75 - 1,5) 2 x (0,75 - 1,5)			1 x (0,75 - 2,5) 2 x (0,75 - 2,5)				1 x (0,75 - 16) 2 x (0,75 - 10)		
Slaněný vodič		mm^2								1 x 16		
Plný nebo slaněný vodič		AWG	18-14			10-14				4-6		
Bezšroubové svorky												
Plný vodič		mm^2	1 x (1 - 2,5) 2 x (1 - 2,5)			1 x (0,75 - 2,5) 2 x (0,75 - 2,5)						
Slaněný vodič s dutinkou		mm^2	1 x (1 - 1,5) 2 x (1 - 1,5)			1 x (0,75 - 1,5) 2 x (0,75 - 1,5)						
Slaněný vodič		mm^2										
Plný nebo slaněný vodič		AWG	18-14			10-14				4-6		
Hlavní proudové dráhy												
Jmenovité impulzní výdržné napětí	U_{imp}	V AC	6000	6000	6000	8000	8000	8000	8000	8000	8000	8000
Jmenovité provozní napětí	U_e	V AC	690	690	690	690	690	690	690	690	690	690
Jmenovitý střídavý provozní proud												
AC-1												
Smluvený tepelný proud, 3-pólový, 50 - 60 Hz												
Bez krytu												
při 40°C	$I_{th} = I_e$	A	22	22	22	22	22	22	22	40	45	45
při 50°C	$I_{th} = I_e$	A	20	20	20	21	21	21	21	38	43	43
při 55°C	$I_{th} = I_e$	A	19	19	19	21	21	21	21	37	42	42
při 60°C	$I_{th} = I_e$	A				20	20	20	20	35	40	40
AC-3												
Bez krytu, 3-pólový 5–150 Hz												
220 V 230 V	I_e	A	6,6	9	12	7	9	12	15,5	18	25	32
380 V 400V	I_e	A	6,6	9	12	7	9	12	15,5	18	25	32
660 V 690 V	I_e	A	3,5	4,8	5,2	4	5	7	9	12	15	18
AC-4												
Bez krytu, 3-pólový 5–150 Hz												
220 V 230 V	I_e	A	5	6,6	6,6	5	6	7	7	10	13	15
380 V 400 V	I_e	A	5	6,6	6,6	5	6	7	7	10	13	15
660 V 690 V	I_e	A	2,9	3,4	3,4	4	4,5	5	5	8	10	12
Ovládací obvody												
Rozsah napětí												
Ovládání střídavým napětím	Přítah	x U_c	0,85 - 1,1			0,8 - 1,1				0,8-1,1		
Ovládání střídavým napětím	Vypnutí	x U_c				0,3 - 0,6				0,3-0,6		
Ovládání stejnosměrným napětím	Přítah	x U_c	0,8 - 1,1			0,8 - 1,1				0,7-1,2		
Ovládání stejnosměrným napětím	Vypnutí	x U_c				0,15 - 0,6				0,15 - 0,6		

DILM38-EA	DILM40-EA	DILM50-EA	DILM65-EA	DILM72-EA	DILM80-EA	DILM95-EA	DILM115-EA	DILM150-EA	DILM170-EA
	ČSN EN 60947, VDE 0660, UL, CSA								
10	10	10	10	10	10	10	10	10	10
10	10	10	10	10	10	10	10	10	10
	1 x (0,75 - 16) 2 x (0,75 - 16)								
	1 x (0,75 - 35) 2 x (0,75 - 25)				1 x (10 - 95) 2 x (10 - 70)				
	1 x (16 - 50) 2 x (16 - 35)				1 x (16 - 95) 2 x (16 - 70)				
	12-2				8-3/0				
8000	8000	8000	8000	8000	8000	8000	8000	8000	8000
690	690	690	690	690	690	690	690	690	690
45	60	80	98	98	110	130	160	190	225
43	57	71	88	88	98	125	142	180	200
42	55	68	83	83	94	115	135	170	190
40	50	65	80	80	90	110	130	160	185
38	40	50	65	72	80	95	115	150	170
38	40	50	65	72	80	95	115	150	170
22,5	25	32	37	37	65	80	93	100	150
15	18	21	25	25	40	50	55	65	65
15	18	21	25	25	40	50	55	65	65
12	14	17	20	20	27	37	45	50	50
	0,8-1,1				0,8-1,1		0,8-1,15		
	0,3-0,6				0,3-0,6		0,25-0,6		
	0,7-1,2				0,7-1,2		0,7-1,2		
	0,15 - 0,6				0,15 - 0,6		0,15 - 0,6		

Technická data – DILA...-EA / DILER...-EA

			DILA-EA	DILA-XHI...	DILER-EA	...DILE
Všeobecně						
Normy			ČSN EN 60947,ČSN EN 60947-5-1, VDE 0660, UL, CSA			
Připojovací průřezy		mm^2				
Šroubové svorky						
Plný vodič		mm^2	1 x (0,75 - 4) 2 x (0,75 - 2,5)	1 x (0,75 - 4) 2 x (0,75 - 2,5)	1 x (0,75 - 2,5) 2 x (0,75 - 2,5)	1 x (0,75 - 2,5) 2 x (0,75 - 2,5)
Slaněný vodič s dutinkou		mm^2	1 x (0,75 - 2,5) 2 x (0,75 - 2,5)	1 x (0,75 - 2,5) 2 x (0,75 - 2,5)	1 x (0,75 - 1,5) 2 x (0,75 - 1,5)	1 x (0,75 - 1,5) 2 x (0,75 - 1,5)
Plný nebo slaněný vodič		AWG	18-14	18-14	18-14	18-14
Bezšroubové svorky						
Plný vodič		mm^2	1 x (0,75 - 2,5) 2 x (0,75 - 2,5)	1 x (0,75 - 2,5) 2 x (0,75 - 2,5)	1 x (0,75 - 2,5) 2 x (0,75 - 2,5)	1 x (0,75 - 2,5) 2 x (0,75 - 2,5)
Slaněný vodič s dutinkou		mm^2	1 x (0,75 - 1,5) 2 x (0,75 - 1,5)	1 x (0,75 - 1,5) 2 x (0,75 - 1,5)	1 x (0,75 - 1,5) 2 x (0,75 - 1,5)	1 x (0,75 - 1,5) 2 x (0,75 - 1,5)
Plný nebo slaněný vodič		AWG	18-14	18-14	18-14	18-14
Kontakty						
Nucené vedení kontaktů ČSN EN 60947-4-1, Dodatek L, zahrnuje pomocný kontaktní modul			ano	ano	ano	ano
Jmenovité impulzní výdržné napětí	U_{imp}	V AC	6000	6000	6000	6000
Jmenovité provozní napětí	U_e	V AC	690	690	690	690
Jmenovitý provozní proud In AC-15						
220 V 230 V 240 V	I_e	A	4	4	6	4
380 V 400 V 415 V	I_e	A	4	3		
500 V	I_e	A	1,5	1,5	1,5	1,5
Smluvený tepelný proud						
Bez krytu						
při 60 °C	$I_{th} = I_e$	A	16		10	
Spolehlivost spínání	Četnost chyb	λ	$<10^{-8}$, < jedna porucha za 100 milionů sepnutí (při U_e = 24 V DC, U_{min} = 17 V, I_{min} = 5,4 mA)			
Ovládací obvody						
Rozsah napětí						
Ovládání střídavým napětím						
Jednonapěťová cívka 50 Hz a Dvounapěťová cívka 50 Hz, 60 Hz	Přítah	x U_c	0,8 - 1,1		0,8 - 1,1	
Cívka pro dvojí frekvenci 50/60 Hz			0,8 - 1,1		0,85 - 1,1	
Ovládání stejnosměrným napětím						
Napětí přítahu	Přítah	x U_c	0,8 - 1,1		0,85 - 1,3	
24V, bez pomocného kontaktního modulu, 40°C max	Přítah	x U_c	0,7 - 1,3		0,7 - 1,3	

Technická data – PKZ...-EA

			PKZM0-EA	PKZM01-EA	PKZM4-EA
Max. výkon motoru					
AC-3					
220 V 230 V 240 V	P	kW	0,06 - 7,5	0,06 - 5,5	2,5 - 4
380 V 400 V 415 V	P	kW	0,06 - 15	0,06 - 12,5	7,5 - 34
440 V	P	kW	0,06 - 15	0,06 - 12,5	9 - 12
500 V	P	kW	0,06 - 22		9 - 12
660 V 690V	P	kW	0,06 - 30		12,5 - 55
Rozsah nastavení [A]					
Spoušť na přetížení	I_r	A	0,1 - 32	0,1 - 25	50 - 65
Zkratová spoušť	I_{rm}	A	2,2 - 448	2,2 - 350	224 - 882
Všeobecně					
Normy				ČSN EN 60947, VDE 0660	
Připojovací průřezy hlavních vodičů					
Šroubkové svorky					
Plný vodič		mm^2	1 x (1 - 6) 2 x (1 - 6)	1 x (1 - 6) 2 x (1 - 6)	1 x (1 - 50) 2 x (1 - 35)
Slaněný vodič s dutinkou DIN 46228		mm^2	1 x (1 - 6) 2 x (1 - 6)	1 x (1 - 6) 2 x (1 - 6)	1 x (1 - 35) 2 x (1 - 35)
Plný nebo slaněný vodič		AWG	10 - 14	10 - 14	10 - 14
Bezšroubové svorky					
Plný vodič		mm^2	1 x (1 - 2,5) 2 x (1 - 2,5)		
Slaněný vodič s dutinkou DIN 46228		mm^2	1 x (1 - 2,5) 2 x (1 - 2,5)		
Plný nebo slaněný vodič		AWG	10 - 14		
Hlavní proudové dráhy					
Jmenovité impulzní výdržné napětí	U_{imp}	V AC	6000	6000	6000
Jmenovité provozní napětí	U_e	V AC	690	690	690
Tepelné ztráty (3 póly při provozní teplotě)		W	6	6	22
Bloky spouští					
Teplotní kompenzace					
podle ČSN EN 60947, VDE 0660		°C	-5 … +40	- 5 … +40	- 5 … +40
Provozní rozsah		°C	-25 … +55	- 25 … +55	- 25 … +55
Zbytková teplotní kompenzace chyba pro T > 40 °C			≤ 0,25 %/K	≤ 0,25 %/K	≤ 0,25 %/K
Nastavení rozsahu spouští pro přetížení		x I_u	0,63 - 1	0,6 - 1	0,6 - 1
Zkratová spoušť			Základní přístroj pevně nastavená: 15,5 x I_u	Základní přístroj pevně nastavená: 15,5 x I_u	Základní přístroj pevně nastavená: 15,5 x I_u
Tolerance zkratové spouště			± 20%	± 20%	± 20%
Citlivost na výpadek fáze			ČSN EN 60947-1-1, VDE 0660 Část 102		

Ve společnosti Eaton jsme zaměření na řešení dodávek energie pro svět, který je stále náročnější a komplexnější. S více než 100 let zkušeností v oblasti řízení energií jsme připraveni také na budoucnost. Hlavní průmyslová odvětví na celém světě se spoléhají na společnost Eaton a na naše průkopnické produkty, kompletní řešení a inženýrské služby.

Firmy vědí, že mohou vždy počítat s našimi spolehlivými, efektivními a bezpečnými řešeními pro řízení energií. V kombinaci s našimi službami a podporou uzpůsobenou potřebám zákazníka, stejně jako s naší kulturou zaměřenou na budoucnost, naše řešení umožňují splnit potřeby budoucnosti již dnes. Do budoucna s energií.Navštivte **eaton.eu**.

Eaton Elektrotechnika s.r.o.
Komárovská 2406
193 00 Praha 9
Česká republika

Třebovská 480
562 03 Ústí nad Orlicí
Česká republika
http://www.eaton.cz

Eaton Electric s.r.o.
Drieňová 1/B
821 01 Bratislava
Slovensko
http://www.eaton.sk

Vyhrazujeme si právo změn v produktech, informací obsažených v tomto dokumentu a cen, jakož i chyby a opomenutí. Závazná jsou pouze potvrzení objednávek a technická dokumentace od společnosti Eaton. Fotografie a ilustrace nezaručují specifický vzhled ani funkčnost. Jejich použití v jakékoliv formě musí být předem schváleno společností Eaton. Totéž platí pro značky (zejména Eaton, Moeller, Cutler-Hammer, Cooper, Bussmann). Podmínky prodeje společnosti Eaton jsou zveřejněny na internetových stránkách společnosti Eaton a jsou součástí potvrzení objednávky společnosti Eaton.

Eaton Industries GmbHHein-Moeller-Str.
7-11 D-53115 Bonn/Německo

Powering Business Worldwide

© 2017 Eaton Corporation
Veškerá práva vyhrazena
Č. publikace: BR034003CZ / CSSC-776
IP Listopad 2017

Eaton je registrovaná obchodní značka Eaton Corporation.

Všechny obchodní značky jsou majetkem příslušných majitelů.