Wkładki nożowe szybkie DIN 43620

DIN 43620, rozm. NH000 do NH3, podwójny wskaźnik
690 V AC (IEC), 700 V AC (UL), 10–1600 A

Specyfikacja



Opis

Wkładki nożowe szybkie DIN 43620 z podwójnym wskaźnikiem do zabezpieczania UPS'ów, soft startów, przekaźników półprzewodnikowych, prostowników oraz przekształtników mocy.

Dane techniczne

- Napięcie znamionowe:
  - 690 V AC (IEC)
  - 700 V AC (UL)
- Prąd znamionowy: 10–1600 A
- Zdolność łączeniowa: 200 kA RMS Sym.
- Charakterystyki pracy
  - gR – NH000, 10–63 A
  - aR – pozostałe

Standardy/dopuszczenia:

CE, IEC60269 część 4, UL oraz CSA.

Wymiary (mm)

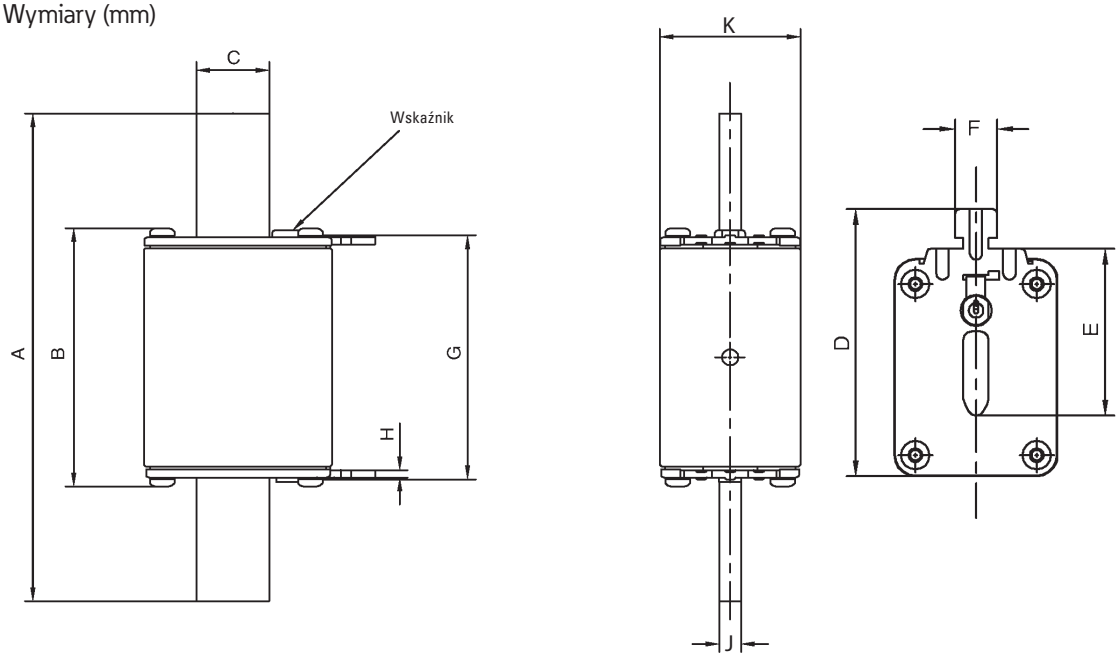

Rozmiar	A	B	C	D	E	F	G	H	J	K
000	78.5	53	15	52	35	10	49.7	1.5	6	20.5
00	78.5	53	15	59	35	10	49.7	2	6	30
1	135	71.4	20	64	40	10	67.5	2	6	40
2	150	71.4	25.1	72	48	10	67.5	2	6	54
3	150	72.4	32	87	60	10	68.5	2.5	6	71

Mikroprzekaźniki dla wkładek DIN 43620

Rozmiar wkładki NH	DIN 43620 Typ T	Uchwyt 6,3 x 0,8 mm	Uchwyt 2,8 x 0,5 mm
000	170H0236	X	
	170H0238		X
1	170H0235	X	
	170H0237		X
2	170H0235	X	
	170H0237		X
3	170H0236	X	
	170H0238		X

T – wskaźnik górny

Rozmiar korpusu	Napięcie znamionowe	Prąd znamionowy (A)	Maksymalny prąd obciążenia (A)	I^2t (A^2 s)		Straty mocy (W)[3]	Numery zamówieniowe
				Przedłukowa	Całkowita dla 660 V AC		Podwójny wskaźnik
000	690 V AC (IEC) 700 V AC (UL)	10	10	4	27	2.5	170M1558D
		16	16	7	51	4	170M1559D
		20	20	11.5	82.5	5	170M1560D
		25	25	19	140	6	170M1561D
		32	32	40	285	7	170M1562D
		40	40	65	490	8.5	170M1563D
		50	50	115	815	9.5	170M1564D
		63	63	215	1550	11.5	170M1565D
		80	80	380	2700	15	170M1566D
		100	100	695	4950	16.5	170M1567D
		125	125	1180	8250	21.5	170M1568D
		160	160	2300	16,500	25	170M1569D
		200	200	4350	31,000	29.5	170M1570D
		250	250	7900	56,000	35.5	170M1571D
00	690 V AC (IEC)/700 V AC (UL)	315	315	12,000	84,500	45	170M1572D
1	690 V AC (IEC) 700 V AC (UL)	40	25	40	285	4	170M3808D
		50	30	78	550	4.5	170M3809D
		63	38	120	850	6.5	170M3810D
		80	50	185	1350	8.5	170M3811D
		100	60	360	2600	10	170M3812D
		125	75	550	3900	11	170M3813D
		160	95	1150	8250	12	170M3814D
		200	120	2300	16,500	12.5	170M3815D
		250	150	4350	31,000	16	170M3816D
		315	190	7300	52,000	20	170M3817D
		350	210	10,000	73,000	21.5	170M3818D
		400	240	16,000	115,000	23	170M3819D
		450	270	21,500	155,000	26.5	170M4863D
		500	300	27,000	190,000	28.5	170M4864D
		550	330	33,500	240,000	33	170M4865D
		630	380	48,500	345,000	37.5	170M4866D
		700	420	69,500	495,000	39	170M4867D1
2	690 V AC (IEC) 700 V AC (UL)	400	240	11,000	79,000	29	170M5808D
		450	270	16,000	115,000	32	170M5809D
		500	300	21,500	155,000	34	170M5810D
		550	330	29,000	215,000	36	170M5811D
		630	380	41,000	295,000	42	170M5812D
		700	420	60,500	430,000	43	170M5813D
		800	480	86,000	610,000	48	170M5814D
		900	540	125,000	895,000	52	170M5820D
		1000	600	180,000	1,300,000	53	170M5816D
		1100	660	245,000	1,750,000	56	170M5817D
3	690 V AC (IEC) 700 V AC (UL)	500	300	14,000	99,500	43	170M6808D
		550	330	19,500	140,000	44	170M6809D
		630	380	31,000	220,000	45	170M6810D
		700	420	45,000	320,000	46	170M6811D
		800	480	69,500	490,000	48	170M6812D
		900	540	100,000	720,000	50	170M6813D
		1000	600	140,000	985,000	56	170M6814D
		1100	660	190,000	1,400,000	57	170M6892D
		1250	750	300,000	2,150,000	61	170M8554D
		1400	840	380,000	2,700,000	70	170M8555D
		1500	900	470,000	3,350,000	72	170M8556D
		1600	960	585,000	4,150,000	74	170M8557D

[1] 170M4867D – brak na liście UL

[3] Wartość podana dla maksymalnego prądu obciążenia.

Charakterystyka czasowo-prądowa wkładek NH000, NH00

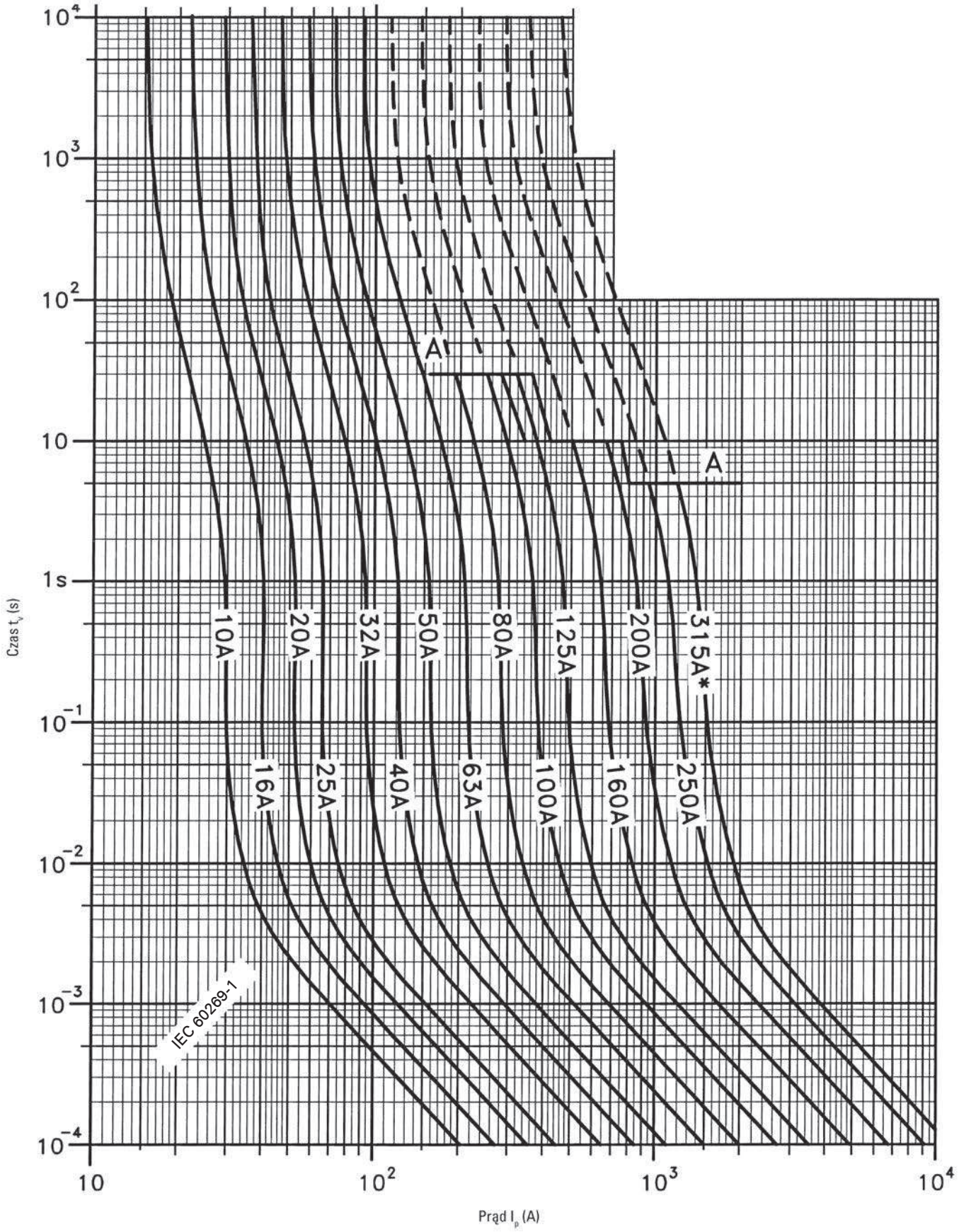

Charakterystyka prądów ograniczonych wkładek NH000, NH00

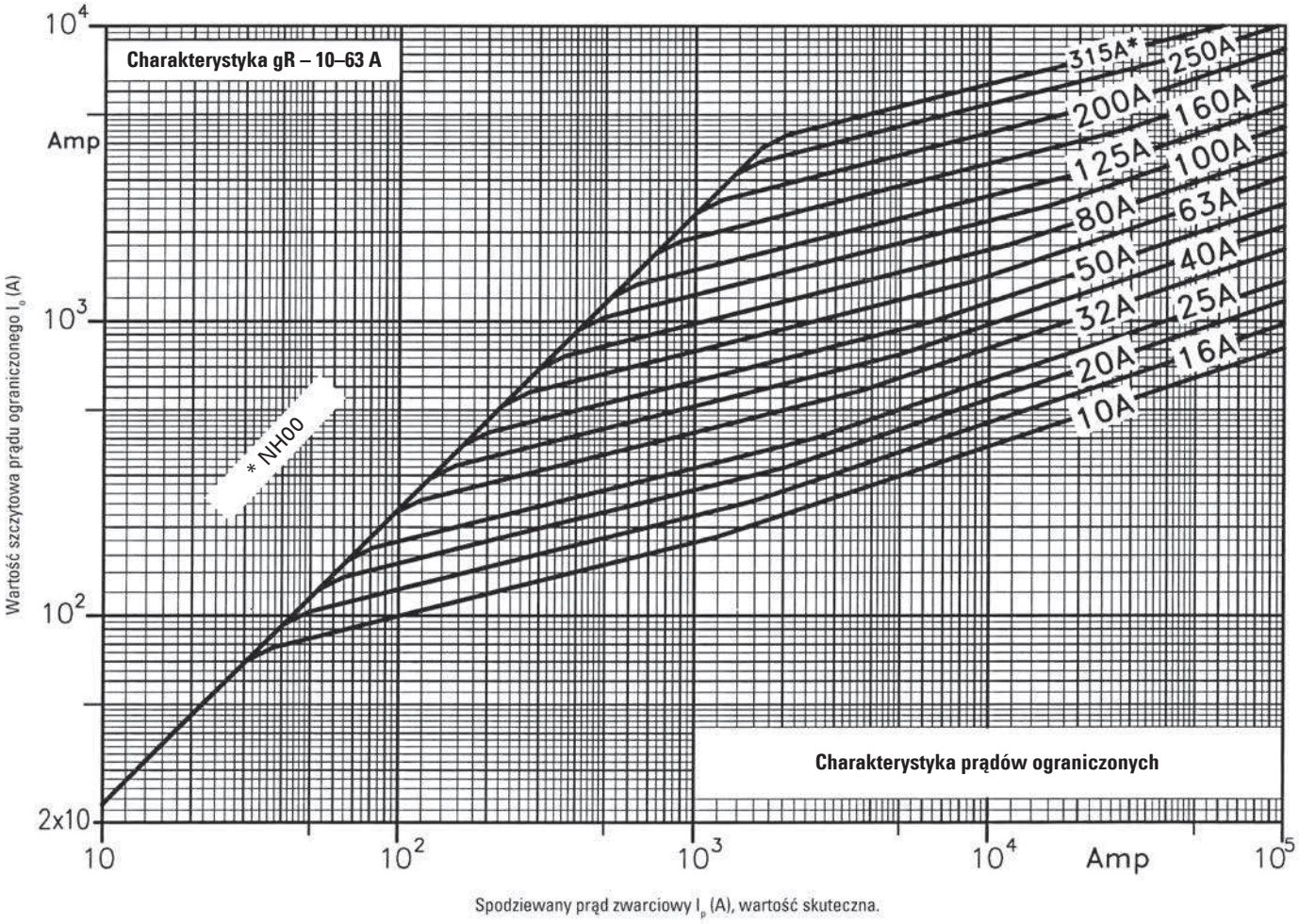

Charakterystyka czasowo-prądowa wkładek NH1

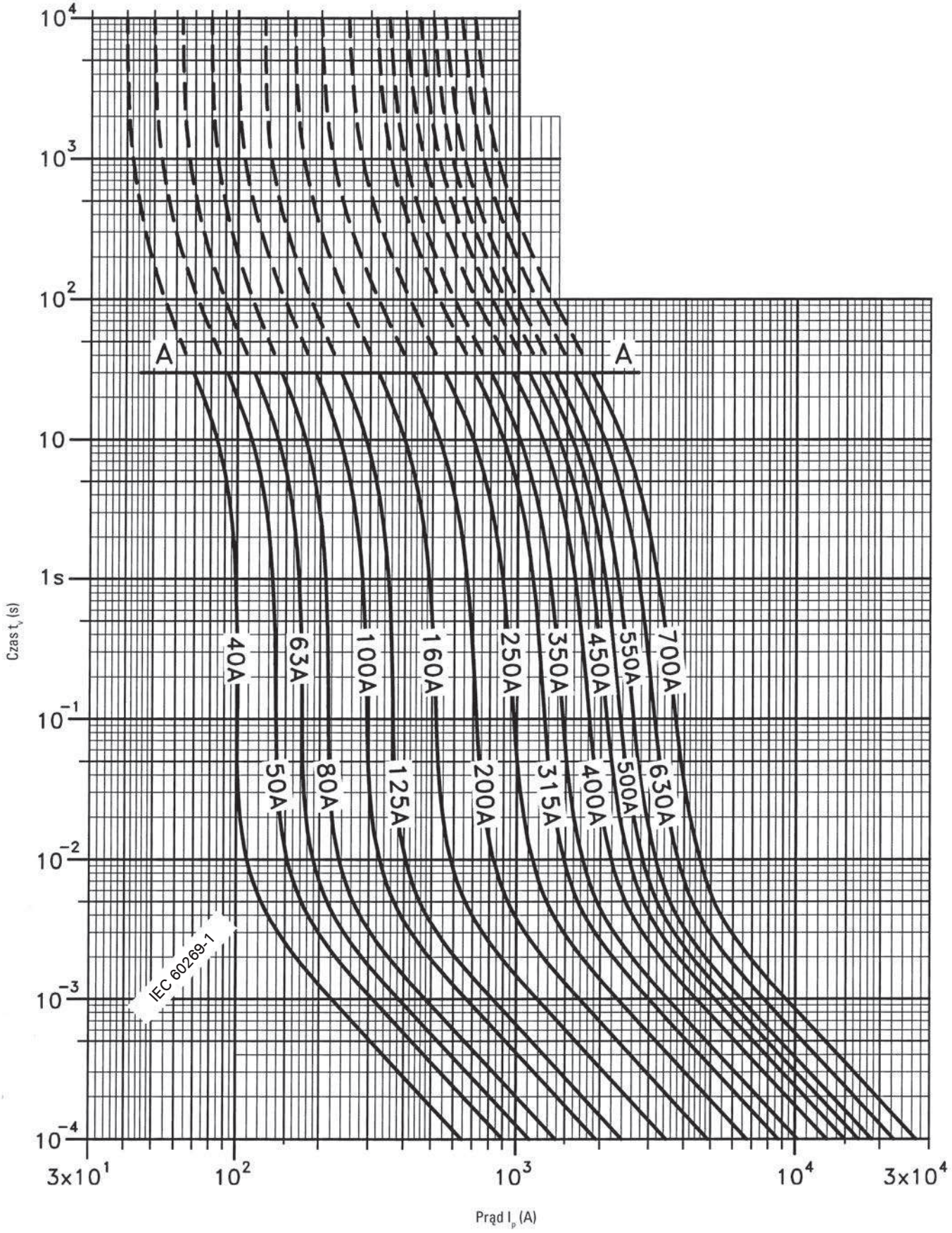

Charakterystyka prądów ograniczonych wkładek NH1

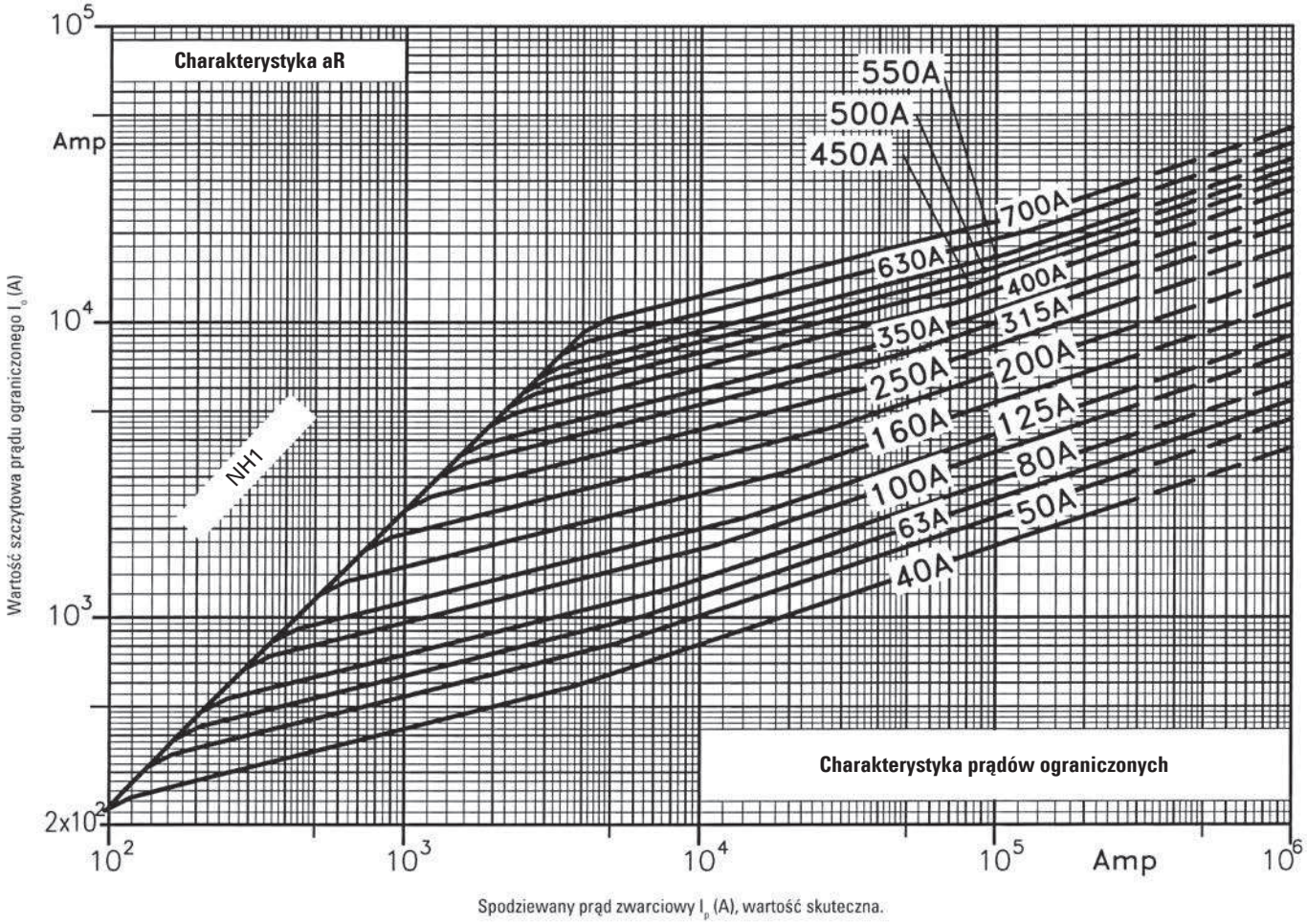

Charakterystyka czasowo-prądowa wkładek NH2

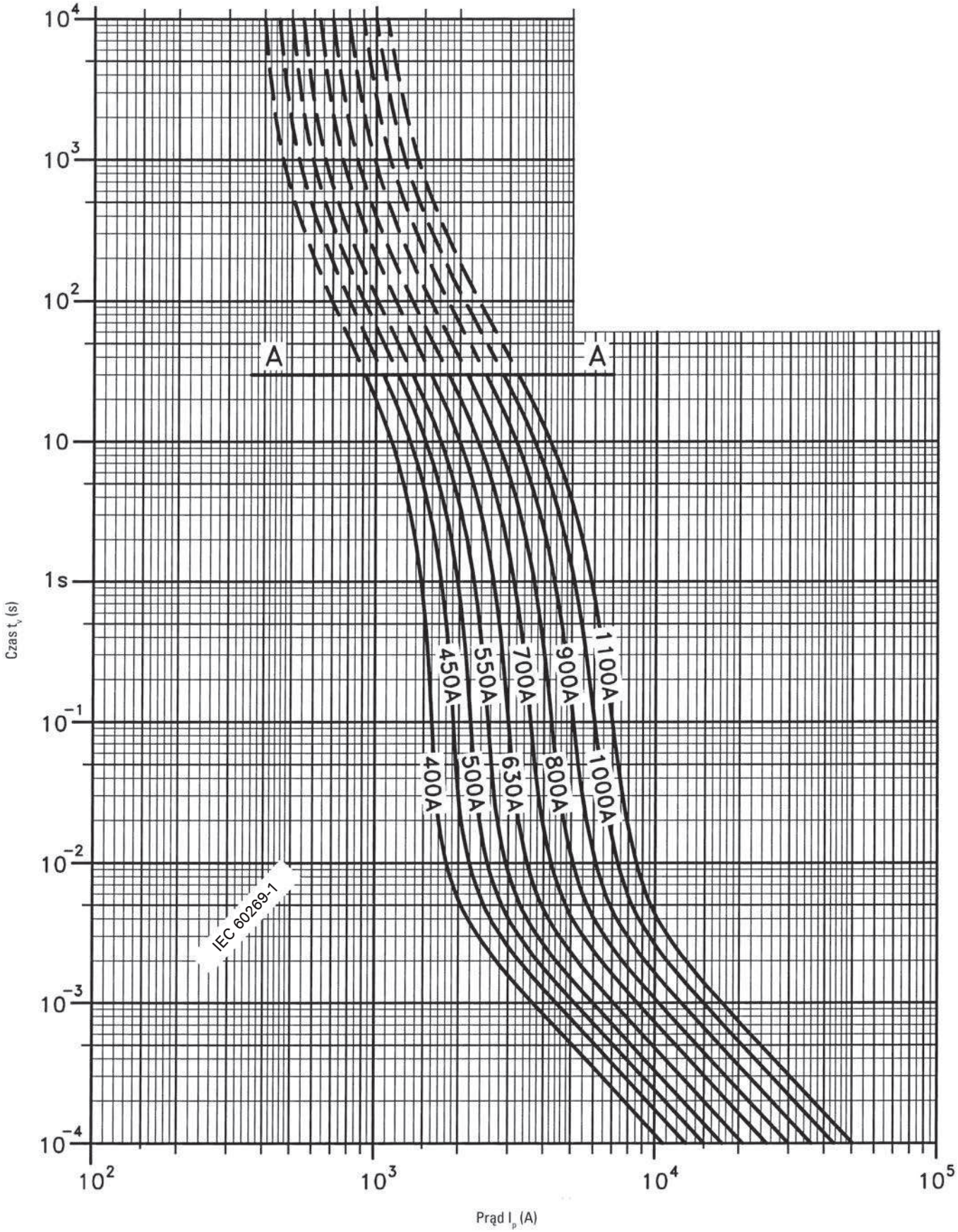

Charakterystyka prądów ograniczonych wkładek NH2

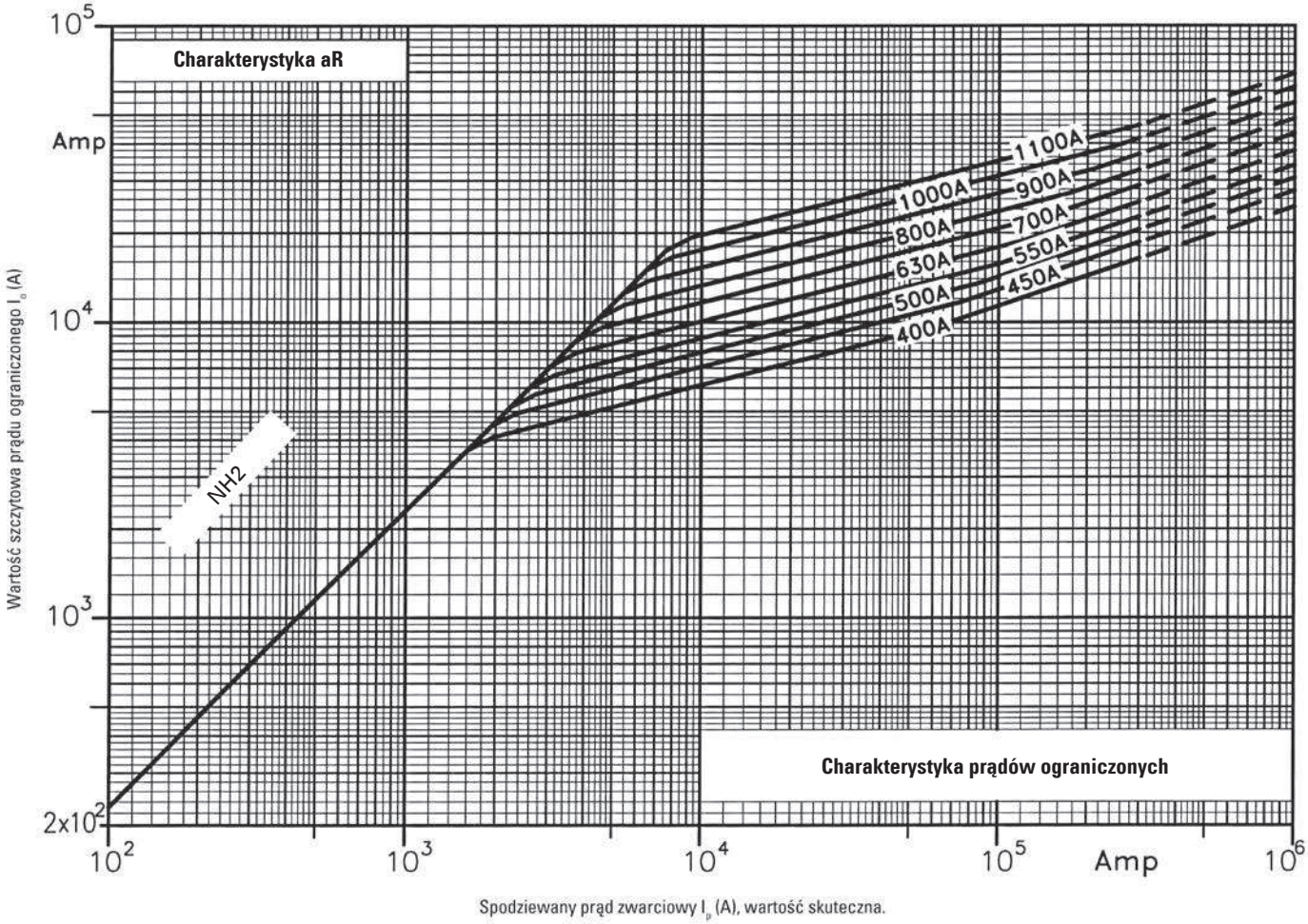

Charakterystyka czasowo-prądowa wkładek NH3

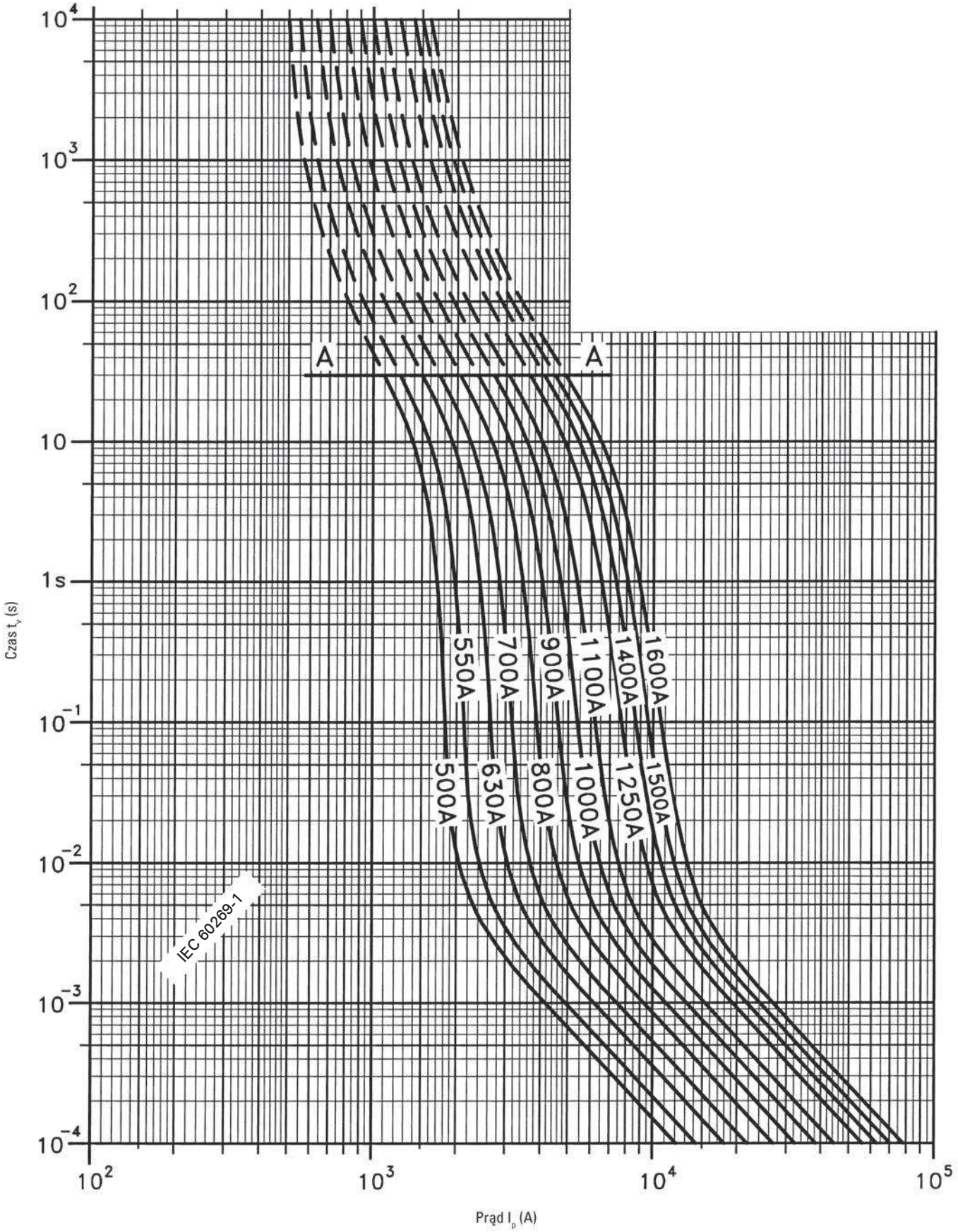

Charakterystyka prądów ograniczonych wkładek NH3

