Arkusz danych produktu
Specyfikacja

NSYETF
Połączone wsporniki Spacial SF/SM

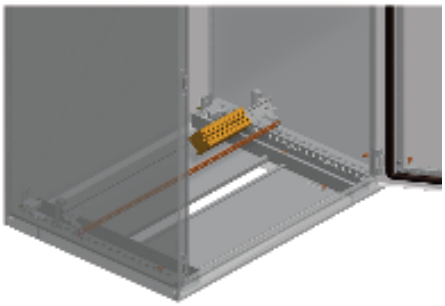

Parametry podstawowe

Gama produktów	Spacial
Zastosowanie urządzenia	Wielozadaniowy
Typ produktu lub komponentu	Obejma
Miejsce montażu	Na płycie montażowej Na strukturze obudowy
Podstawa montażowa	Szyna DIN Pręt uziemiający
Elementy składowe urządzenia	Elementy mocujące 1 złożone wsporniki
Ilość sztuk w zestawie	Zestaw 10 szt.

Parametry uzupełniające

Materiał	Stal cynkowana
Wysokość	86,5 mm
Szerokość	20 mm
Głębokość	115 mm

Oferta zrównoważonego rozwoju

Status oferty zrównoważonego rozwoju	Produkt ekologiczny Green Premium
RoHS (kod daty: RRTT)	Zgodny - od 0940 - Schneider Electric declaration of conformity Schneider Electric declaration of conformity
REACh	Referencja nie zawiera SVHC powyżej wartości progowej Referencja nie zawiera SVHC powyżej wartości progowej
Profil ekologiczny produktu	Dostępny Profil środowiskowy produktu
Instrukcje dotyczące zakończenia okresu eksploatacji produktu	Bez potrzeby specjalnych działań recyklingowych

Wyłączenie odpowiedzialności: Niniejsza dokumentacja nie pełni funkcji zastępczej i nie powinna być wykorzystywana do określenia niezawodności lub przydatności opisanych w niej produktów do konkretnych zastosowań użytkownika

Warunki gwarancji

Okres	18 miesięcy