Samozamykacz ASSA ABLOY DC120



- Samozamykacz nawierzchniowy z ramieniem standardowym
- Certyfikat zgodności z normą EN 1154
- Wielkość EN 2/3/4
- Do drzwi o szerokości skrzydła do 1100 mm i ciężarze do 80kg
- Do drzwi lewych i prawych
- Termo-zawory do regulacji prędkości zamykania w zakresach:
  zawór S 180° - 0°
  zawór L 15° - 0°
- Tłumienie otwierania (back-check) - regulacja zaworem BC w zakresie :
  powyżej 75°
- Kąt otwarcia do 180° (105° dla EN4)
- Standardowe kolory: srebrny, biały RAL9016, brązowy RAL8014 i czarny RAL9005



Srebrny EV1 | Biały RAL9016 | Brązowy RAL8014 | Czarny RAL9015

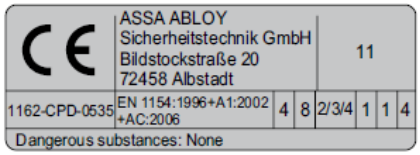

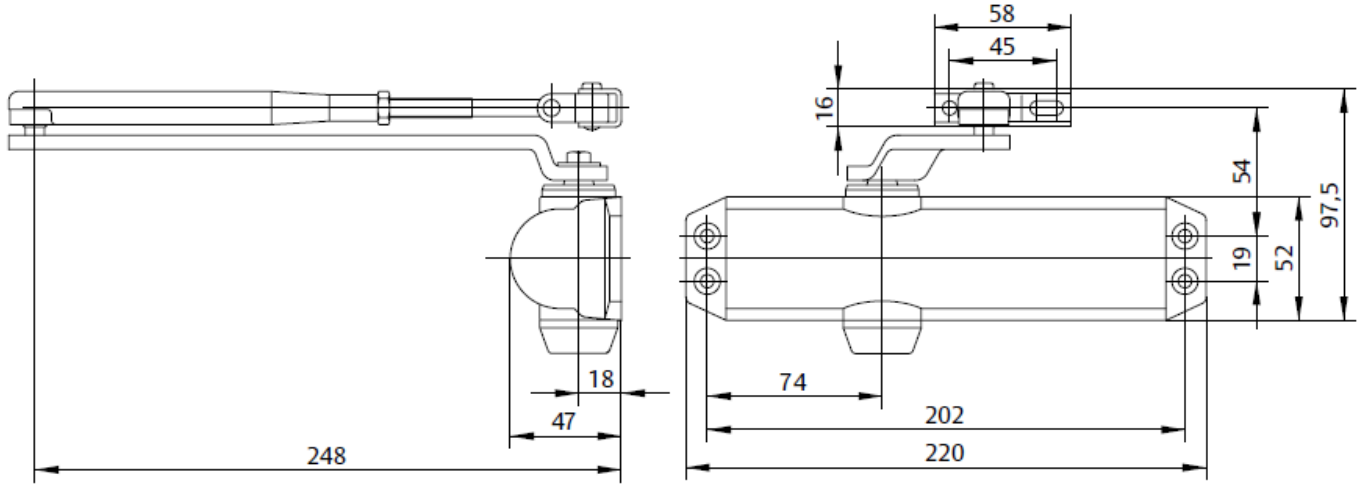

Opis	Numer artykułu
DC 120 z ram. stand. EN 2/3/4, srebrny EV1	DC120------EV1-
DC 120 z ram. stand. EN 2/3/4, biały RAL 9016	DC120------9016
DC 120 z ram. stand. EN 2/3/4, brązowy RAL 8014	DC120------8014
DC 120 z ram. stand. EN 2/3/4, czarny RAL 9005	DC120------9005