PLFM LED

ZONE 1,21 & 2,22

II 2G Ex d e IIC T6-T3 Gb
II 2G Ex d IIC T6-T3 Gb
II 2D Ex tb IIIC T80°C/T155°C Db



ATEX | ZONE 1,21 & 2,22 | IP66 | IK08

1.05

Przeciwwybuchowa oprawa z modułem LED przeznaczona do pracy w strefach 1,21 oraz 2,22 zagrożenia wybuchem. Oprawa dostępna z uchwytem do mocowania na słupie oraz opcjonalną siatką ochronną.

LED light fitting destined to work in 1,21 and 2,22 of explosion hazard zones. Light fitting can be equipped with pole mounting bracket and optional protective grid.

DANE TECHNICZNE:	Typ źródła światła: LED Klasa ochronności: I Stopień ochrony: IP66 IK: 08	Żywotność oprawy: >50.000 godzin Temp. otoczenia: od -20°C do +40°C
BUDOWA:	Korpus: odlew aluminiowy Klosz: szkło borokrzemowe	
MOCOWANIE:	Oprawa przeznaczona do zawieszania (zwieszakowa, na rurze, na ścianie, na suficie)	
ZASILANIE:	Napięcie: 230V 50Hz (60Hz na specjalne zamówienie) Dławnica: 1 x adapter ADP 03/23 Średnica kabla: ø 6-15 mm Zaciski przyłączeniowe: 5x2,5 mm^2 Okablowanie: końcowe	
CERTYFIKATY:	EXA 14 ATEX 0056X	

TECHNICAL DATA:	Light source: LED Protection class: I Protection degree: IP66 IK: 08	Lifetime: >50.000h Ambient temp.: from -20°C to +40°C
CONSTRUCTION:	Housing: aluminium cast Diffuser: borosilicate glass	
MOUNTING:	Light fitting designed for suspending (pendant, on pipe, on wall, on ceiling)	
ELECTRICAL UNIT:	Voltage: 230V 50Hz (60Hz on request) Cable gland: 1 x ADP 03/23 adapter Cable diameter: ø 6-15 mm Terminal block: 5x2,5 mm^2 Power supply: end wiring	
CERTIFICATES:	EXA 14 ATEX 0056X	

© Copyright ATM Lighting sp. z o.o. Wszystkie prawa zastrzeżone.
Firma ATM Lighting sp. z o.o. zastrzega możliwość wprowadzenia zmian bez uprzedniego informowania.

WYMIARY | DIMENSIONS

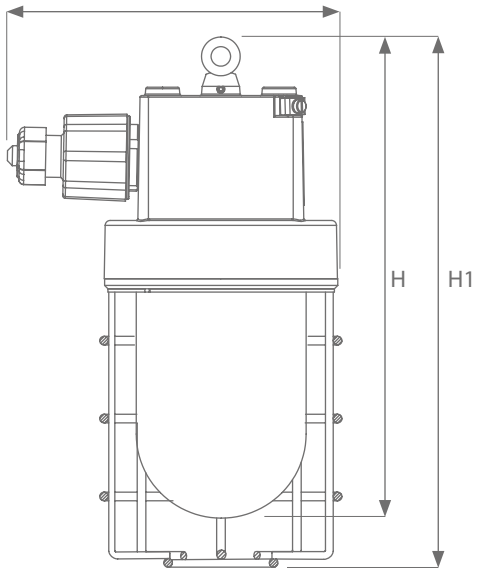

TYP | TYPE	L	H	H1
PLFM LED	175	320	345

FOTOMETRIA | PHOTOMETRY

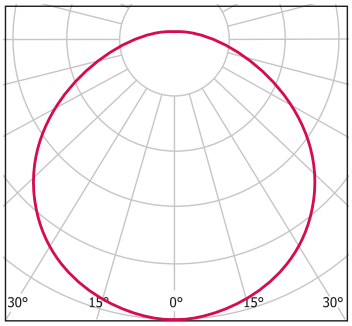

1.06

TYPY | TYPES

TYP TYPE	MOC WATTAGE	STRUMIEŃ ŚWIETLNY [lm] LUMINOUS FLUX [lm]	ŹRÓDŁO ŚWIATŁA LIGHT SOURCE	KLASA TEMP. (GAZ) TEMP. CLASS (GAS)	T_{0MAX} (PYŁ) T_{0MAX} (DUST)
PLFM 20 LED	20W	1300	MODUŁ LED LED MODULE	T6	80°C
PLFM 100/3	12W PHILIPS	1055	E27 LED	T6	80°C

AKCESORIA | ACCESSORIES

TYP | TYPE

Siatka ochronna

Wire guard PLFM

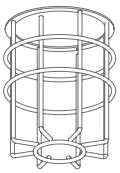

© Copyright ATM Lighting sp. z o.o. All rights reserved.
Technical modification reserved without prior notice.