OPRAWA DWUSTRONNA KIERUNKOWA

ARROW P

WYKONANIE:
Obudowa z białego poliwęglanu, opcjonalnie z szarego lub czarnego
Szyba z plexi
MONTAŻ:
Podtynkowy (sufit)
NAPIĘCIE ZASILANIA:
Oprawa autonomiczna – 220 - 240VAC 50/60Hz
Oprawa do centralnej baterii CB – 220 - 240VAC 50/60Hz; 176 - 275VDC
Oprawa do centralnej baterii FZLV – 24VDC
ŹRÓDŁO ŚWIATŁA:
1W, 2W LED
CZAS ŁADOWANIA:
ECO LED: maks. 24h
STANDARD: maks. 24h
PREMIUM: maks. 12h; energooszczędny układ ładowania
CZAS PODTRZYMANIA:
ECO LED: 1h lub 3h
STANDARD: 1h lub 3h
PREMIUM: 1h lub 3h
KLASA IZOLACJI:
II lub III
STOPIEŃ OCHRONY:
IP40
ODLEGŁOŚĆ ROZPOZNAWANIA:
25m
TEMPERATURA OTOCZENIA:
t_a: 0°C - +40°C
OPCJE:
SE – awaryjna (na ciemno)
SA – sieciowo-awaryjna (na jasno)
AT – autotest
RU – system monitoringu opraw awaryjnych Rubic UNA
FZLV – system centralnej baterii 24 VDC
CB – system centralnej baterii
INFORMACJE DODATKOWE:
Dioda LED sygnalizująca obecność napięcia i ładowanie akumulatora
Zabezpieczenie przed głębokim rozładowaniem
Oprawa w III klasie ochronności dla niskonapięciowego systemu centralnej baterii FZLV



WYMIARY (mm):

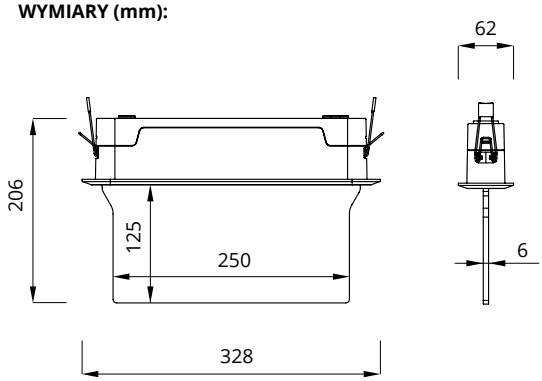

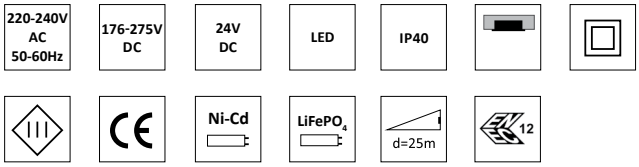

KM 618355
BS-EN60592-2-22



*patrz Piktogramy

*lista piktogramów dostępna na www.awex.eu
Aktualna lista produktów z certy ikatami Kitemark, ENEC i CNBOP jest dostępna na www.awex.eu

OPRAWA DWUSTRONNA KIERUNKOWA

KONFIGURACJA OPRAWY AUTONOMICZNEJ

KOD	MOC	MODUŁ	AUTONOMIA [h]	TRYB	OPCJA	KOLOR
			ECO LED			
ARP	1W	E	1 3	SE	PT AT X	WH GR BL
			STANDARD			
ARP	1W	C	1 3	SA	PT X	WH GR BL
	2W	C	1 3	SA	PT X	WH GR BL
			PREMIUM			
ARP	1W	B	1 3	SA	AT RU	WH GR BL
	2W	B	1 3	SA	AT RU	WH GR BL

KONFIGURACJA OPRAWY DO CENTRALNEJ BATERII

KOD	MOC	MODUŁ	SYSTEM	OPCJA	KOLOR
ARP	1W	F	CB	CBS X	WH GR BL
	2W	F	CB	CBS X	WH GR BL

KONFIGURACJA OPRAWY DO CENTRALNEJ BATERII – ADRESOWALNEJ

KOD	MOC	MODUŁ	SYSTEM	OPCJA	KOLOR
ARP	1W	Z	CB	ADE ADP	WH GR BL
	2W	Z	CB	ADE ADP	WH GR BL

KONFIGURACJA OPRAWY DO CENTRALNEJ BATERII FZLV

KOD	MOC	SYSTEM	KOLOR
ARP	1W	FZLV	WH GR BL
	2W	FZLV	WH GR BL

LEGENDA:

ARP – oprawa ARROW P
E – układ zasilający dla oprawy w wersji ECO LED
C – układ zasilający dla oprawy w wersji STANDARD
B – układ zasilający dla oprawy w wersji PREMIUM
F – układ zasilający dla oprawy do centralnej baterii
Z – zintegrowany układ zasilający dla oprawy adresowej do centralnej baterii
SE – awaryjna (na ciemno)
SA – sieciowo-awaryjna (na jasno, możliwość pracy w trybie SE)
PT – przycisk testu
X – oprawa bez dodatkowych opcji
AT – autotest
RU – system monitoringu opraw awaryjnych Rubic UNA
CB – system centralnej baterii
CBS – oprawa do centralnej baterii CBS
ADE – oprawa do centralnej baterii CBS z modułem adresowym ADE w technologii SMART
ADP – oprawa do centralnej baterii CBS z modułem adresowym ADP w technologii SMART
FZLV – oprawa do centralnej baterii 24VDC
WH – oprawa w kolorze białym
GR – oprawa w kolorze szarym
BL – oprawa w kolorze czarnym