ZDV Zaczep dwuteownika

5,0 Grubość blachy: 5,0 mm

Produkt do bardzo dużych obciążeń

Informacje

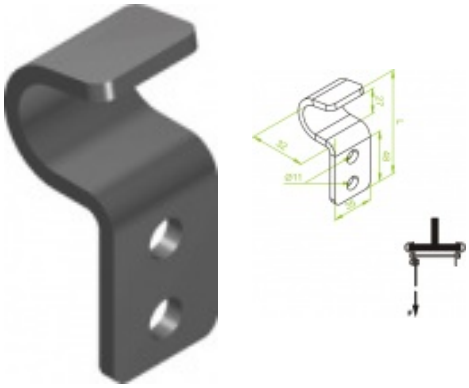

Zastosowanie
Podwieszanie tras kablowych.

Materiał
Stal cynkowana metodą cynku płatkowego
PN-EN ISO 10683:2014-09
Na zamówienie:
E- stal kwasoodporna
L- lakierowanie w standardowym kolorze RAL

Dodatkowe informacje
UWAGA! Cynkowanie ogniowe metodą zanurzeniową (PN-EN ISO 1461:2011) i cynkowanie dyfuzyjne (PN-EN ISO 17668:2016) dla elementów o max. wymiarze 200 mm, zastąpione będzie metodą cynku płatkowego PN-EN ISO 10683:2014-09

Wersje

Symbol	Numer katalogowy	Długość L (mm)	Obciążenie maksymalne F max (kN)	Ciężar 1 szt. (kg)	Ilość (szt.)
ZDV	750907	85	3	0,18	50


BAKS