Końcówki kablowe i łączniki do kabli skompresowanych

Końcówki kablowe CKOR i łączniki CKL są dopasowane wymiarami do nowego rodzaju kabli skompresowanych o profilu okrągłym wielodrutowym klasy 2 typu RMC. Są elementem systemu końcówka / łącznik i matryca opracowanego przez Ergom w celu zapewnienia dobrej jakości połączeń zaciskowych dla nowego typu kabli.

Końcówki kablowe rurowe do kabli skompresowanych

CKOR



Innowacja

w skali rynku

Cechy i korzyści:

☑ do kabli o profilu okrągłym wielodrutowym „RMC” Klasy 2 wg.PN-EN 60228 2007.

☑ przyłączenie dwóch lub więcej końcówek do jednego zacisku bez ryzyka obluzowania się połączenia.

☑ cynowanie galwaniczne - dobra odporność powierzchni na utlenianie.

Materiał: **Cu.**

Pokrycie: **cynowane galwanicznie;**

Wykonanie: **compact.**

Uwaga! żyły sektorowe muszą zostać przeformowane “na okrągło”.

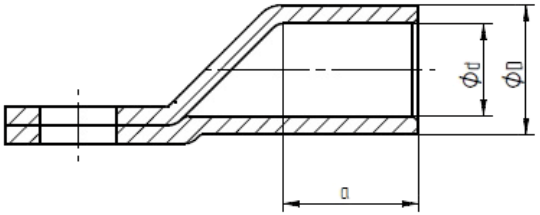

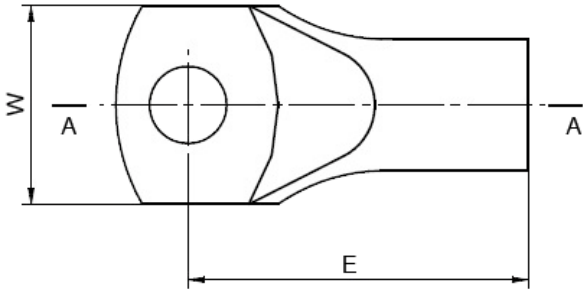

Typ	Art.. Nr	Przekrój [mm²]	Wymiary [mm]					Zacisk	Zaprasowanie		Opakowanie [szt]	Waga [kg]
			d	D	a	E	W		Nr gniazda	Lz/s		
CKOR 10/5	E11KM-05020102300	10	4,2	6,2	9	21	11,5	M5	C10	1	50	0,35
CKOR 10/6	E11KM-05020102400					22,5	12	M6				0,39
CKOR 10/8	E11KM-05020102500					24,5	14	M8				0,43
CKOR 10/10	E11KM-05020102600					26	15	M10				0,44
CKOR 16/6	E11KM-05020102900	16	5,5	7,7	10	25	13,5	M6	C16	1	50	0,61
CKOR 16/8	E11KM-05020103000					27	15	M8				0,65
CKOR 16/10	E11KM-05020103100					28	16,5	M10				0,69
CKOR 16/12	E11KM-05020103250					29,5	18,5	M12				0,72

CKOR 25/6	E11KM-05020103400	25	6,6	9	10	25,5	15	M6	C25	1	50	0,81
CKOR 25/8	E11KM-05020103500					27,5	16	M8				0,88
CKOR 25/10	E11KM-05020103600					29	18	M10				0,93
CKOR 25/12	E11KM-05020103700					30,5	19,5	M12				0,97
CKOR 35/8	E11KM-05020104000	35	7,7	10,6	11	29,5	18	M8	C35	1	50	1,34
CKOR 35/10	E11KM-05020104100					31	19,5	M10				1,42
CKOR 35/12	E11KM-05020104200					32,5	21	M12				1,48
CKOR 50/8	E11KM-05020104600	50	9,2	12,4	11	31	19	M8	C50	1	25	1,87
CKOR 50/10	E11KM-05020104700					32,5	21	M10				1,97
CKOR 50/12	E11KM-05020104800					34	23	M12				2,05
CKOR 70/8	E11KM-05020105300	70	11	14,6	21	41,5	22	M8	C70	1	25	3,17
CKOR 70/10	E11KM-05020105400					43	24	M10				3,33
CKOR 70/12	E11KM-05020105500					44,5	25	M12				3,46
CKOR 70/16	E11KM-05020105700					48,5	28	M16				3,73
CKOR 95/10	E11KM-05020106000	95	13	17	21	44,5	26	M10	C95	1	25	4,55
CKOR 95/12	E11KM-05020106100					46	28	M12				4,75
CKOR 95/16	E11KM-05020106300					50	30	M16				5,01
CKOR 120/10	E11KM-05020106600	120	14,5	19	22	47	28	M10	C120	1	25	6,02
CKOR 120/12	E11KM-05020106700					48,5	29,5	M12				6,26
CKOR 120/16	E11KM-05020106900					52,5	32	M16				6,73
CKOR 150/10	E11KM-05020107200	150	16,2	21	22	48,5	30	M10	C150	1	10	7,41
CKOR 150/12	E11KM-05020107300					50	32	M12				7,71
CKOR 150/16	E11KM-05020107500					54	34	M16				8,25
CKOR 150/20	E11KM-05020107600					58	36,5	M20				8,84

CKOR 185/10	E11KM-05020107700	185	18	23	24	52	33	M10	C185	2	10	9,21
CKOR 185/12	E11KM-05020107800					53,5	33	M12				9,43
CKOR 185/16	E11KM-05020108000					57,7	36	M16				10,14
CKOR 185/20	E11KM-05020108100					61,5	38,5	M20				10,9
CKOR 240/12	E11KM-05020108300	240	20,6	26	24	56	38	M12	C240	2	10	12,46
CKOR 240/16	E11KM-05020108500					60	38	M16				13,24
CKOR 240/20	E11KM-05020108600					64	41	M20				14,14

Lz/s = Liczba zaciśnięć szerokie

Łączniki rurowe do kabli skompresowanych

CKL



Cechy i korzyści:

☑ do kabli o profilu okrągłym wielodrutowym „RMC” Klasy 2 wg.PN-EN 60228 2007.

☑ przetłoczenie pośrodku gwarantuje, że żyły zaciskanych przewodów nie stykają się ze sobą oraz zapewnia wsunięcie przewodu na odpowiednią długość.

☑ cynowanie galwaniczne - dobra odporność powierzchni na utlenianie.

Materiał: **Cu.**

Pokrycie: **cynowane galwanicznie;**

Wykonanie: **compact.**

Uwaga! żyły sektorowe muszą zostać przeformowane “na okrągło”.

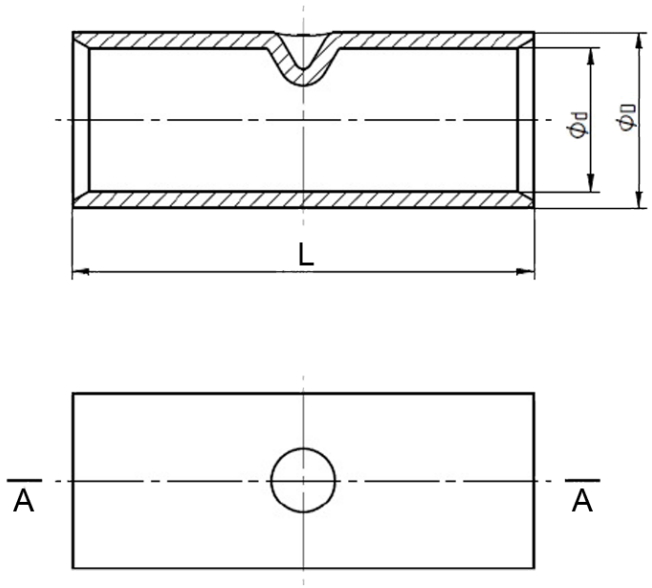

Typ	Art. nr	Przekrój	Wymiary [mm]			Zaprasowanie		Opakowanie [szt]	Waga [kg]
			L	d	D	Nr gniazda	Lz/s		
CKL 10	E11KM-05060200200	10	30	4,2	6,2	C10	1	50	0,36
CKL 16	E11KM-05060200300	16	30	5,5	7,7	C16	1	50	0,545
CKL 25	E11KM-05060200400	25	30	6,6	9	C26	1	50	0,7
CKL 35	E11KM-05060200500	35	32	7,7	10,6	C35	1	50	1,03
CKL 50	E11KM-05060200600	50	32	9,2	12,4	C50	1	25	1,35
CKL 70	E11KM-05060200700	70	48	11	14,6	C70	1	25	3,065
CKL 95	E11KM-05060200800	95	48	13	17	C95	1	25	3,95

CKL 120	E11KM-05060200900	120	50	14,5	19	C120	1	25	5,15
CKL 150	E11KM-05060201000	150	52	16,2	21	C150	1	10	6,4
CKL 185	E11KM-05060201100	185	56	18	23	C185	2	10	7,9
CKL 240	E11KM-05060201200	240	58	20,6	26	C240	2	10	10

Lz/s = Liczba zaciśnięć szerokie