# PATRZ KARTA - NZM4-XS-R



**Zespół wyłącznika głównego, uchwyt czarny, boczne prawe**

| | |
|---|---|
| **Typ** | **NZM4-XS-R** |
| **Catalog No.** | **289807** |

Powering Business Worldwide™

Abbildung ähnlich

## Program dostaw

| | |
|---|---|
| Zakres dostawy | Door coupling rotary handle<br>Przedłużenie osi NZM…-XV4<br>Zewnętrzna tabliczka ostrzegawcza/tabliczka informacyjna w języku niemieckim/angielskim<br>czarno-żółty symbol ostrzegawczy |
| Asortyment | Akcesoria |
| Akcesoria | Zespół wyłącznika głównego montaż boczny |
| Norma/Dopuszczenie | UL/CSA, IEC |
| Wielkość gabarytowa | NZM4 |
| Description | Kit for use as a main switch |
| Function | Actuation of the switch on the control panel side wall<br>Switch mounting on mounting plate<br>Standard, czarne/szare |
| Stopień ochrony | IP66<br>UL/CSA Type 4X, Type 12 |
| Blokada drzwi | Lockable on OFF with max. 3 padlocks<br>can also be modified in I position |
| Project planning information | Zewnętrzna tabliczka ostrzegawcza/tabliczka informacyjna na zaczepy<br>For enhanced busbar tag shroud on the incomer side, please order IP2X protection against contact with a finger. |
| Actuation | Actuation on the right |
| Stosowane do | NZM4(-4)<br>N(S)4(-4) |

## Świadectwo typu zgodnie z IEC/EN 61439

| | |
|---|---|
| Certyfikat konstrukcji IEC/EN 61439 | |
| 10.2 Wytrzymałość materiałów i części | |
| 10.2.2 Odporność na korozję | Wymagania odnośnie normy produktowej zostały spełnione. |
| 10.2.3.1 Wytrzymałość cieplna powłoki | Wymagania odnośnie normy produktowej zostały spełnione. |
| 10.2.3.2 Rezystancja materiału izolacyjnego przy normalnym cieple | Wymagania odnośnie normy produktowej zostały spełnione. |
| 10.2.3.3 Rezystancja materiału izolacyjnego przy nietypowym cieple | Wymagania odnośnie normy produktowej zostały spełnione. |
| 10.2.4 Wytrzymałość na działanie promieniowania UV | Wymagania odnośnie normy produktowej zostały spełnione. |
| 10.2.5 Podnoszenie | Nie dotyczy, ponieważ należy ocenić całą szafę sterowniczą. |
| 10.2.6 Kontrola odporności na uderzenia | Nie dotyczy, ponieważ należy ocenić całą szafę sterowniczą. |
| 10.2.7 Napisy | Wymagania odnośnie normy produktowej zostały spełnione. |
| 10.3 Stopień ochrony powłok | Nie dotyczy, ponieważ należy ocenić całą szafę sterowniczą. |
| 10.4 Odstępy izolacyjne powietrzne i prądów pełzających | Wymagania odnośnie normy produktowej zostały spełnione. |
| 10.5 Ochrona przed porażeniem elektrycznym | Nie dotyczy, ponieważ należy ocenić całą szafę sterowniczą. |
| 10.6 Montaż elementów eksploatacyjnych | Nie dotyczy, ponieważ należy ocenić całą szafę sterowniczą. |
| 10.7 Wewnętrzne obwody prądowe i połączenia | Należy do zakresu odpowiedzialności wykonawcy szafy sterowniczej. |
| 10.8 Przyłącza przewodów wchodzących z zewnątrz | Należy do zakresu odpowiedzialności wykonawcy szafy sterowniczej. |
| 10.9 Właściwości izolacji | |
| 10.9.2 Wytrzymałość elektryczna o częstotliwości roboczej | Należy do zakresu odpowiedzialności wykonawcy szafy sterowniczej. |
| 10.9.3 Odporność na napięcie udarowe | Należy do zakresu odpowiedzialności wykonawcy szafy sterowniczej. |
| 10.9.4 Sprawdzanie powłok z materiału izolacyjnego | Należy do zakresu odpowiedzialności wykonawcy szafy sterowniczej. |
| 10.10 Nagrzanie | Oszacowanie nagrzania należy do zakresu odpowiedzialności wykonawcy szafy sterowniczej. Eator dostarczy danych na temat straty mocy aparatów. |
| 10.11 Odporność na zwarcia | Należy do zakresu odpowiedzialności wykonawcy szafy sterowniczej. Przestrzegać wytycznych odnośnie aparatów łączeniowych. |
| 10.12 Kompatybilność elektromagnetyczna | Należy do zakresu odpowiedzialności wykonawcy szafy sterowniczej. Przestrzegać wytycznych odnośnie aparatów łączeniowych. |

| | | |
|---|---|---|
| 10.13 Działanie mechaniczne | | Spełnienie wymagań w aparacie jest jednoznaczne z przestrzeganiem instrukcji montażu (IL). |

## Dane techniczne zgodne z ETIM 6.0

| | | |
|---|---|---|
| Low-voltage industrial components (EG000017) / Handle for power circuit breaker (EC000229) | | |
| Electric engineering, automation, process control engineering / Low-voltage switch technology / Circuit breaker (LV < 1 kV) / Handle for switch devices (ecl@ss8.1-27-37-04-14 [AKF012011]) | | |
| Lockable | | Yes |
| Colour | | Black |
| Suitable for emergency stop | | No |
| With axe | | Yes |
| Suitable for power circuit breaker | | Yes |
| Suitable for switch disconnector | | Yes |

## Aprobaty

| | | |
|---|---|---|
| Product Standards | | UL489; CSA-C22.2 No. 5-09; IEC60947, CE marking |
| UL File No. | | E140305 |
| UL Category Control No. | | DIHS |
| CSA File No. | | 022086 |
| CSA Class No. | | 1437-01 |
| North America Certification | | UL listed, CSA certified |
| Degree of Protection | | IEC: IP66, UL/CSA Type 4X, 12 |

## Wymiary

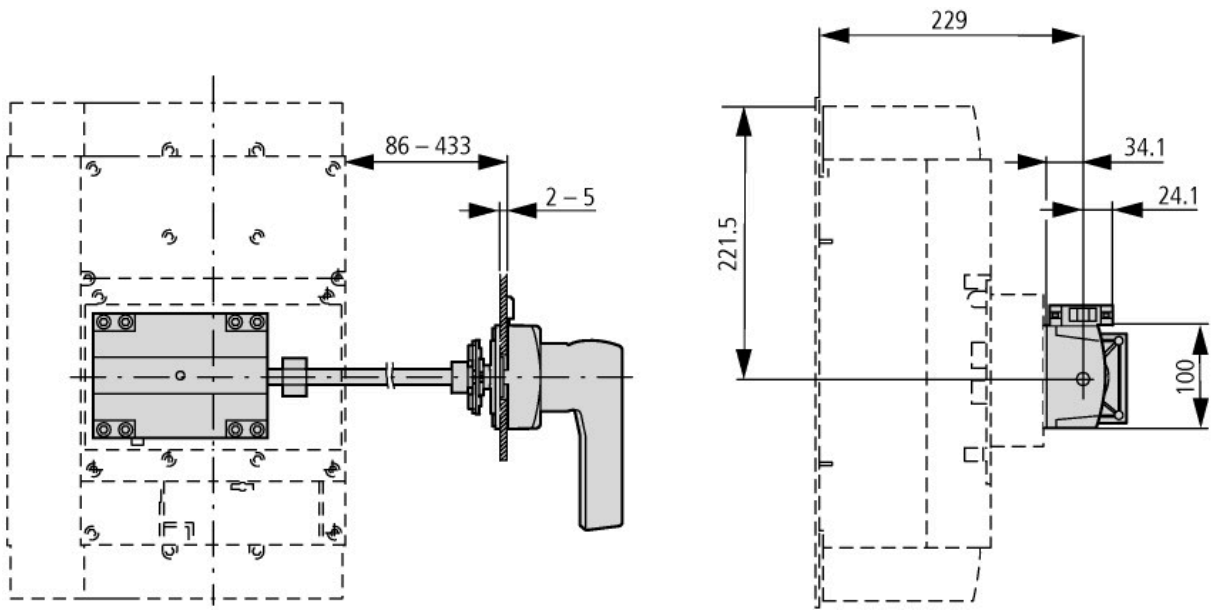


## Pozostałe informacje o produkcie (łącza)

| | |
|---|---|
| **IL01219029Z (AWA1230-2240) Side wall actuator NZM4** | |
| IL01219029Z (AWA1230-2240) Side wall actuator NZM4 | ftp://ftp.moeller.net/DOCUMENTATION/AWA_INSTRUCTIONS/IL01219029Z2011_01.pdf |


© 03/2018 by Eaton Industries GmbH