PLAF LED 60

2700lm 20W IP67D

CE | IP67D | 220-240V | 50/60HZ | 850° | IK 07 | LED | Cosφ >0.9



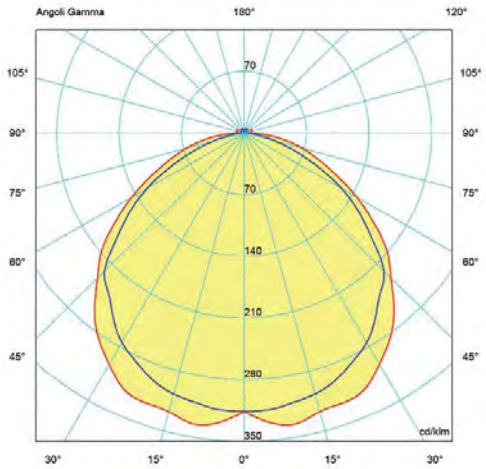

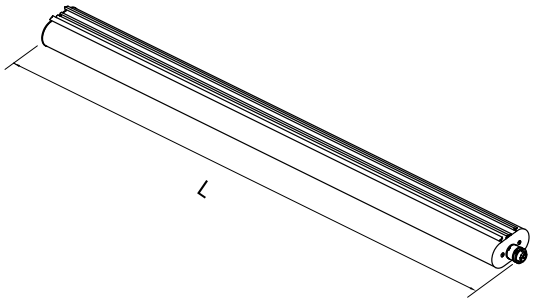

APPLICAZIONI

Apparecchio stagno a LED per l'industria e il terziario.

PRESTAZIONI MECCANICHE

Corpo in policarbonato coestruso autoestinguente satinato, resistente ai raggi UV (sistema Anti UV JEDEX).
Tappi in materiale plastico con connettore ad innesto rapido.
Ottica diffondente in alluminio con funzione di dissipatore.
Sistema di fissaggio con due agganci a molla per il montaggio a plafone e due agganci per l'installazione a sospensione in dotazione con l'apparecchio.
Fune d'acciaio esclusa.
Presa femmina per alimentazione da cablare (7PR3702-V) inclusa.
Dimensioni: 100 mm x H 63.5 mm , L= 645 mm
Grado di protezione: IP67D
Colore: _____

PRESTAZIONI ILLUMINOTECNICHE

Flusso luminoso led Tj25°C: 2.700 lm
Flusso luminoso OUT Tj 25°C: 2.240 lm
Emissione diretta.
Durata utile (L80/B20): 50.000 h Ta 25°C
Sicurezza fotobiologica: rischio esente RGO, norma IEC 62471

PRESTAZIONI ELETTRICHE

Connessione rapida.
Alimentazione incorporata CAE.
A richiesta: DIM (dimmerabile 1-10V) e DALI (dimmerabile DALI);
220-240V, 50/60 Hz
Fattore di potenza: Cosφ >0,9 , classe I.
Potenza LED: 18,2 W
Potenza dell'apparecchio 20 W.
Temperatura ambiente: -20°C +40°C.
CE - EN 60598-2-1. Assil Quality.

SORGENTE

Moduli LED MID POWER, temperatura colore 4.000°K,
Resa cromatica Ra>80.
Tolleranza del colore (MacAdam) : 3 SDCM.
Configurazione: ==

ACCESSORI

Terminale di chiusura file.
Kit fusibile 10A
Molle di fissaggio antivandalo.
Prolunga lunghezza 300 mm.
Prolunga lunghezza 600 mm.
Prolunga lunghezza 800 mm.
Prolunga lunghezza 1000 mm.

Emergenza rispondente alle indicazioni contenenti nella normativa UNI EN 1838

A motivo dell'evoluzione tecnologica, il flusso luminoso e la potenza elettrica presentano tolleranze di +/- 10% rispetto al valore indicato. Ta +25°C.
Con il CRI>90 si ha un deprezzamento del flusso del 10%.
Dimensioni e specifiche soggette a modifiche senza preavviso. ST. 0315