Łącznik ŁUK E16, E25

zatablicowy z płytką przednią



IP 65 względem pulpitu



Możliwość wykonania ŁUK E16, E25 w wersji z płytką przednią i pokrętłem jak ŁUK E12,

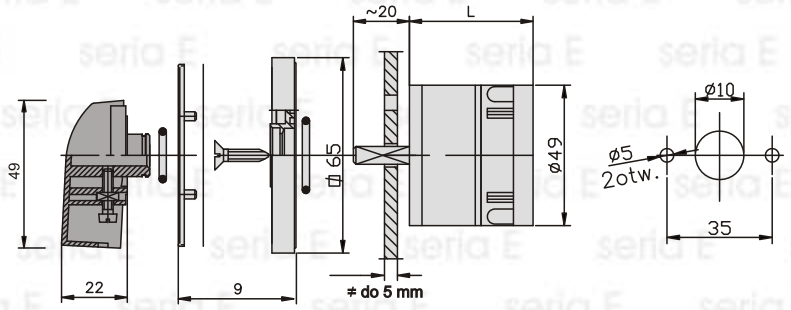

Łączniki zatablicowe z płytką przednią								
Liczba segmentów	1	2	3	4	5	6	7	8
Długość L (mm)	46	58	70	82	94	106	118	130



IP 65 względem pulpitu

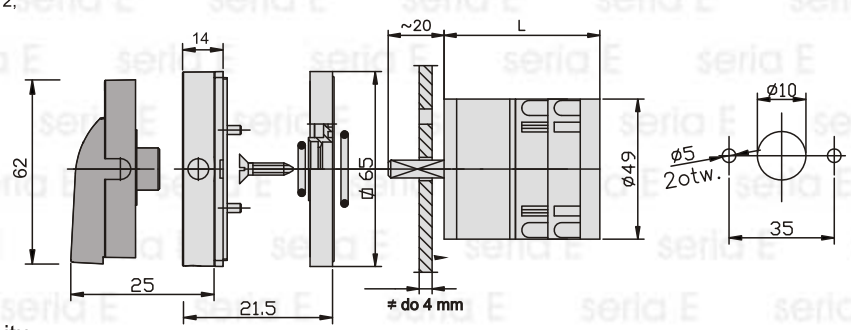

mocowany na szynie



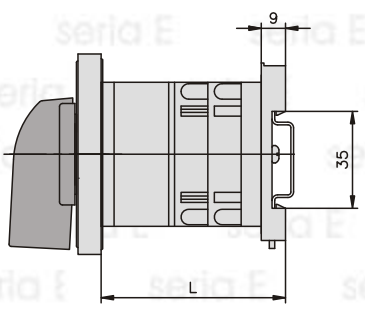

Łączniki mocowane na szynie								
Liczba segmentów	1	2	3	4	5	6	7	8
Długość L (mm)	55	67	79	91	103	115	127	139

ŁUK E16 z płytką przednią		ŁUK E25 z płytką przednią		Programy łączeń
ozna. handlowe	nr katalogowy	ozna. handlowe	nr katalogowy	
ŁUK E16-12	951601	ŁUK E25-12	952501	włącz-wyłącz O-I
ŁUK E16-15	951618	ŁUK E25-15	952518	włącz-wyłącz O-I **płytka na kłódkę**
ŁUK E16-12 **RG**	951605	ŁUK E25-12 **RG**	952505	rozłącznik główny O-I < 90^0
ŁUK E16-15 **RG**	951619	ŁUK E25-15 **RG**	952519	rozłącznik główny O-I **płytka na kłódkę** <90^0
ŁUK E16-22	951621	ŁUK E25-22	952521	gwiazda-trójkąt O-Y-Δ
ŁUK E16-32	951631	ŁUK E25-32	952531	zmiany liczby obrotów 0-1-2
ŁUK E16-42	951641	ŁUK E25-42	952541	zmiany kier. obrotu L-O-P
ŁUK E16-45	951648	ŁUK E25-45	952548	zmiany kier. obrotu L-O-P **płytka na kłódkę**
ŁUK E16-52	951651	ŁUK E25-52	952551	włącz-wyłącz O-I jednofazowe
ŁUK E16-62	951661	ŁUK E25-62	952561	grzejnikowy 0-1-2-3
ŁUK E16-72	951671	ŁUK E25-72	952571	zmiany zasilania 2-0-1

Możliwość wykonania z torem N lub Na

DANE TECHNICZNE

NORMY

Łączniki krzywkowe, zestawy i rozdzielnice spełniają wymagania normy **PN-EN60947, PN-EN 60439**.
Oraz posiadają certyfikat BBJ-SEP uprawniający do oznaczania wyrobu znakiem bezpieczeństwa **B**.

Określenia			Typ łącznika								
			Łuk							ŁK	
			E12	E16	E25	16	25	40	63	63	100
Kąt zaskoku			30°	45°90°	45°90°	45°	45°	45°	45°	45°90°	45°90°
Znamionowy prąd ciągły $I_u=I_{th}$ Praca ciągła		A	12	16	25	16	25	40	63	80	115
Napięcie znamionowe izolacji U_i		V	690	690	690	690	690	690	690	690	690
Częstotliwość		Hz	~50	~50	~50	~50	~50	~50	~50	~50	~50
Napięcie znamionowe udarowe wytrzymywane U_{imp}		kV	4	6	6	6	6	6	6	6	6
Prąd znamionowy załączalny, zwarciowy I_{cm}		kA	0,5	0,7	1,0	1,0	1,0	1,45	2,0	3,0	3,0
Prąd znamionowy krótkotrwały, wytrzymywany I_{cw}, t_z=1s		kA	0,35	0,5	0,7	0,7	0,7	1,0	1,45	2,0	2,0
Prąd łączeniowy I_e, przy odpowiednich znamionowych napięciach łączeniowych U_e											
Kategoria użytkowania	AC-3	400V	A	-	10,4	-	-	14	-	38	57	-
		500V	A	-	-	-	-	-	-	-	-	80
	AC-4	400V	A	-	6,6	-	-	10	-	23	23	-
		500V	A	-	-	-	-	-	-	-	-	37
	AC-15	230V	A	10	-	-	-	-	-	-	-	-
	AC-22A	400V	A	12	16	25	16	25	40	63	63	-
		500V	A	-	-	-	-	-	-	-	40	-
	AC-23A	500V	A	-	-	-	-	-	-	-	-	90
Moc sterowania silnika P_e, przy odpowiednich znamionowych napięciach łączeniowych U_e											
Kategoria użytkowania	AC-1	400V	kW	-	-	17	-	-	-	-	-	-
	AC-3	230V	kW	2	-	-	2	4	7	-	-	-
		400V	kW	3	5	8,5	4	7	11	19	30	-
		500V	kW	-	-	-	-	7	-	-	26	52
	AC-4	230V	kW	1,5	-	-	-	-	-	-	-	-
		400V	kW	1,5	3	4,5	3	5	7,5	12	12	-
		500V	kW	-	-	-	-	5	-	-	9	24
Przekroje przewodów (mm^2)				1÷2,5	1,5÷4		1,5÷6			4÷10	4÷16	16lub35
Stopień ochrony				IP 44 - IP 65			IP 44 - IP 65				IP 44 - IP 65	

Budowa oznaczenia łączników standardowych

Przykład oznaczania łącznika 25A, włącz-wyłącz (0-1)w obudowie:

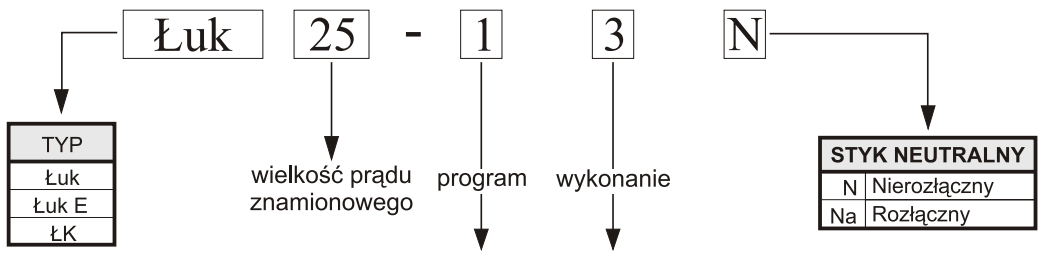

PROGRAMY ŁĄCZEŃ			
	Rozłącznik	O-I	1
	Przełącznik gwiazda-trójkąt	O-Y-Δ	2
	Przełącznik liczby obrotów	O-1-2	3
	Przełącznik kierunku obrotów	L-O-P	4
	Rozłącznik 1-fazowy	O-I	5
	Przełącznik grzejnikowy	O-1-2-3	6
	Przełącznik zmiany źródła zasilania	2-O-1	7
	Przełącznik woltomierzowy		8
	Przełącznik amperomierzowy	O-1-2-3	9

WYKONANIE		
	1	Zatablicowy bez płytki przedniej
	1a	Natablicowy bez płytki przedniej
	2	Z płytką przednią
	3	W obudowie
	4	Na szynę z płytką przednią
	5	Z możliwością zamykania na kłódkę

STANDARDOWE PROGRAMY ŁĄCZEŃ

Program Nr 1

Rozłącznik 3 faz O-I

	L1	L2	L3
	U	V	W
O			
I	X	X	X

Rozłącznik 3 faz O-I N

	L1	L2	L3	N
	U	V	W	N
O				X
I	X	X	X	X

Rozłącznik 3 faz O-I Na*

	L1	L2	L3	Na
	U	V	W	Na
O				
I	X	X	X	X

Program Nr 2

Rozłącznik gwiazda trójkąt O - Y - Δ

	L3	V1	U2	L1
	W1	L2	V2	U1	W2
O					
Y	X	X	X	X	
△	X	X	X	X	X

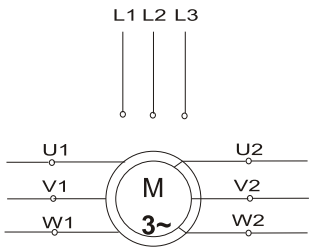

Program Nr 3

- Rozłącznik w układzie Dahlandera zmiana liczby obrotów O-Δ-YY

	1V	L3	2V	L1
	1W	L2	2W	2U	1U
O					
1		X	X	X	
2	X	X	X	X	X

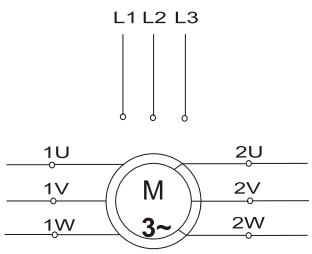

Rozłącznik w układzie Δ-O-YY - patrz wykonania specjalne, schemat nr 15

Program Nr 4

Przełącznik zmiany kierunku obrotów

L-O-P

	L1	L2	L3
	U	V	W
L	X	X	X
O			
P	X	X	X

L-O-P N

	L1	L2	L3	N
	U	V	W	N
L	X	X	X	X
O				X
P	X	X	X	X

L-O-P Na*

	L1	L2	L3	Na
	U	V	W	Na
L	X	X	X	X
O				
P	X	X	X	X

Program Nr 5

Rozłącznik 1-faz O-I

	L1
	U
O	
I	X

Rozłącznik 1-faz O-I N

	L1	N
	U	N
O		X
I	X	X

Rozłącznik 1-faz O-I Na*

	L1	Na
	U	Na
O		
I	X	X

Przełącznik grzejnikowy 3x230V*

Program Nr 6

O-1-2-3

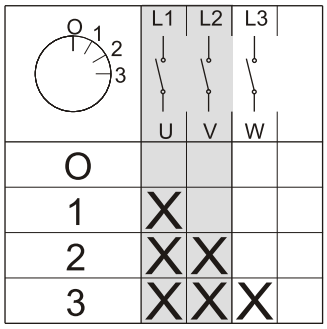

	U	V	W
O			
1	X		
2	X	X	
3	X	X	X

O-1-2-3 N

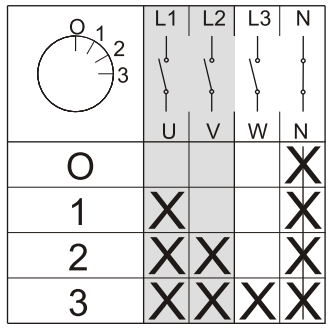

	U	V	W	N
O				X
1	X			X
2	X	X		X
3	X	X	X	X

*Dla grzejników 1-fazowych, 3 grzałkowych - zobacz: wykonania specjalne, schemat nr 16

Przełącznik zmiany źródła zasilania 3-faz.

Program Nr 7

2-O-1

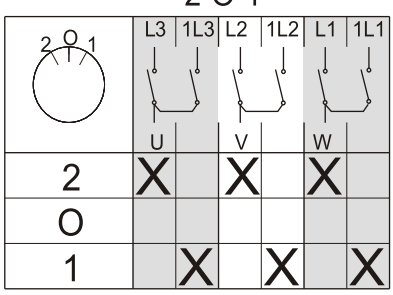

	U		V		W	
2	X		X		X	
O						
1		X		X		X

2-O-1 N

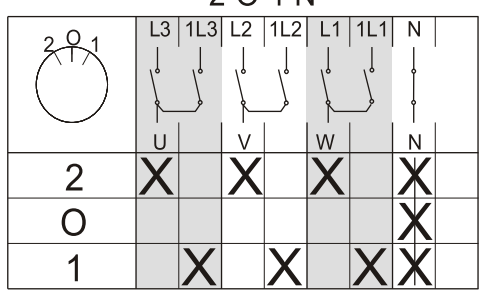

	U		V		W		N
2	X		X		X		X
O							X
1		X		X		X	X

2-O-1 Na*

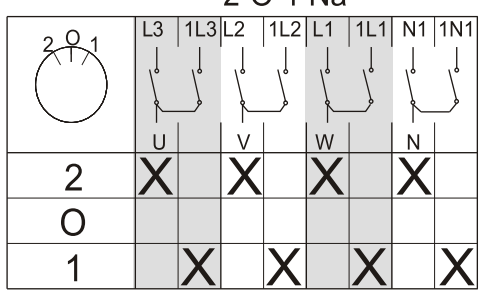

	U		V		W		N	
2	X		X		X		X	
O								
1		X		X		X		X

*Przy załączaniu - Na wyprzedza załączenie fazy, przy rozłączaniu Na jest opóźnione.

Przełącznik woltomierzowy do pomiaru napięć fazowych i międzyfazowych

Program Nr 8

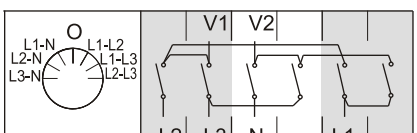

	L2	L3	N		L1	
L2-L3	X			X		
L1-L3		X				X
L1-L2	X					X
O						
L1-N			X		X	
L2-N	X		X			
L3-N		X	X			

Przełącznik amperomierzowy

Program Nr 9

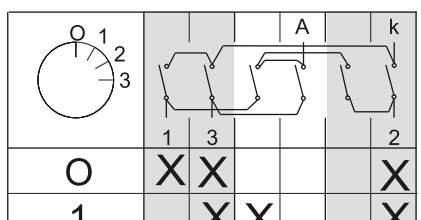

	1	3				2
O	X	X				X
1		X	X			X
2	X	X			X	
3	X			X		X

