# ROZDZIELNICE STACJONARNE TYP RSS-05

## z przewodami bez zabezpieczeń



- okienko inspekcyjne: 18 **modułów**
- odporność ogniowa obudowy: 750 C$^0$
- **stopień ochronny IP54 do IP65**
- wymiary: 460x438x185
- możliwość zamykania okienka inspekcyjnego na klucz
- rozdzielnica okablowana gotowa do podłączenia zabezpieczeń.

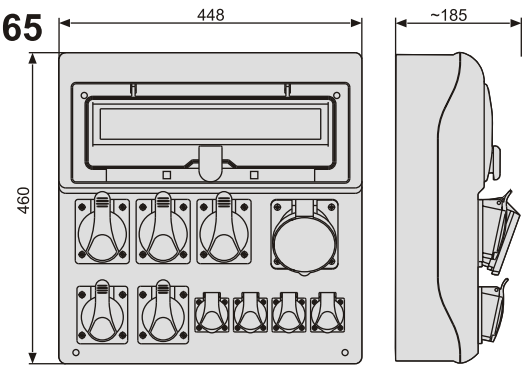




Nr katalogowy 942050

1x63A 3P+N+Z 400V~
2x32A 3P+N+Z 400V~
2x16A 3P+N+Z 400V~
1x32A 2P+Z 250V~6h
4x16A 2P+Z 250V~



Nr katalogowy 942054

1x63A 3P+N+Z 400V~
2x32A 3P+N+Z 400V~
2x16A 3P+N+Z 400V~
2x32A 2P+Z 250V~6h
2x16A 2P+Z 250V~



Nr katalogowy 942051

2x63A 3P+N+Z 400V~
2x32A 3P+N+Z 400V~
2x16A 3P+N+Z 400V~
4x16A 2P+Z 250V~



Nr katalogowy 942055

Rozłącznik O-I 100A
2x32A 3P+N+Z 400V~
2x16A 3P+N+Z 400V~
4x16A 2P+Z 250V~



Nr katalogowy 942052

2x63A 3P+N+Z 400V~
2x16A 3P+N+Z 400V~
2x32A 2P+Z 250V~6h
4x16A 2P+Z 250V~



Nr katalogowy 942056

Rozłącznik O-I 100A
4x16A 3P+N+Z 400V~
4x16A 2P+Z 250V~



Nr katalogowy 942053

1x63A 3P+N+Z 400V~
1x32A 3P+N+Z 400V~
1x16A 3P+N+Z 400V~
1x32A 2P+Z 250V~6h
6x16A 2P+Z 250V~



Nr katalogowy 942057

Rozłącznik O-I 100A
1x63A 3P+N+Z 400V~
2x16A 3P+N+Z 400V~
4x16A 2P+Z 250V~



Możliwość wykonania rozdzielnic z innym układem gniazd lub z zabezpieczeniami wg zamówienia.