IK Serisi Işıklı Kolonlar Seçim Tablosu
Series Signal Towers Selection Tables

Seri	Çap	Kat	Ampul Tipi	Gerilim	Buzzer	Bağlantı	Etanj
IK	5	3	L	220	X	M03	E
Series	*Diameter*	*Layer*	*Bulb Type*	*Voltage*	*Buzzer*	*Connection*	*Etange*

Seri / Series
- IK — Serisi Işıklı İkaz / *Series Light Tower*

Çap / Diameter
- 5 — Ø50 Çap / *Ø50 Diameter*
- 7 — Ø70 Çap / *Ø70 Diameter*

Kat / Layer
- 0 — 0 Kat / *0 Layer*
- 1 — 1 Kat / *1 Layer*
- 2 — 2 Kat / *2 Layer*
- 3 — 3 Kat / *3 Layer*
- 4 — 4 Kat / *4 Layer*
- 5 — 5 Kat / *5 Layer*

Ampul Tipi / Bulb Type
- X — Ampul Yok / *None*
- L — LED'li Ampul / *LED Bulb*
- F — Flaşör Ledli Ampul / *Flashing Led Bulb*

Gerilim / Voltage
- 024 — 024V AC/DC / *024V AC/DC*
- 220 — 220V AC / *220V AC*

Buzzer
- X — Buzzersız / *Without Buzzer*
- W — Sese Duyarlı Buzzerlı / *Buzzer with Sensitive to Sound*
- Z — Buzzerlı / *With Buzzer*

Bağlantı / Connection
- M01 — 100MM Plastik Ayak / *100mm Plastic Base*
- M02 — 20mm Alüminyum Ayak / *20mm Aluminium Base*
- M03 — 100mm Alüminyum Ayak / *100mm Aluminium Base*
- M04 — 500mm Alüminyum Ayak / *500mm Aluminium Base*
- D01 — Duvar Bağlantısı / *Wall Base*
- D02 — Ayarlanabilir Ayak / *Adjustable Base*

Etanj / Etange
- E — Etanj IP65 / *For Etange IP65*

Ø 50 mm Komple Işıklı Kolon Tipleri (Buzzer'sız)

Ø 50 mm Complete Signal Tower Types (w/o Buzzer)



IK51L024XM03

Tek Katlı Işıklı Kolon

Single Stage Signal Tower

Ampul Tipi *Bulb Type*	Gerilim *Voltage*	LED *LED*	Flaşörlü LED *LED Flasher*
Ürün Kodu *Code*	024V AC/DC	IK51L024XM03	IK51F024XM03
	220V AC	IK51L220XM03	IK51F220XM03



IK52L024XM03

2 Katlı Işıklı Kolon

2 Stage Signal Tower

Ampul Tipi *Bulb Type*	Gerilim *Voltage*	LED *LED*	Flaşörlü LED *LED Flasher*
Ürün Kodu *Code*	024V AC/DC	IK52L024XM03	IK52F024XM03
	220V AC	IK52L220XM03	IK52F220XM03



IK53L024XM03

3 Katlı Işıklı Kolon

3 Stage Signal Tower

Ampul Tipi *Bulb Type*	Gerilim *Voltage*	LED *LED*	Flaşörlü LED *LED Flasher*
Ürün Kodu *Code*	024V AC/DC	IK53L024XM03	IK53F024XM03
	220V AC	IK53L220XM03	IK53F220XM03



IK54L024XM03

4 Katlı Işıklı Kolon

4 Stage Signal Tower

Ampul Tipi *Bulb Type*	Gerilim *Voltage*	LED *LED*	Flaşörlü LED *LED Flasher*
Ürün Kodu *Code*	024V AC/DC	IK54L024XM03	IK54F024XM03
	220V AC	IK54L220XM03	IK54F220XM03



IK55L024XM03

5 Katlı Işıklı Kolon

5 Stage Signal Tower

Ampul Tipi *Bulb Type*	Gerilim *Voltage*	LED *LED*	Flaşörlü LED *LED Flasher*
Ürün Kodu *Code*	024V AC/DC	IK55L024XM03	IK55F024XM03
	220V AC	IK55L220XM03	IK55F220XM03

Ø 70 mm Komple Işıklı Kolon Tipleri (Buzzer'sız)
Ø 70 mm Complete Signal Tower Types (w/o Buzzer)



IK71L024XM01
Tek Katlı Işıklı Kolon
Single Stage Signal Tower

Ampul Tipi *Bulb Type*	Gerilim *Voltage*	LED *LED*	Flaşörlü LED *LED Flasher*
Ürün Kodu *Code*	024V AC/DC	IK71L024XM01	IK71F024XM01
	220V AC	IK71L220XM01	IK71F220XM01

IK72L024XM01
2 Katlı Işıklı Kolon
2 Stage Signal Tower



Ampul Tipi *Bulb Type*	Gerilim *Voltage*	LED *LED*	Flaşörlü LED *LED Flasher*
Ürün Kodu *Code*	024V AC/DC	IK72L024XM01	IK72F024XM01
	220V AC	IK72L220XM01	IK72F220XM01



IK73L024XM01
3 Katlı Işıklı Kolon
3 Stage Signal Tower

Ampul Tipi *Bulb Type*	Gerilim *Voltage*	LED *LED*	Flaşörlü LED *LED Flasher*
Ürün Kodu *Code*	024V AC/DC	IK73L024XM01	IK73F024XM01
	220V AC	IK73L220XM01	IK73F220XM01

IK74L024XM01
4 Katlı Işıklı Kolon
4 Stage Signal Tower



Ampul Tipi *Bulb Type*	Gerilim *Voltage*	LED *LED*	Flaşörlü LED *LED Flasher*
Ürün Kodu *Code*	024V AC/DC	IK74L024XM01	IK74F024XM01
	220V AC	IK74L220XM01	IK74F220XM01



IK75L024XM01
5 Katlı Işıklı Kolon
5 Stage Signal Tower

Ampul Tipi *Bulb Type*	Gerilim *Voltage*	LED *LED*	Flaşörlü LED *LED Flasher*
Ürün Kodu *Code*	024V AC/DC	IK75L024XM01	IK75F024XM01
	220V AC	IK75L220XM01	IK75F220XM01

Ø 50 mm Komple Işıklı Kolon Tipleri (Buzzer'lı)

Ø 50 mm Complete Signal Tower Types (with Buzzer)



IKM5Z024M03

Tek Katlı Buzzerli Işıklı Kolon

Single Stage Signal Tower With Buzzer

Ampul Tipi / *Bulb Type*	Gerilim / *Voltage*	
Ürün Kodu / *Code*	024V AC/DC	IKM5Z024M03
	220V AC	IKM5Z220M03



IK51F024ZM03

1 Katlı Buzzerli Işıklı Kolon

1 Stage Signal Tower With Buzzer

Ampul Tipi / *Bulb Type*	Gerilim / *Voltage*	LED / *LED*	Flaşörlü LED / *LED Flasher*
Ürün Kodu / *Code*	024V AC/DC	IK51L024ZM03	IK51F024ZM03
	220V AC	IK51L220ZM03	IK51F220ZM03



IK52F220ZM03

2 Katlı Buzzerli Işıklı Kolon

2 Stage Signal Tower With Buzzer

Ampul Tipi / *Bulb Type*	Gerilim / *Voltage*	LED / *LED*	Flaşörlü LED / *LED Flasher*
Ürün Kodu / *Code*	024V AC/DC	IK52L024ZM03	IK52F024ZM03
	220V AC	IK52L220ZM03	IK52F220ZM03



IK53F024ZM03

3 Katlı Buzzerli Işıklı Kolon

3 Stage Signal Tower With Buzzer

Ampul Tipi / *Bulb Type*	Gerilim / *Voltage*	LED / *LED*	Flaşörlü LED / *LED Flasher*
Ürün Kodu / *Code*	024V AC/DC	IK53L024ZM03	IK53F024ZM03
	220V AC	IK53L220ZM03	IK53F220ZM03



IK54F024ZM03

4 Katlı Buzzerli Işıklı Kolon

4 Stage Signal Tower With Buzzer

Ampul Tipi / *Bulb Type*	Gerilim / *Voltage*	LED / *LED*	Flaşörlü LED / *LED Flasher*
Ürün Kodu / *Code*	024V AC/DC	IK54L024ZM03	IK54F024ZM03
	220V AC	IK54L220ZM03	IK54F220ZM03

Ø 70 mm Komple Işıklı Kolon Tipleri (Buzzer'lı)

Ø 70 mm Complete Signal Tower Types (with Buzzer)



IKM7Z024M01

Tek Katlı Buzzerli Işıklı Kolon

Single Signal Light Tower
With Buzzer

Ampul Tipi *Bulb Type*	Gerilim *Voltage*	
Ürün Kodu *Code*	024V AC/DC	IKM7Z024M01
	220V AC	IKM7Z220M01



IK71L024ZM01

4 Katlı Buzzerli Işıklı Kolon

4 Stage Signal Tower
With Buzzer

Ampul Tipi *Bulb Type*	Gerilim *Voltage*	LED *LED*	Flaşörlü LED *LED Flasher*
Ürün Kodu *Code*	024V AC/DC	IK71L024ZM01	IK71F024ZM01
	220V AC	IK71L220ZM01	IK71F220ZM01



IK72L024ZM01

4 Katlı Buzzerli Işıklı Kolon

4 Stage Signal Tower
With Buzzer

Ampul Tipi *Bulb Type*	Gerilim *Voltage*	LED *LED*	Flaşörlü LED *LED Flasher*
Ürün Kodu *Code*	024V AC/DC	IK72L024ZM01	IK72F024ZM01
	220V AC	IK72L220ZM01	IK72F220ZM01



IK73L024ZM01

4 Katlı Buzzerli Işıklı Kolon

4 Stage Signal Tower
With Buzzer

Ampul Tipi *Bulb Type*	Gerilim *Voltage*	LED *LED*	Flaşörlü LED *LED Flasher*
Ürün Kodu *Code*	024V AC/DC	IK73L024ZM01	IK73F024ZM01
	220V AC	IK73L220ZM01	IK73F220ZM01



IK74L024ZM01

4 Katlı Buzzerli Işıklı Kolon

4 Stage Signal Tower
With Buzzer

Ampul Tipi *Bulb Type*	Gerilim *Voltage*	LED *LED*	Flaşörlü LED *LED Flasher*
Ürün Kodu *Code*	024V AC/DC	IK74L024ZM01	IK74F024ZM01
	220V AC	IK74L220ZM01	IK74F220ZM01

IK Serisi Işıklı Kolon Modülleri
Series Signal Towers Modules

Modüler / Modulers

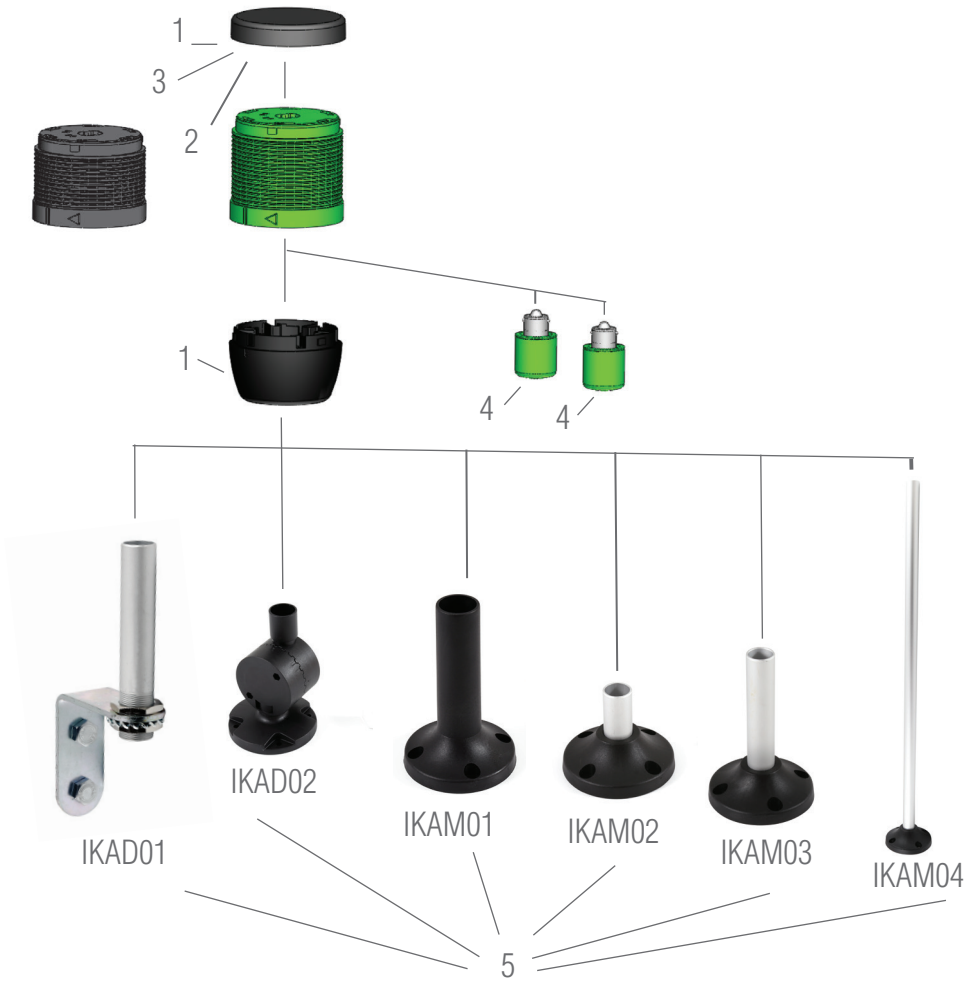

Her Işıklı Kolon aşağıdaki birimlerden oluşur,
Each Light Tower consists of below components.

1. Kapak ve ana gövde
1. Body and Cover
2. Sinyal modülü (5 renk, kırmızı, sarı, yeşil, mavi, beyaz)
2. Signal Modules (5 Colour)
3. Buzzer modülü
3. Buzzer module
4. LED, Flaşörlü LED
4. LED, Flashing LED
5. Bağlantı Elemanı
5. Connection

IK Serisi Işıklı Kolon Modülleri
Series Signal Towers Modules

1 Gövde ve Kapak / *Body And Cover*

Ürün Kodu
Code



50 mm

IKM 5G





70 mm

IKM 7G



2 Sinyal Modülleri / *Signal Modul*

Ürün Kodu
Code



50 mm

IKM 5 B
IKM 5 K
IKM 5 M
IKM 5 Y
IKM 5 S



70 mm

IKM 7 B
IKM 7 K
IKM 7 M
IKM 7 Y
IKM 7 S

Isıya dayanıklı polikarbonat malzeme. / *Heat resistant polycarbonate material.*

3 Buzzer Modülü / *Buzzer Modul*

Ürün Kodu
Code

IKM 5Z 024 - IKM 5Z 220



50 mm Buzzer / 90 dB

IKM 7Z 024 - IKM 7Z 220



70 mm Buzzer / 90 dB

En fazla 5 modul üst üste monte edilebilir. / Maximum 5 signal modules can be mounted.

4 Lambalar / *Light Bulbs* — Sipariş Kodu / *Order Code*

LED *LED*	24 V AC/DC	IKM L 024 B	IKM L 024 K	IKM L 024 M	IKM L 024 Y	IKM L 024 S
	230 V AC	IKM L 220 B	IKM L 220 K	IKM L 220 M	IKM L 220 Y	IKM L 220 S
Flaşörlü LED *LED Flasher*	24 V AC/DC	IKM F 024 B	IKM F 024 K	IKM F 024 M	IKM F 024 Y	IKM F 220 S
	230 V AC	IKM F 220 B	IKM F 220 K	IKM F 220 M	IKM F 220 Y	IKM F 220 S

Not: Her Sinyal Modülü için bir lamba ilave edilecek. / *Note: For each signal module, a light bulb should be selected.*

5 Bağlantı Modülü / *Connection Modul*

Ürün Kodu
Code

IKA M 01	100 mm plastik ayak (Çap 70'de Standard, Çap 50'ye uygulanamıyor) *100 mm plastic base (Standard for diameter 70, not applicable for diameter 50)*
IKA M 02	20 mm aluminyum ayak *20 mm aluminium base*
IKA M 03	100 mm aluminyum ayak (Çap 50'de Standard) *100 mm aluminium base (Standard for diameter 50)*
IKA M 04	500 mm aluminyum ayak *500 mm aluminium base*
IKA D 01	Duvar bağlantısı 100 mm aluminyum ayak *Wall base 100 mm aluminium*
IKA D 02	Plastik ayarlanabilir ayak *Plastic adjustable base*

BOYUTLAR (mm) / *DIMENSIONS (mm)*

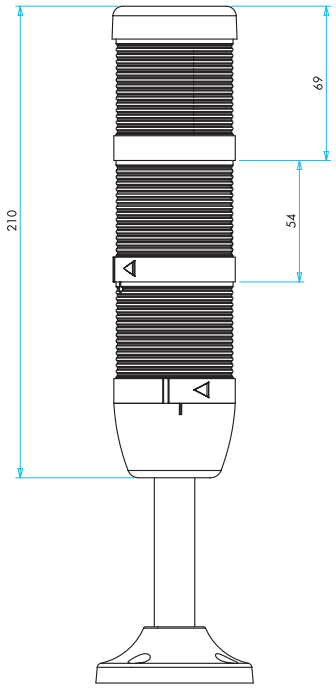

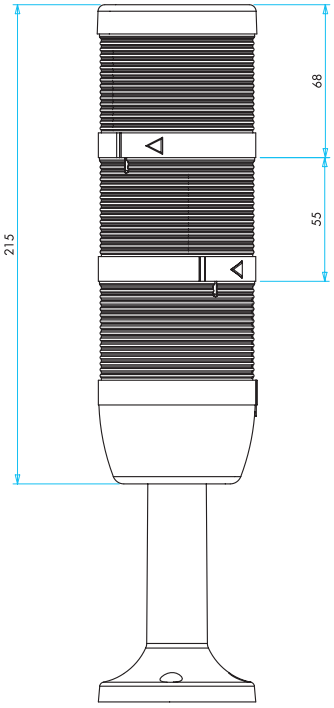

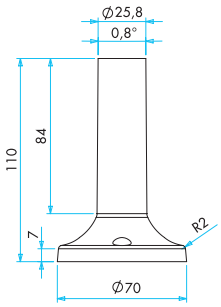

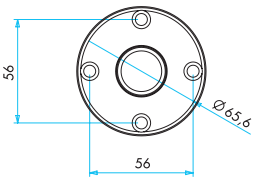

IKAM01

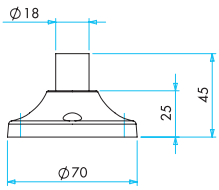

IKAM02

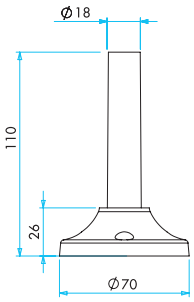

IKAM03

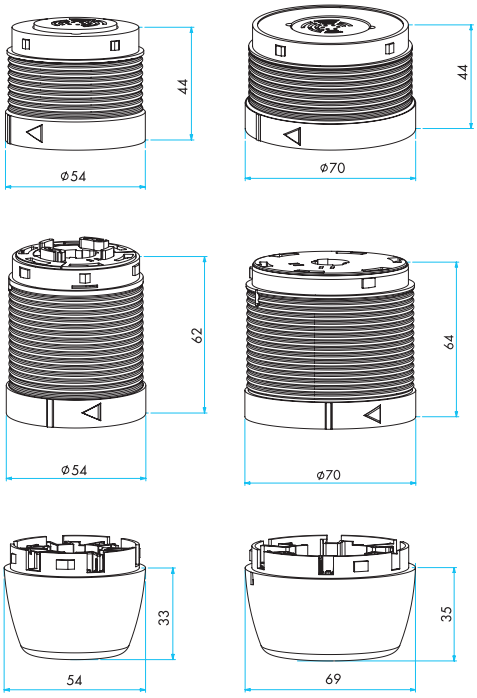

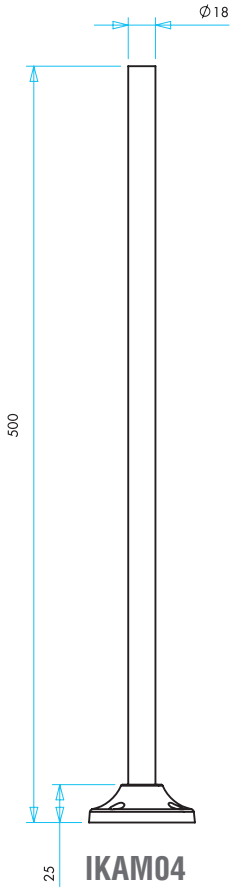

IKAM04

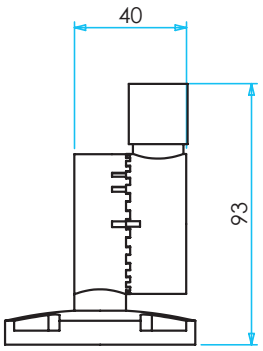

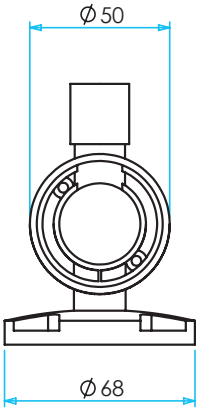

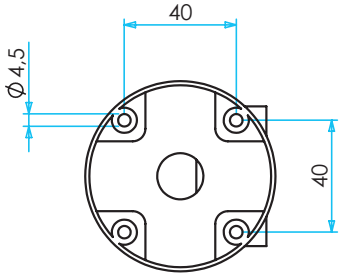

IKAD02