PRODUCT CARD

2018-04-11

SZ151

Rozłącznik bezpiecznikowy



Typ	SZ151
GTIN	6418677405884
Nazwa	Rozłącznik bezpiecznikowy Al 2x(16-120) / Cu 2x(10-95) mm², 3 bieguny
Opis	Rozłącznik posiada osobne osłony na zaciski od strony zasilania i osobne od strony odbioru. Wyposażny jest w 6zacisków KG71, 3 bieguny.

Specyfikacje techniczne

Wymiary

Masa:	4.18 kg
Przekrój żyły Al:	16 ... 120 mm²
Przekrój żyły Cu:	10 ... 95 mm²

Parametry elektryczne

Napięcie znamionowe (Un):	≥ 415 V
Rated values:	160 A, 415 V

Features

Liczba biegunów:	3
Zaciski (złączki) w zestawie:	6xKG71
Kategoria użytkowania:	AC22B

Certyfikaty

Standardy:	EN 60947-3, IEC 60947-3

Ratings

ETIM 7:	EC001040 Fuse switch disconnector

Specyfikacja

Use:	For protecting stranded overhead cables and underground cables in LV-networks. Fuse-switch can be operated from the ground level by using operating rods.
Construction:	

Construction:

Component	Material
Insulation parts	UV-radiation resistant fibreglass reinforced plastic
Body	Corrosion resistant aluminium alloy
Covers	Weather and UV-radiation resistant plastic
Steel parts	Hot-dip galvanised or stainless steel
The delivery includes:	
Quenching chambers	3 pcs
Insulation piercing Al/Cu-connectors 2x(Al 16-120 / Cu 10-95)mm² KG 71	6 pcs
Deck screws PLE 13 (10x70mm)	2 pcs
Fixing bracket PSS 288 with two screws M10 x 16	Distance between holes (mid to mid) 185 mm / hole Ø11mm

Installation: The switch is attached to the pole with deck screws. This can be done from either end to make the chaining of units easier. Attachment to concrete and metal poles is done by band or screw fixing or by using brackets or racks.

Tools required: Wrench and hammer, tightening tool CT42 when steel band is used.

Markings: Ensto SZ 151 160A 415V 50Hz AC 22B gL-gG 00 160A 12W IEC 947-3 / EN60947-3

Standard: IEC 60947-3, EN60947-3

ETIM

ETIM

Number of poles: 3

Equipped with connectors: true

Rated permanent current Iu: 160 A

Type of electrical connection of main circuit: Cable clamp

Max. rated operation voltage Ue AC: 415 V

Cable entry: Side

Type of control element: Long turning handle

Suitable for fuses:	NH00

Opakowanie

Opakowanie

Unit:	PCS
Size:	1
Length:	285 mm
Width:	280 mm
Height:	185 mm
Weight (net):	4.18 kg
Weight (brt):	4.38 kg
Volume:	0.02038725

Pallet package

Unit:	PCS
Size:	48
Length:	1200 mm
Width:	800 mm
Height:	980 mm
Weight (net):	200.64 kg
Weight (brt):	221 kg
Volume:	0.9408

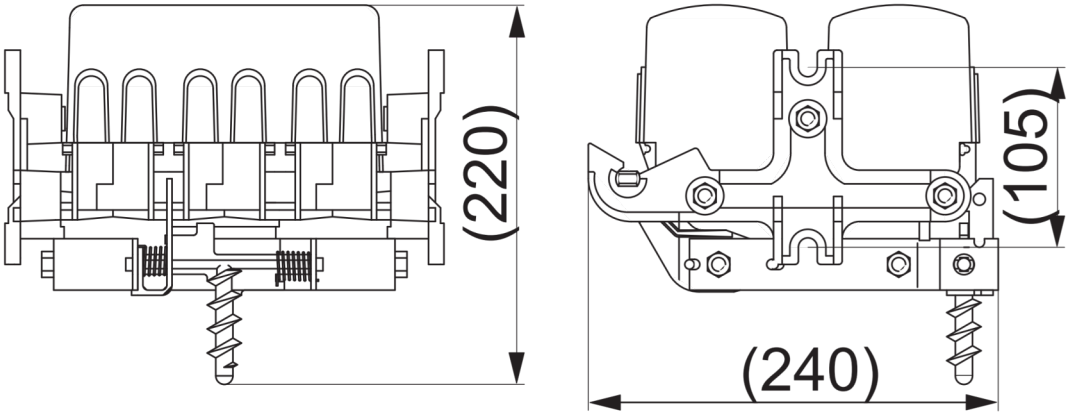

Straszyn
ul. Starogardzka 17a
83-010 Straszyn
Polska
email: biuro@ensto.com
phone: 58 692 40 00
www.ensto.com