Mocny kołek nylonowy rozpierający się w 4 kierunkach





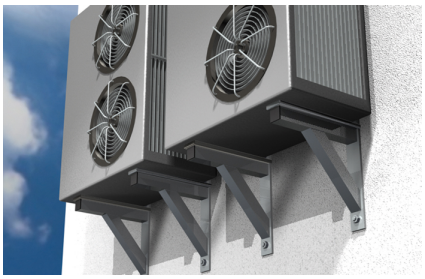

MATERIAY BUDOWLANE

- Beton
- pustaki ceramiczne
- Pustaki z betonu lekkiego
- Stropy gęstożebrowe z pustaków i betonu
- pustaki silikatowe
- bloczki silikatowe pełne
- Kamień naturalny o zwięzłej strukturze
- Gazobeton
- Panele gipsowe pełne
- Bloczki pełne z betonu lekkiego
- Cegła pełna

ZALETY

- Rozpieranie się w czterech kierunkach w optymalny sposób przekazuje siły na podłoże oraz zapewnia wysoką nośność w materiałach budowlanych pełnych i z pustymi przestrzeniami.
- Początkowa część koszulki nie rozpiera się w pierwszej fazie wkręcania wkręta. Zapobiega się w ten sposób uszkodzeniu płytek lub tynku.
- Niewielki kołnierz zapobiega zbytniemu wsunięciu się kołka do otworu, co wpływa na łatwość montażu.
- Zwiększone głębokości zakotwienia dla kołków SX 6x50, 8x65 i 10x80 umożliwiają przydatność do mocowania w materiałach budowlanych z pustymi przestrzeniami i w gazobetonie pokrytym warstwą tynku.

ZASTOSOWANIA

- Oświetlenie
- Szafy w zabudowie
- Detektory ruchu
- Listwy przyścienne
- lekkie regały
- Szafki łazienkowe
- Skrzynki pocztowe
- Wsporniki telewizyjne
- kratki
- Lady rozkładane
- Urządzenia łazienkowe i WC

FUNKCJONOWANIE

- Kołek SX nadaje się do montażu wstępnego i przelotowego.
- Podczas wkręcania wkręta, kołek SX rozpiera się w czterech kierunkach, tworząc solidne zamocowanie w podłożu.
- Wymaganą długość wkręta należy wyznaczyć jako sumę: długość kołka + grubość elementu mocowanego + 1 x średnicę wkręta.
- Nadaje się do stosowania z wkrętami do drewna lub wkrętami do płyt wiórowych oraz z wkrętami dystansowymi (fischer ASL, patrz str.).

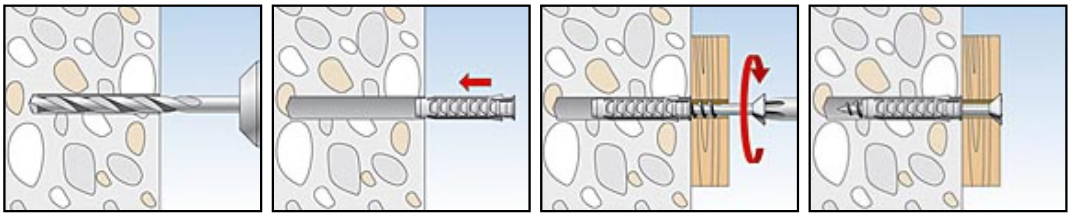

INFORMACJE TECHNICZNE



Koek rozporowy SX

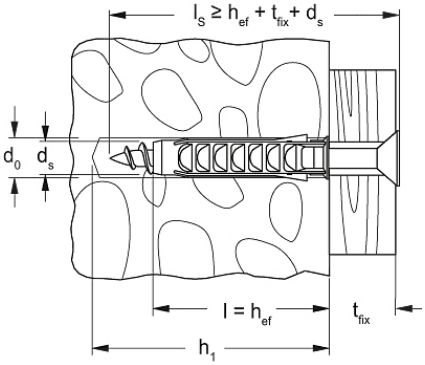

Nazwa artykułu	Nr art.	Średnica otworu d_0 [mm]	min. głębokość otworu h_1 [mm]	Długość kotwy l [mm]	Jednostka sprzedażowa [szt.]
SX 4 x 20	**070004**	4	25	20	200
SX 5 x 25	**070005**	5	35	25	100
SX 6 x 30	**070006**	6	40	30	100
SX 6 x 30 S/10	**070021**	6	45	30	50
SX 6 x 50	**024827**	6	60	50	100
SX 6 x 50 R	**078185**	6	60	50	100
SX 8 x 40	**070008**	8	50	40	100
SX 8 x 40 S/20	**070022**	8	65	40	50
SX 8 x 65	**024828**	8	75	65	50
SX 10 x 50	**070010**	10	70	50	50
SX 10 x 80	**024829**	10	95	80	25
SX 12 x 60	**070012**	12	80	60	25
SX 14 x 70	**070014**	14	90	70	20
SX 16 x 80	**070016**	16	100	80	10