Kołek nylonowy, nadający się do każdego rodzaju podłoża







MATERIAY BUDOWLANE

- Beton
- Płyty gipsowo-kartonowe i g-k zbrojone włóknem
- pustaki ceramiczne
- Pustaki z betonu lekkiego
- Stropy gęstożebrowe z pustaków i betonu
- pustaki silikatowe
- bloczki silikatowe pełne
- Kamień naturalny
- Gazobeton
- Płyty wiórowe
- Panele gipsowe pełne
- Bloczki pełne z betonu lekkiego
- Cegła pełna

ZALETY

- Uniwersalna zasada działania (blokowanie się w pustych przestrzeniach lub rozpieranie) pozwala na stosowanie kołka do wszystkich materiałów podłoża, tj. zarówno w podłożach pełnych, w pustakach i w płytach. Dlatek kołek UX jest najbardziej właściwym wyborem w przypadku nieznanego podłoża.
- Skośne nacięcia na kołku UX pozwalają na optymalne prowadzenie wkręta. Ząbkowane krawędzie zabezpieczają przed obracaniu się kołka w otworze podczas montażu. Zagwarantowane jest największe możliwe bezpieczeństwo montażu.
- Zestawy do mocowania z wkrętami, wkrętami oczkowymi i hakami, to rozwiązania służące do wielu różnych przypadków zastosowania.

ZASTOSOWANIA

- Obrazy
- Oświetlenie
- Listwy przyścienne
- lekkie szafki wiszące
- Wieszaki na ręczniki
- Szafki łazienkowe
- Karnisze
- Mocowania umywalek
- Wsporniki telewizyjne
- Zamocowania sanitarne/c.o./klimatyzacyjne

FUNKCJONOWANIE

- Kołek UX z kołnierzem nadaje się do montażu wstępnego, a UX bez kołnierza — do montażu przelotowego.
- Podczas wkręcania wkręta, kołek UX rozpiera się dobrze zarówno w pełnych materiałach, jak i w pustakach.
- Wymagana długość wkręta równa jest sumie: długość kołka + grubość elementu mocowanego + 1 średnica wkręta.
- Nadaje się do stosowania z wkrętami do drewna i wkrętami do płyt wiórowych jak również ze śrubami dwugwintowymi.
- W przypadku płytowych materiałów budowlanych, część wkręta bez gwintu nie może być dłuższa niż grubość elementu mocowanego, i w takim przypadku należy zastosować kołek UX z kołnierzem.
- Odległość od krawędzi musi wynosić co najmniej jedną długość kołka.

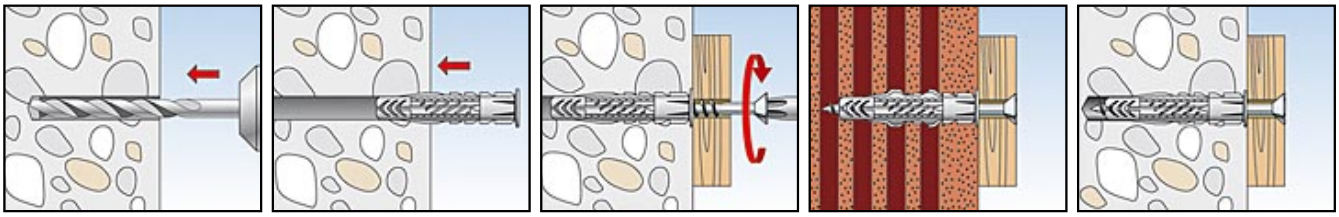

INFORMACJE TECHNICZNE

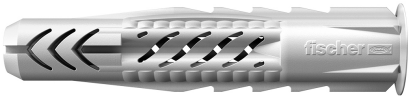

Koek uniwersalny UX

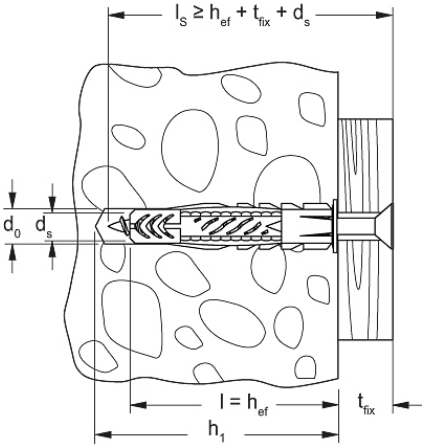

Nazwa artykułu	Nr art.	Średnica otworu d_0 [mm]	min. głębokość otworu h_1 [mm]	min. grubość płyty d_p [mm]	Długość kotwy l [mm]	Jednostka sprzedażowa [szt.]
UX 5 x 30	**094721**	5	40	9,5	30	100
UX 5 x 30 R	**094722**	5	40	9,5	30	100
UX 6 x 35	**062754**	6	45	9,5	35	100
UX 6 x 35 R	**062756**	6	45	9,5	35	100
UX 6 x 35 R S/20	**094758**	6	65	9,5	35	25
UX 6 x 50	**072094**	6	60	9,5	50	100
UX 6 x 50 R	**072095**	6	60	9,5	50	100
UX 6 x 50 R S/20	**094759**	6	80	9,5	50	25
UX 8 x 40 R	**505483**	8	50	9,5	40	100
UX 8 x 50	**077869**	8	60	9,5	50	100
UX 8 x 50 R	**077870**	8	60	9,5	50	100
UX 8 x 50 R S/15	**094762**	8	75	9,5	50	25
UX 8 x 50 R S/25	**094760**	8	85	9,5	50	25
UX 10 x 60	**077871**	10	75	12,5	60	50
UX 10 x 60 R	**077872**	10	75	12,5	60	50
UX 10 x 60 S/20	**094761**	10	90	12,5	60	10
UX 12 x 70	**062758**	12	85		70	25
UX 14 x 75	**062757**	14	95		75	20