ES-SYSTEM

ES-SYSTEM S.A.
oddział MAZURY
Wilkasy, ul. Olsztyńska 2
11-500 Giżycko
Tel. 087 429 96 30 ÷ 38
Fax 087 429 96 02
www.essystem.pl
mazury@essystem.pl



OSM-100 LED

230V/50Hz

IP55

KOD	SYMBOL	LAMPA	CIĘŻAR
0102030	OSM-100 LED	Moduł LED	2,1 kg

OPRAWA ŚWIATŁA PRZESZKODOWEGO NISKIEJ INTENSYWNOŚCI TYP „B”

Oprawa przeznaczona jest do instalowania, jako nocny ciągły znak świetlny, na stałych obiektach, których oznaczenie wymagane jest ze względu na bezpieczeństwo ruchu lotniczego.
Parametry fotometryczne oprawy odpowiadają międzynarodowym wymaganiom ICAO oraz są zgodne z rozporządzeniem Ministra Infrastruktury z dnia 25.06.2003r. (Dz.U. nr 130, poz. 1193), dla świateł przeszkodowych niskiej intensywności typu „B”.
Jako źródło światła zastosowano zespół czterech diod elektroluminescencyjnych barwy czerwonej, o niewielkim poborze mocy i bardzo wysokiej trwałości - spadek strumienia świetlnego o 30% po 50 tys. godzin świecenia. Zespół diodowy zasilany jest poprzez specjalny układ elektroniczny, stabilizujący prąd pracy diod, co gwarantuje niezmienność strumienia świetlnego i barwy światła oprawy. W układzie zasilającym zastosowano dodatkowe zabezpieczenie przepięciowe.
Korpus oprawy, zamki i elementy złączne wykonane są ze stali nierdzewnej, klosz z poliwęglanu o barwie czerwonej. Zastosowane materiały konstrukcyjne gwarantują wieloletnią trwałość oprawy w najbardziej niekorzystnych warunkach atmosferycznych.
Mocowanie oprawy uniwersalne: do podłoża płaskiego lub do rury o średnicy max. 44mm.
Oprawa przystosowana jest do zasilania końcowego poprzez przepust izolacyjny, kablem okrągłym o średnicy zewnętrznej 7÷11mm.

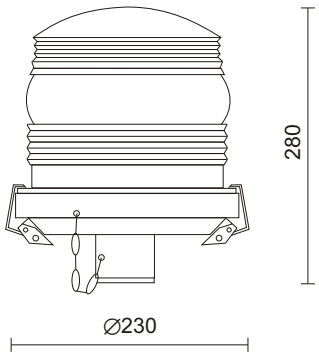

wspornik mocujący

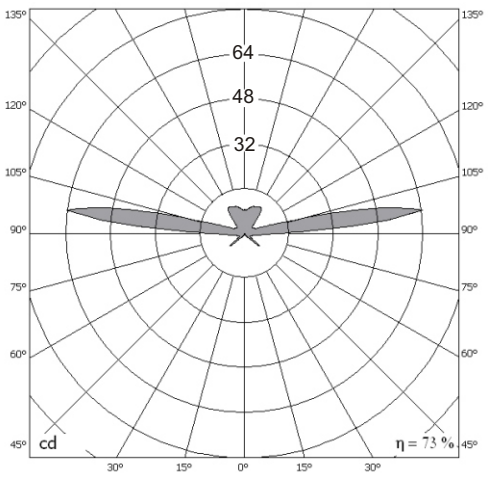

Dane techniczne:

napięcie znamionowe	230V/50Hz
moc znamionowa	9W
temperatura pracy	-40°C ÷ +50°C

Parametry fotometryczne:

rozwartość wiązki (I≥16cd)	16°
światłość maksymalna	I = 62cd
światłości kierunkowe	I = 54cd (α=+10°)
	I = 55cd (α=+6°)