SERIA 20
Modułowy przekaźnik impulsowy 16 A

1 lub 2 polowy przekaźnik impulsowy do montażu na szynie DIN 35 mm (EN 60715)

- Szerokość 17.4 mm
- Przycisk testujący z mechanicznym wskaźnikiem zadziałania
- 7 programów łączeniowych
- Cewka AC i DC
- Miejsce na tabliczkę opisową
- Po zainstalowaniu kondensatora 026.00 możliwa jest współpraca z przyciskami podświetlanymi
- Do montażu na szynę DIN 35 mm (EN 60715)
- Materiał zestyków w opcji bez kadmu

20.21/22/24/26/27/28/23
Zaciski śrubowe



Ocena dla UL patrz:
Informacje techniczne strona V

Wymiary patrz str. 3

	20.21	20.22, 24, 26, 27, 28	20.23
			
	• 1 fazowy przełącznik 1 Z • Do montażu na szynę DIN 35 mm (EN 60715)	• 2 fazowy przełącznik • Do montażu na szynę DIN 35 mm (EN 60715)	• 2 fazowy przełącznik 1Z + 1R • Do montażu na szynę DIN 35 mm (EN 60715)
	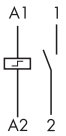	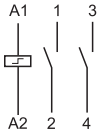	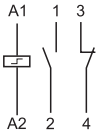
Dane zestyków			
Ilość zestyków	1 Z	2 Z	1 zestyk zwierny i 1 zestyk rozwierny
Prąd znamionowy/maks. prąd załączenia A	16/30	16/30	16/30
Napięcie znamionowe/maks.nap.łączeniowe V AC	250/400	250/400	250/400
Maks. moc łączeniowa dla AC1 VA	4000	4000	4000
Maks. moc łączeniowa dla AC15 (230 V AC) VA	750	750	750
Dopuszczalne obciążenie:			
230 V żarowe/halogenowe W	2000	2000	2000
świetlówki ze stat. elektronicznym W	1000	1000	1000
świetlówki ze stat. elektromechanicznym W	750	750	750
CFL W	400	400	400
230 V LED W	400	400	400
NN halogen lub LED ze stat. elektron. W	400	400	400
NN halogen lub LED ze stat. elektromech. W	800	800	800
Min. moc łączeniowa mW (V/mA)	1000 (10/10)	1000 (10/10)	1000 (10/10)
Standardowy materiał zestyków	$AgSnO_2$	$AgSnO_2$	$AgSnO_2$
Dane cewki			
Napięcie znamionowe (UN) V AC (50/60 Hz)	8 - 12 - 24 - 48 - 110 - 120 - 230 - 240		
V DC	12 - 24 - 48 - 110	12 - 24 - 48 - 110	12 - 24 - 48 - 110
Pobór mocy AC/DC VA (50 Hz)/W	6.5/5	6.5/5	6.5/5
Zakres napięcia zasilania AC	$(0.85…1.1)U_N$ (50 Hz)/$(0.9…1.1)U_N$ (60 Hz)		
DC	$(0.9…1.1)U_N$	$(0.9…1.1)U_N$	$(0.9…1.1)U_N$
Dane ogólne			
Trwałość mechaniczna AC/DC cykle	$300 \cdot 10^3$	$300 \cdot 10^3$	$300 \cdot 10^3$
Trwałość mechaniczna AC1 cykle	$100 \cdot 10^3$	$100 \cdot 10^3$	$100 \cdot 10^3$
Min./Maks. czas załączenia	0.1 s/1 h (według EN 60669)	0.1 s/1 h (według EN 60669)	0.1 s/1 h (według EN 60669)
Wytrzymałość izolacji cewka-zestyki (1.2/50 µs) kV	4	4	4
Temperatura pracy °C	–40…+40	–40…+40	–40…+40
Stopień ochrony	IP 20	IP 20	IP 20
Certyfikaty i dopuszczenia (wg typu)	CE EAC PG LR NF RINA cULus		

K

III-2016, www.findernet.com

Kod zamówienia

Przykład: Seria 20, przekaźnik impulsowy do montażu na szynie DIN (EN 60715), 2 fazowy przełącznik, 2 zestyki zwierne 16 A, zasilanie 12 V DC, materiał zestyku $AgSnO_2$.

2 0	.	2	2	.	9	.	0 1 2	.	4	0	0	0

Seria

Typ
2 = Montowany na szynę DIN 35 mm (EN 60715)

Ilość zestyków
1 = 1 fazowy przełącznik 1Z
2 = 2 fazowy przełącznik 2Z
3 = 2 fazowy przełącznik 1R + 1Z
4 = 2 fazowy przełącznik 2Z, 4 sekwencje
6 = 2 fazowy przełącznik 2Z, 3 sekwencje
7 = 2 fazowy przełącznik 2Z, 3 sekwencje
8 = 2 fazowy przełącznik 2Z, 4 sekwencje

Rodzaj napięcia cewki
8 = AC (50/60 Hz)
9 = DC

Napięcie znamionowe cewki
Patrz tabela z wartościami napięć

Materiał zestyków
0 = AgNi
4 = $AgSnO_2$

Dane ogólne

Właściwości izolacyjne					
Wytrzymałość dielektryczna					
cewka-zestyki	V AC	3500			
pomiędzy otwartymi zestykami	V AC	2000			
pomiędzy sąsiednimi zestykami	V AC	2000			
Pozostałe dane					
Straty mocy					
przy prądzie znamionowym, bez napięcia na cewce	W	1.3 (20.21, 20.23, 20.28)		2.6 (20.22, 20.24, 20.26, 20.27)	
Moment obrotowy dokręcania śrub zacisków	Nm	0.8		0.8	
		Zaciski układu sterowania		**Zaciski zestyków**	
Maks. przekrój przewodu		Drut	Linka	Drut	Linka
	mm^2	1 x 4 / 2 x 2.5	1 x 2.5 / 2 x 2.5	1 x 6 / 2 x 4	1 x 4 / 2 x 2.5
	AWG	1 x 12 / 2 x 14	1 x 14 / 2 x 14	1 x 10 / 2 x 12	1 x 12 / 2 x 14

Zaleca się, by przy dłuższym czasie załączenia zachować odstęp 9 mm do sąsiednich komponentów w celu lepszej wentylacji.

Dane cewki

Wykonanie DC

Napięcie znamionowe U_N	Kod cewki	Zakres napięcia zasilania U_{min}	U_{max}	Rezystancja R	Pobór prądu I przy U_N
V		V	V	Ω	mA
12	**9**.012	10.8	13.2	27	440
24	**9**.024	21.6	26.4	105	230
48	**9**.048	43.2	52.8	440	110
110	**9**.110	99	121	2330	47

Wykonanie AC

Napięcie znamionowe U_N	Kod cewki	Zakres napięcia zasilania U_{min}	U_{max}	Rezystancja R	Pobór prądu I przy U_N (50 Hz)
V		V	V	Ω	mA
8	**8**.008	6.8	8.8	4	800
12	**8**.012	10.2	13.2	7.5	550
24	**8**.024	20.4	26.4	27	275
48	**8**.048	40.8	52.8	106	150
110	**8**.110	93.5	121	590	64
120	**8**.120	102	132	680	54
230	**8**.230	192	253	2500	28
240	**8**.240	204	264	2700	27.5

Typ	Liczba kroków	Sekwencja 1	2	3	4
20.21	2				
20.22	2				
20.23	2				
20.24	4				
20.26	3				
20.27	3				
20.28	4				

III-2016, www.findernet.com

Schemat połączeń

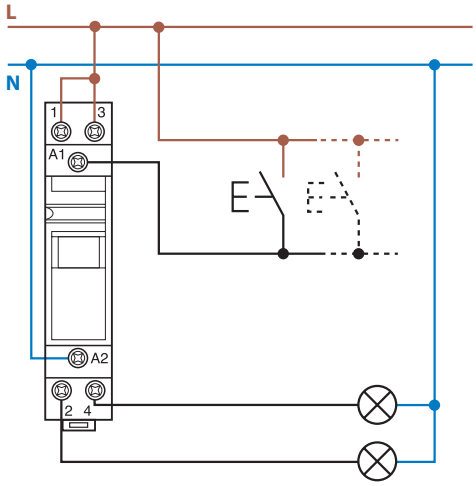

Przykład: Przekaźnik sterowania napięciem 230 V AC

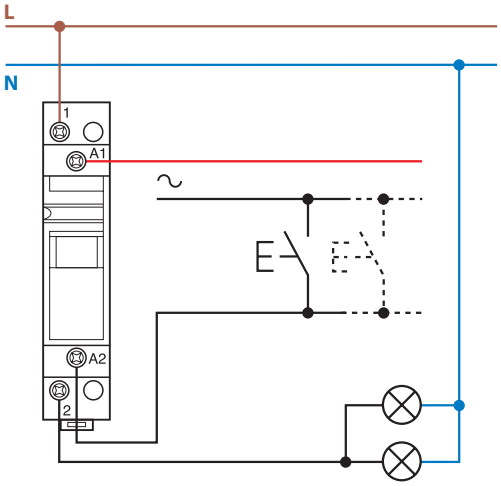

Przykład: Przekaźnik sterowania napięciem 24 V AC

Wymiary

20.21
Zaciski śrubowe



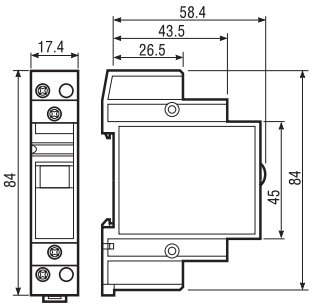

20.22/24/26/27/28
Zaciski śrubowe



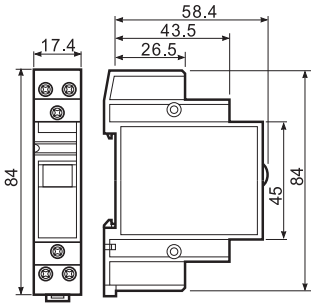

20.23
Zaciski śrubowe



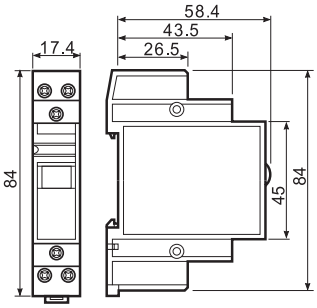

K

Akcesoria

Moduł do pracy z wyłącznikami z podświetlanymi przyciskami

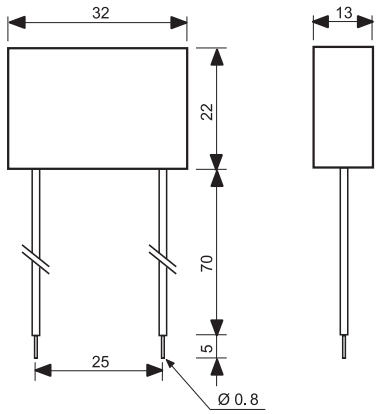

Typ 026.00
Wykonanie zalewane, przewody z odizolowaną końcówką, długość 7.5 cm.

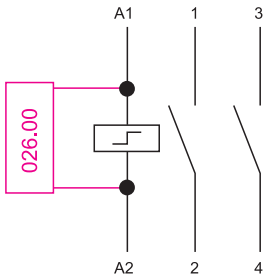

Przykład podłączenia kondensatora, typ 026.00
Kondensator stosuje się przy pracy z podświetlanymi przyciskami (od 1 do 15 przycisków - każdy maks. 1.5 mA, 230 V AC).
Kondensator połączony jest równolegle do cewki wyłącznika impulsowego.



020.01

Adapter do montażu na panel, szerokość 17.5 mm	020.01

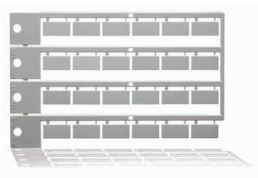

020.24

Płytki do opisu, plastikowe, 24 szt., 9 x 17 mm	020.24



022.09

Płytka separacyjna do montażu na szynie, plastikowa, szerokość 9 mm	022.09

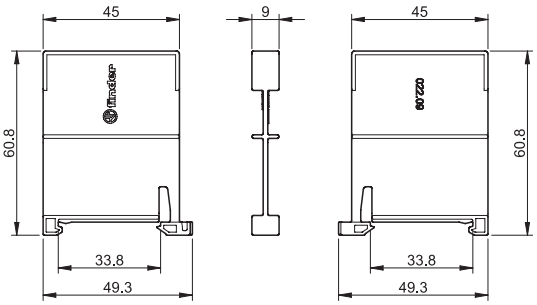

K