Przekaźnik impulsowy instalacyjny z 1 lub 2 zestykami do montażu w puszce instalacyjnej, separacja cewka, zestyk

- 6 sekwencji zestyków
- Zaciski śrubowe
- Cewka AC
- Do montażu na panelu
- Materiał zestyków w opcji bez kadmu

26.01/02/04/06/08/03
Zaciski śrubowe



	26.01	26.02, 04, 06, 08	26.03
			
	• 1 zestyk zwierny	• 2 zestyki zwierne	• 1 zestyk zwierny + 1 zestyk rozwierny
	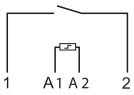 26.01	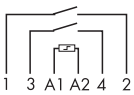 26.02 26.04 26.06 26.08	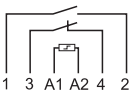 26.03
Wymiary patrz str. 4			
Dane zestyków			
Ilość zestyków	1 Z	2 Z	1Z + 1R
Prąd znamionowy/maks. prąd załączenia A	10/20	10/20	10/20
Napięcie znamionowe/maks.nap.łączeniowe V AC	250/400	250/400	250/400
Maks. moc łączeniowa dla AC1 VA	2500	2500	2500
Maks. moc łączeniowa dla AC15 (230 V AC) VA	500	500	500
Dopuszczalne obciążenie:			
230 V żarowe/halogenowe W	800	800	800
świetlówki ze stat. elektronicznym W	400	400	400
świetlówki ze stat. elektromechanicznym W	360	360	360
CFL W	200	200	200
230 V LED W	200	200	200
NN halogen lub LED ze stat. elektron. W	200	200	200
NN halogen lub LED ze stat. elektromech. W	400	400	400
Min. moc łączeniowa mW (V/mA)	1000 (10/10)	1000 (10/10)	1000 (10/10)
Standardowy materiał zestyków	AgNi	AgNi	AgNi
Dane cewki			
Napięcie znamionowe (UN) V AC (50 Hz)	12 - 24 - 48 - 110 - 230	12 - 24 - 48 - 110 - 230	12 - 24 - 48 - 110 - 230
V DC	—	—	—
Pobór mocy AC/DC VA (50 Hz)/W	4.5/—	4.5/—	4.5/—
Zakres napięcia zasilania AC (50 Hz)	$(0.8…1.1)U_N$	$(0.8…1.1)U_N$	$(0.8…1.1)U_N$
DC	—	—	—
Dane ogólne			
Trwałość mechaniczna AC/DC cykle	$300 \cdot 10^3$	$300 \cdot 10^3$	$300 \cdot 10^3$
Trwałość mechaniczna AC1 cykle	$100 \cdot 10^3$	$100 \cdot 10^3$	$100 \cdot 10^3$
Min./Maks. czas załączenia	0.1 s/1 h (według EN 60669)	0.1 s/1 h (według EN 60669)	0.1 s/1 h (według EN 60669)
Wytrzymałość izolacji cewka-zestyki (1.2/50 µs) kV	4	4	4
Temperatura pracy °C	–40…+40	–40…+40	–40…+40
Stopień ochrony	IP 20	IP 20	IP 20
Certyfikaty i dopuszczenia (wg typu)	CE EAC		

K

SERIA 26
Przekaźnik impulsowy instalacyjny 10 A

Kod zamówienia

Przykład: Seria 26, przekaźnik impulsowy do montażu na panelu, zaciski śrubowe, 2 zestyki zwierne 10 A, zasilanie 12 V AC.

2 6	.	0	2	.	8	.	0 1 2	.	0	.	0	.	0

Seria

Typ
0 = Do montowania na śruby

Ilość zestyków
1 = 1 zestyk zwierny
2 = 2 zestyki zwierne
3 = 1 zestyk zwierny + 1 rozwierny
4 = 2 zestyki zwierne, 4 sekwencje
6 = 2 zestyki zwierne, 3 sekwencje
8 = 2 zestyki zwierne, 4 sekwencje

Rodzaj napięcia cewki
8 = AC (50 Hz)

Napięcie znamionowe cewki
Patrz tabela z wartościami napięć

Dane ogólne

Właściwości izolacyjne					
Wytrzymałość dielektryczna					
cewka-zestyki	V AC	3500			
pomiędzy otwartymi zestykami	V AC	2000			
pomiędzy sąsiednimi zestykami	V AC	2000			
Pozostałe dane		**26.01, 26.03, 26.08**		**26.02, 26.04, 26.06**	
Straty mocy					
przy prądzie znamionowym, bez napięcia na cewce	W	0.9		1.8	
Moment obrotowy dokręcania śrub zacisków	Nm	0.8		0.8	
Maks. przekrój przewodu		Drut	Linka	Drut	Linka
	mm^2	1 x 4 / 2 x 2.5	1 x 2.5 / 2 x 2.5	1 x 4 / 2 x 2.5	1 x 2.5 / 2 x 2.5
	AWG	1 x 12 / 2 x 14	1 x 14 / 2 x 14	1 x 12 / 2 x 14	1 x 14 / 2 x 14

Dane cewki

Wykonanie AC

Napięcie znamionowe U_N	Kod cewki	Zakres napięcia zasilania U_{min}	Zakres napięcia zasilania U_{max}	Rezystancja R	Pobór prądu I przy U_N (50 Hz)
V		V	V	Ω	mA
12	**8**.012	9.6	13.2	17	370
24	**8**.024	19.2	26.4	70	180
48	**8**.048	38.4	52.8	290	90
110	**8**.110	88	121	1500	40
230	**8**.230	184	253	6250	20

Typ	Liczba kroków	Sekwencja 1	2	3	4
26.01	2				
26.02	2				
26.03	2				
26.04	4				
26.06	3				
26.08	4				

X-2017, www.findernet.com

Schemat połączeń

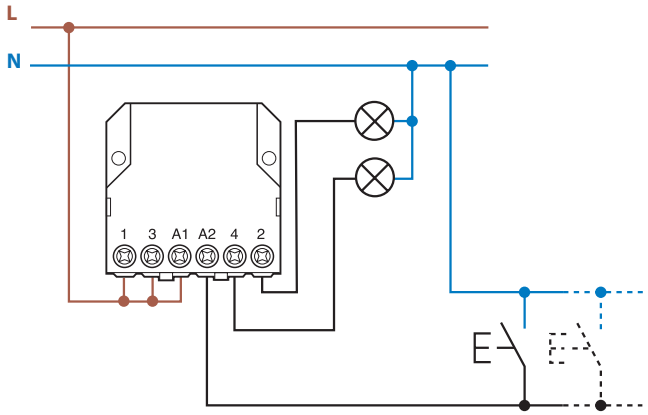

Akcesoria

Przy zasilaniu 12 V DC lub 24 V DC

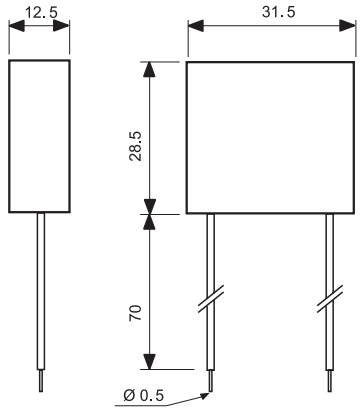

Typ: 026.9.012
Napięcie znamionowe: 12 V DC
Maksymalna temperatura: +40 °C
Zakres pracy: (0.9…1.1)U_N
Typ: 026.9.024
Napięcie znamionowe: 24 V DC
Maksymalna temperatura: +40 °C
Zakres pracy: (0.9…1.1)U_N

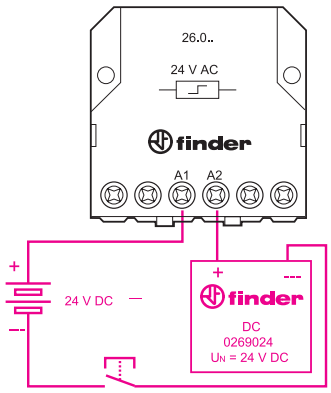

Schemat łączeń dla sterowania wyłącznika impulsowego, Seria 26 zasilanie 24 V DC.

Zasilanie 230 V AC, instalacja z podświetlanymi przyciskami

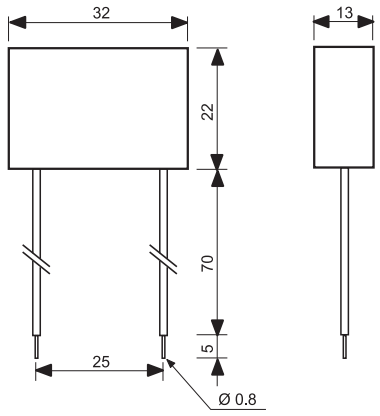

Typ 026.00
Wykonanie zalewane, przewody z odizolowaną końcówką, długość 7.5 cm.

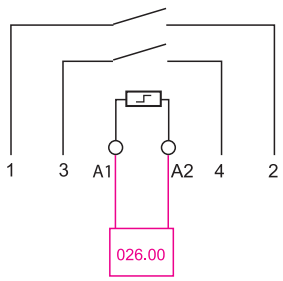

Przykład podłączenia kondensatora, typ 026.00
Kondensator stosuje się przy pracy z podświetlanymi przyciskami (od 1 do 15 przycisków - każdy maks. 1 mA, 230 V AC).
Kondensator połączony jest równolegle do cewki wyłącznika impulsowego. (patrz schemat)

K

Wymiary

26.01
Zaciski śrubowe



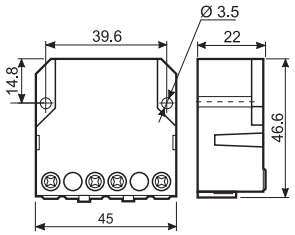

26.02 / 04 / 06 / 08
Zaciski śrubowe



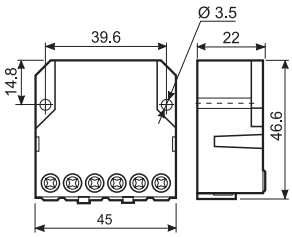

26.03
Zaciski śrubowe



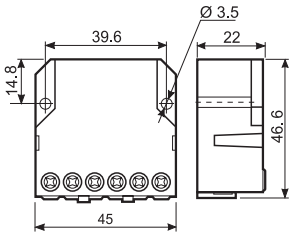

K

X-2017, www.findernet.com