Z zaciskami rzędowymi dla żył aluminiowych (Al) i miedzianych (Cu)



RK 0405 T

- 0,75-4 mm²

IP 66

- 5 zacisków rzędowych WKM 4/15
- dla każdego zacisku 2 x 0,5-4 mm² f, 2 x 0,5-6 mm² sol lub 2 x 1,5-4 mm² s, szczegóły - patrz Dane techniczne
- zaciski rzędowe firmy Wieland
- do żył aluminiowych i miedzianych
- oznaczniki do opisywania zacisków
- ze zintegrowanymi dławnicami membranowymi (zakres uszczelniania Ø 9,0-17,0 mm) - można je usunąć i zastąpić dławnicami skręcanymi
- ze zintegrowaną dławnicą membranową w spodzie puszki (zakres uszczelniania Ø 6,0-15,0 mm)
- plombowanie pokrywy bez dodatkowych akcesoriów
- uchwyty do mocowania puszki i linka łącząca pokrywę z podstawą w komplecie
- kolor: szary, RAL 7035

Napięcie znamionowe izolacji	U_i = 500 V a.c./d.c.
Prąd znamionowy:	28 A
Moment dokręcania zacisku:	0,5 Nm
Materiał:	PP (polipropylen)
Stopień ochrony:	IP 66
Szerokość	104 mm
Wysokość	104 mm
Głębokość	70 mm
Masa	0,171 kg

Rysunki

Rysunek wymiarowy

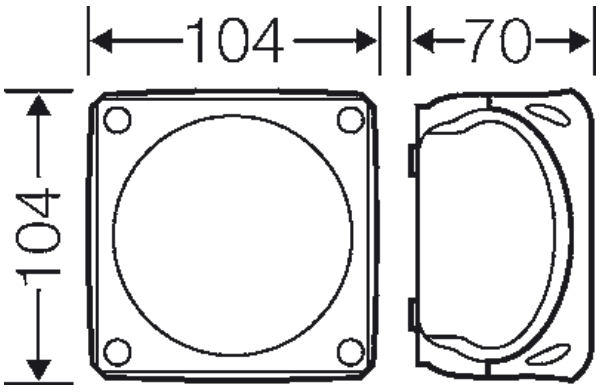

Hensel Polska Sp. z o.o. * ul. Dziadoszańska 10 * 61-248 Poznań * * Telefon: + 48 61 / 876-61-46 * Faks: + 48 61 / 879-93-50 * Data: April 25. 2018

Z zaciskami rzędowymi dla żył aluminiowych (Al) i miedzianych (Cu)



RK 0405 T

IP 66

- 0,75-4 mm²

Dokładne wymiary

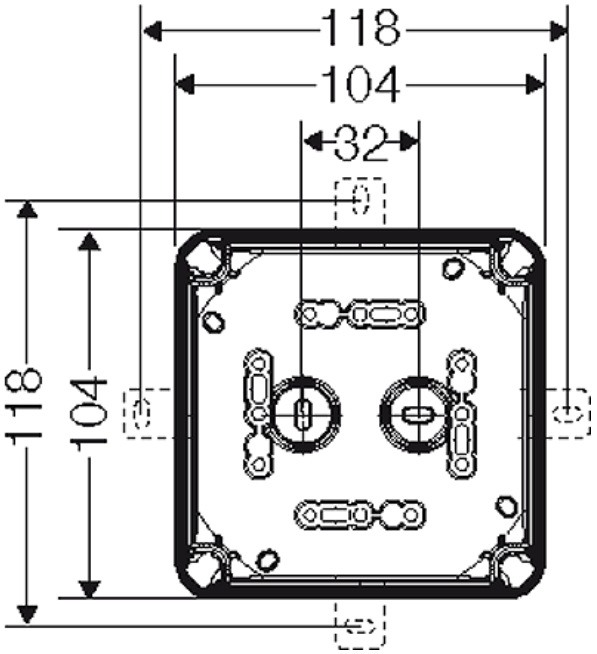

Ścianki boczne

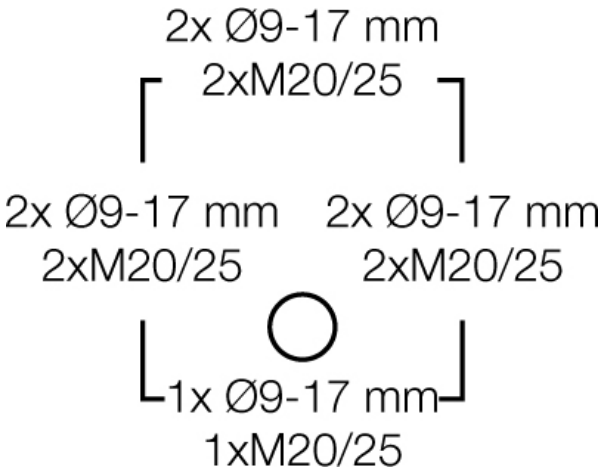

Warunki pracy i otoczenia

Zakres zastosowań	Nadaje się do pomieszczeń i osłoniętych instalacji zewnętrznych
Temperatura otoczenia:	Wartość średnia na 24 godziny + 35 °C Wartość maksymalna + 40 °C Wartość minimalna - 25 °C
Względna wilgotność powietrza	50% przy 40° C krótkotrwale 100% przy 25° C
Ochrona pożarowa przy błędach wewnętrznych	Wymagania: przepisy i normy dla urządzeń elektrycznych Wymagania minimalne - próba rozżarzonego drutu według IEC 60695-2-11: - 650°C dla obudów i dławnic - 850°C dla części przewodzących prąd
Palność	próba rozżarzonego drutu IEC 60695-2-11: 750 °C

Z zaciskami rzędowymi dla żył aluminiowych (Al) i miedzianych (Cu)



RK 0405 T

- 0,75-4 mm²

IP 66

	UL Subject 94: V-2 trudno palne samogasnące
Stopień ochrony przed mechanicznymi udarami	IK07 (2 Joule)
wydzielanie toksyn	bez halogenu bezsilikonowe "Bezhalogenowy" odpowiednio do kontroli kabli i przewodów izolowanych - korozyjność gazów pożarowych - według IEC 60 754-2
Wskazówka	Właściwości materiału - patrz dane techniczne

Hensel Polska Sp. z o.o. * ul. Dziadoszańska 10 * 61-248 Poznań * * Telefon: + 48 61 / 876-61-46 * Faks: + 48 61 / 879-93-50 * Data: April 25. 2018