z zaciskami lub bez zaciskow



DK 2500 GZ

- bez zacisków
- trzy dławnice ESM 40 w komplecie (zakres uszczelniania Ø 17-30 mm)
- z dwoma przetłoczeniami M 32 w spodzie puszki
- plombowanie pokrywy bez dodatkowych akcesoriów
- uchwyty do mocowania puszki w komplecie
- kolor: szary, RAL 7035

Materiał:	PC (poliwęglan)
Stopień ochrony:	IP 55 (ESM)
Stopień ochrony:	IP 66 (AKM)
Szerokość montażowa	220 mm
Wysokość montażowa	170 mm
maks. głębokość montażowa	96 mm
Szerokość	255 mm
Wysokość	205 mm
Głębokość	112 mm
Masa	0,667 kg
według normy	IEC 60670-22

Rysunki

Rysunek wymiarowy

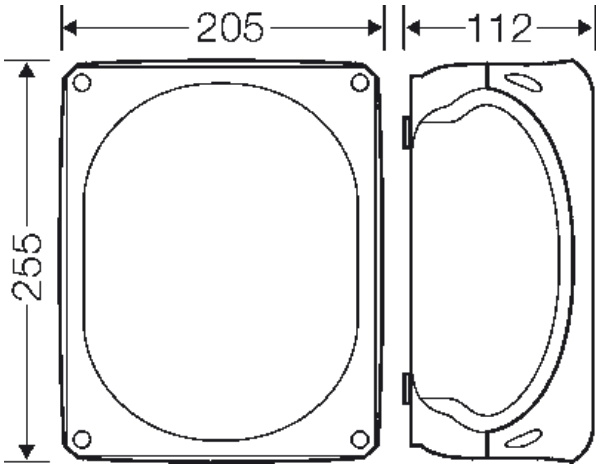

z zaciskami lub bez zaciskow



DK 2500 GZ

IP 55 ESM IP 66

Dokładne wymiary

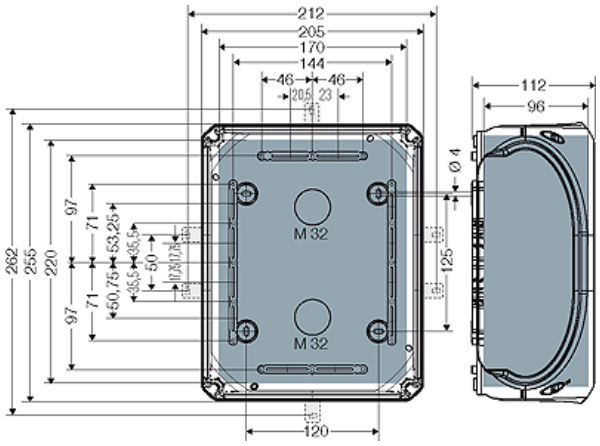

Ścianki boczne

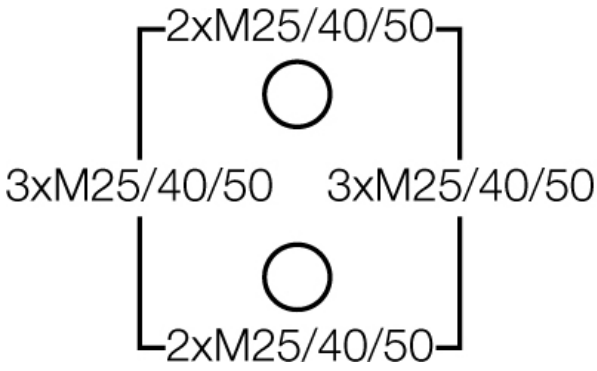

Warunki pracy i otoczenia

Zakres zastosowań	Nadaje się do pomieszczeń i osłoniętych instalacji zewnętrznych
Temperatura otoczenia:	Wartość maksymalna + 40 °C Wartość minimalna - 25 °C
Ochrona pożarowa przy błędach wewnętrznych	Wymagania: przepisy i normy dla urządzeń elektrycznych Wymagania minimalne - próba rozżarzonego drutu według IEC 60695-2-11: - 650°C dla obudów i dławnic - 850°C dla części przewodzących prąd
Palność	próba rozżarzonego drutu IEC 60695-2-11: 750 °C UL Subject 94: V-2 trudno palne samogasnące
Stopień ochrony przed mechanicznymi udarami	IK07 (2 Joule)
wydzielanie toksyn	bez halogenu bezsilikonowe "Bezhalogenowy" odpowiednio do kontroli kabli i przewodów izolowanych - korozyjność gazów pożarowych - według IEC 60 754-2
Wskazówka	Właściwości materiału - patrz dane techniczne

Hensel Polska Sp. z o.o. * ul. Dziadoszańska 10 * 61-248 Poznań * * Telefon: + 48 61 / 876-61-46 * Faks: + 48 61 / 879-93-50 * Data: April 25. 2018