z zaciskami lub bez zaciskow



DK 5055 G

- 16-50 mm², Cu 3~

IP 66

- po dwa zaciski na każdy biegun
- 5 biegunów, dla każdego bieguna 6 x 16 mm² s, 4 x 25 mm² s, 4 x 35 mm² s, 4 x 50 mm² s
- z dwoma przetłoczeniami M 32 w spodzie puszki
- z przetłoczeniami metrycznymi w ściankach bocznych - dławnice AKM zamawiać oddzielnie
- plombowanie pokrywy bez dodatkowych akcesoriów
- uchwyty do mocowania puszki w komplecie
- kolor: szary, RAL 7035

Napięcie znamionowe izolacji	U_i = 690 V a.c./d.c.
Prąd znamionowy:	150 A
Moment dokręcania zacisku:	12,0 Nm
Materiał:	PC (poliwęglan)
Stopień ochrony:	IP 66
Szerokość	355 mm
Wysokość	255 mm
Głębokość	122 mm
Masa	2,513 kg
według normy	IEC 60670-22

Rysunki

Rysunek wymiarowy

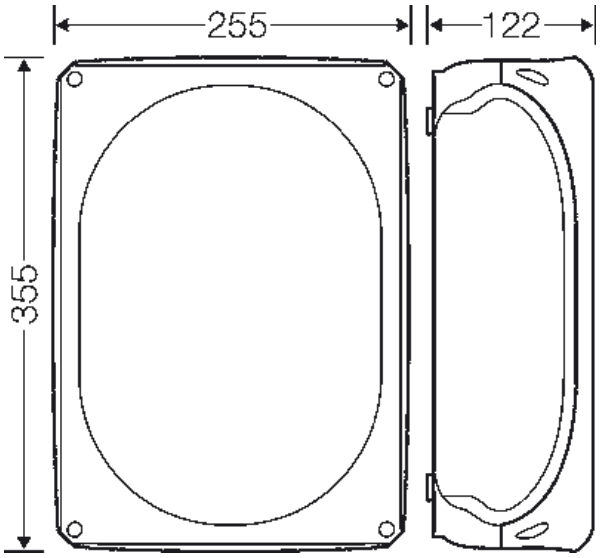

Hensel Polska Sp. z o.o. * ul. Dziadoszańska 10 * 61-248 Poznań * * Telefon: + 48 61 / 876-61-46 * Faks: + 48 61 / 879-93-50 * Data: April 25. 2018

z zaciskami lub bez zaciskow



DK 5055 G

- 16-50 mm², Cu 3~

IP 66

Dokładne wymiary

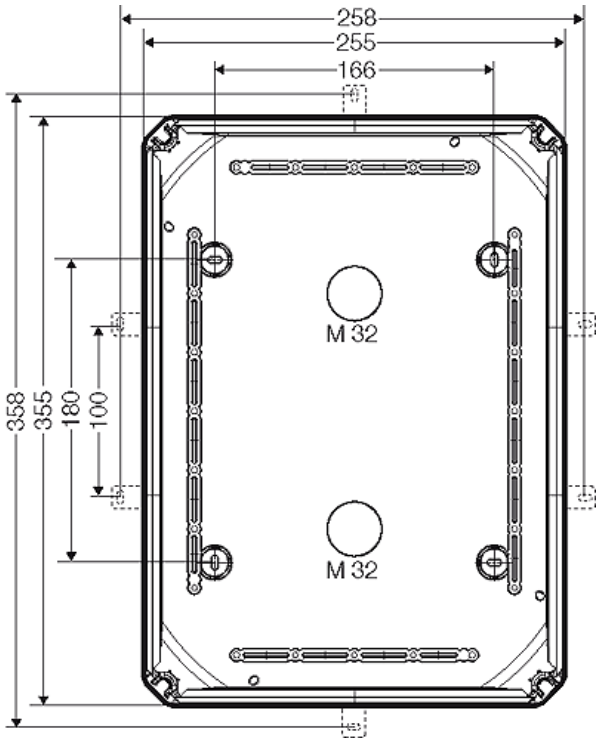

Ścianki boczne

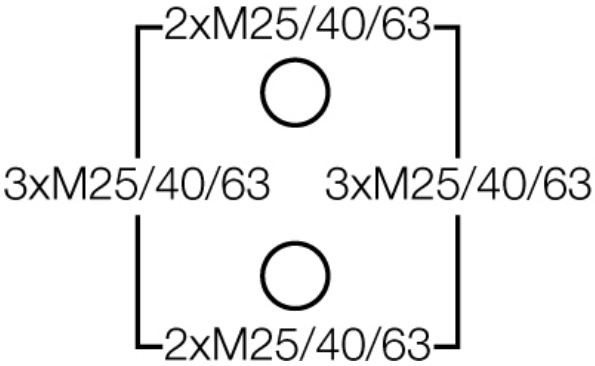

Warunki pracy i otoczenia

Zakres zastosowań	Nadaje się do pomieszczeń i osłoniętych instalacji zewnętrznych
Temperatura otoczenia:	Wartość średnia na 24 godziny + 35 °C Wartość maksymalna + 40 °C Wartość minimalna - 25 °C
Względna wilgotność powietrza	50% przy 40° C krótkotrwale 100% przy 25° C
Ochrona pożarowa przy błędach wewnętrznych	Wymagania: przepisy i normy dla urządzeń elektrycznych Wymagania minimalne - próba rozżarzonego drutu według IEC 60695-2-11: - 650°C dla obudów i dławnic - 850°C dla części przewodzących prąd
Palność	próba rozżarzonego drutu IEC 60695-2-11: 750 °C UL Subject 94: V-2

z zaciskami lub bez zaciskow



DK 5055 G

- 16-50 mm², Cu 3~

IP 66

	trudno palne samogasnące
Stopień ochrony przed mechanicznymi udarami	IK07 (2 Joule)
wydzielanie toksyn	bez halogenu bezsilikonowe "Bezhalogenowy" odpowiednio do kontroli kabli i przewodów izolowanych - korozyjność gazów pożarowych - według IEC 60 754-2
Wskazówka	Właściwości materiału - patrz dane techniczne

Hensel Polska Sp. z o.o. * ul. Dziadoszańska 10 * 61-248 Poznań * * Telefon: + 48 61 / 876-61-46 * Faks: + 48 61 / 879-93-50 * Data: April 25. 2018