## Z zaciskami rzędowymi dla żył aluminiowych (Al) i miedzianych (Cu)



### RK 0203 T

- 0,75-2,5 mm²

IP 66

- 3 zaciski rzędowe WKM 2,5/15
- dla każdego zacisku: 2 x 0,5-2,5 mm² f, 2 x 0,5-4 mm² sol lub 2 x 1,5-2,5 mm² s, szczegóły - patrz Dane techniczne
- zaciski rzędowe firmy Wieland
- do żył aluminiowych i miedzianych
- oznaczniki do opisywania zacisków
- ze zintegrowanymi dławnicami membranowymi (zakres uszczelniania Ø 6,0-15,0 mm) - można je usunąć i zastąpić dławnicami skręcanymi
- ze zintegrowaną dławnicą membranową w spodzie puszki (zakres uszczelniania Ø 6,0-13,0 mm)
- plombowanie pokrywy bez dodatkowych akcesoriów
- uchwyty do mocowania puszki i linka łącząca pokrywę z podstawą w komplecie
- kolor: szary, RAL 7035

| | |
|---|---|
| Napięcie znamionowe izolacji | $U_i$ = 500 V a.c./d.c. |
| Prąd znamionowy: | 24 A |
| Moment dokręcania zacisku: | 0,4 Nm |
| Materiał: | PP (polipropylen) |
| Stopień ochrony: | IP 66 |
| Szerokość | 93 mm |
| Wysokość | 93 mm |
| Głębokość | 62 mm |
| Masa | 0,129 kg |

## Rysunki

Rysunek wymiarowy

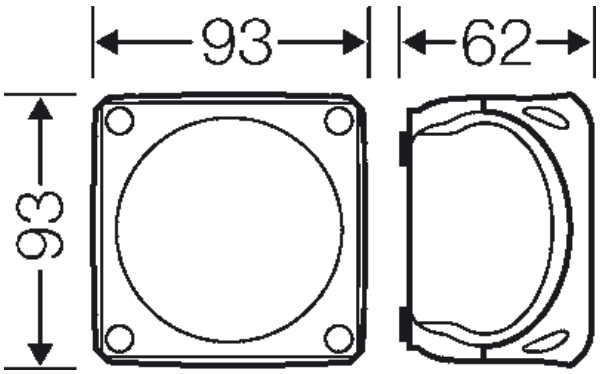




Hensel Polska Sp. z o.o. * ul. Dziadoszańska 10 * 61-248 Poznań * * Telefon: + 48 61 / 876-61-46 * Faks: + 48 61 / 879-93-50 * Data: April 25. 2018

## Z zaciskami rzędowymi dla żył aluminiowych (Al) i miedzianych (Cu)



### RK 0203 T

- 0,75-2,5 mm²

IP 66

Dokładne wymiary

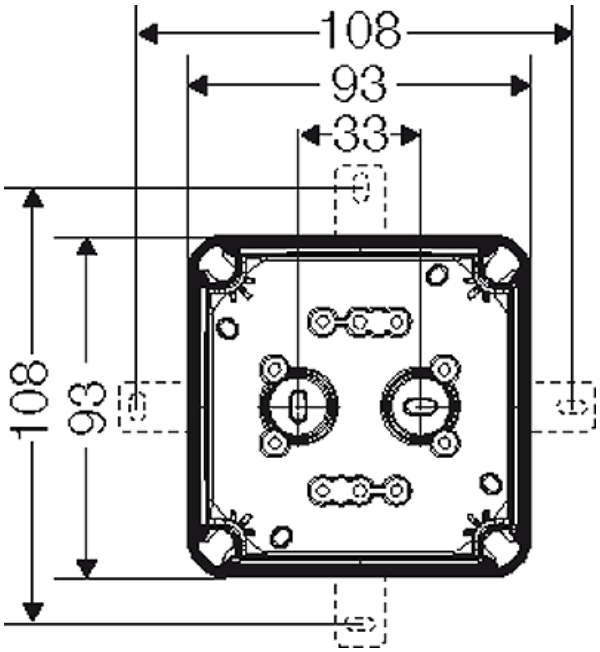


Ścianki boczne

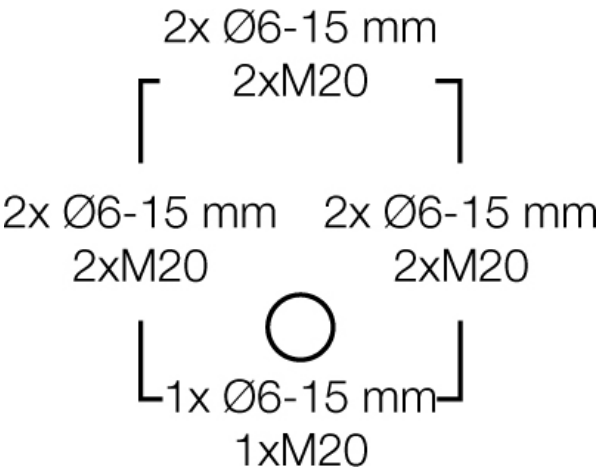


### Warunki pracy i otoczenia

| | |
|---|---|
| Zakres zastosowań | Nadaje się do pomieszczeń i osłoniętych instalacji zewnętrznych |
| Temperatura otoczenia: | Wartość średnia na 24 godziny + 35 °C<br>Wartość maksymalna + 40 °C<br>Wartość minimalna - 25 °C |
| Względna wilgotność powietrza | 50% przy 40° C<br>krótkotrwale<br>100% przy 25° C |
| Ochrona pożarowa przy błędach wewnętrznych | Wymagania: przepisy i normy dla urządzeń elektrycznych<br>Wymagania minimalne<br>- próba rozżarzonego drutu według IEC 60695-2-11:<br>- 650°C dla obudów i dławnic<br>- 850°C dla części przewodzących prąd |
| Palność | próba rozżarzonego drutu IEC 60695-2-11: 750 °C |

## Z zaciskami rzędowymi dla żył aluminiowych (Al) i miedzianych (Cu)



### RK 0203 T

- 0,75-2,5 mm²

IP 66

| | |
|---|---|
| | UL Subject 94: V-2<br>trudno palne<br>samogasnące |
| Stopień ochrony przed mechanicznymi udarami | IK07 (2 Joule) |
| wydzielanie toksyn | bez halogenu<br>bezsilikonowe<br>"Bezhalogenowy" odpowiednio do kontroli kabli i przewodów izolowanych - korozyjność gazów pożarowych - według IEC 60 754-2 |
| Wskazówka | Właściwości materiału - patrz dane techniczne |



Hensel Polska Sp. z o.o. * ul. Dziadoszańska 10 * 61-248 Poznań * * Telefon: + 48 61 / 876-61-46 * Faks: + 48 61 / 879-93-50 * Data: April 25. 2018