SKINDICHT® SHZ

SKINDICHT® SHZ, wytrzymała dławnica kablowa z mosiądzu niklowanego z gwintem przyłączeniowym PG i pierścieniem uszczelniającym z nacięciami do kabli o dużych średnicach i optymalnym odciążeniu kabla



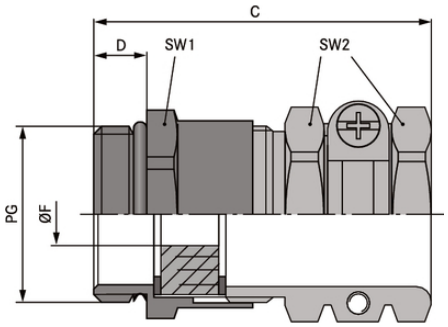

CE

Wytrzymała budowa

Optymalne odciążenie

Korzyści

Nacięty pierścień uszczelniający może być dostosowany do dławienia różnych średnic przewodu
Wysoka ochrona przed wyrwaniem, odciążenie
Wytrzymała budowa
Dla przewodów o dużych średnicach zewnętrznych

Zakres zastosowania

Kompaktowa dławnica mosiężna chroniąca przed wyrwaniem, wytrzymała, do dużych średnic przewodów

Budowa produktu

Gwint przyłączeniowy PG

Uwaga

SKINDICHT®SHZ-XL jest podobny do SKINDICHT®SHZ, ale posiada długi gwint przyłączeniowy do grubych ścian
Dalsze akcesoria zobacz SKINDICHT® EV
Przeciwnakrętki w grupie SKINDICHT® SM

Ostania aktualizacja (23.06.2017)
©2017 Lapp Group - all rights reserved.
Zarządzanie produktem http://lapppoland.lappgroup.com
Aktualne dane w pliku Dane techniczne.
PN 0456 / 02_03.16

SKINDICHT® SHZ

Dane techniczne

Klasyfikacja:	ETIM 5.0 Class-ID: EC000441 Opis klasy ETIM 5.0: Dławnica kablowa
Uwaga:	Wymiary montażowe są wyszczególnione w załączniku T21
Materiał:	Korpus: mosiądz niklowany Pierścień uszczelniający: CR O-ring: NBR
Stopień ochrony:	IP 55
Zakres temperatury:	Od -20 °C do +80 °C

Wskazówka

Fotografie nie mogą być używane do wymiarowania oraz nie stanowią szczegółowego odwzorowania przedstawionych produktów.
Podane ceny to ceny netto bez podatku VAT i dodatkowych opłat. Sprzedaż klientom biznesowym.

©2017 Lapp Group - all rights reserved.

SKINDICHT® SHZ

Numer katalogowy	Oznaczenie produktu/rozmiar	Zakres dławionych średnic ØF [mm]	Min. przestrzeń do montażu [mm]	Rozmiar klucza SW1 / SW2 [mm]	Długość całkowita C [mm]	Długość gwintu [mm]
SKINDICHT® SHZ						
52005590	PG 7	5 - 6	21	14 / 15	30	5
52005600	PG 9	7,5 - 8,5	25	17 / 17	34	6
52000930	PG 11	9,5 - 12	28	20 / 20	35	6
52000940	PG 13,5	12,5 - 14	32	22 / 22	40	6,5
52000950	PG 16	13,5 - 16	35	24 / 24	42	6,5
52000960	PG 21	15,5 - 21	46	30 / 30	47	7
52000970	PG 29	21,5 - 27,5	58	40 / 41	53	8
52000980	PG 36	27 - 34	70	50 / 50	61	9
52005610	PG 42	34 - 43	78	57 / 57	66	10
52005620	PG 48	38 - 48	86	64 / 64	68	10
52023717	PG 9	7,5 - 8,5	25	17 / 17	43	10
52023718	PG 11	9,5 - 12	28	20 / 20	44	10
52023719	PG 13,5	12,5 - 14	32	22 / 22	48,5	10
52023720	PG 16	13,5 - 16	35	24 / 24	50,5	10
52024840	PG 21	15,5 - 21	46	30 / 30	55	11
52025530	PG 29	21,5 - 27,5	58	40 / 41	60	13
52023721	PG 36	27 - 34	70	50 / 50	67	13
52023722	PG 42	34 - 43	78	57 / 57	71	14
52023723	PG 48	38 - 48	86	64 / 64	73	14

Ostania aktualizacja (23.06.2017)
©2017 Lapp Group - all rights reserved.
Zarządzanie produktem http://lapppoland.lappgroup.com
Aktualne dane w pliku Dane techniczne.
PN 0456 / 02_03.16