Seria Suwałki

- zwarta obudowa
- wykonana z wysokiej jakości tworzywa
- **wymiary: wys. x szer. x głęb. = 504x297x186mm**
- okienko inspekcyjne na 2 x 13 modułów
- okablowanie wykonane - rozdzielnica gotowa do podłączenia
- IP44 bryzgoszczelna, IP67 na życzenie
- do montażu na halach

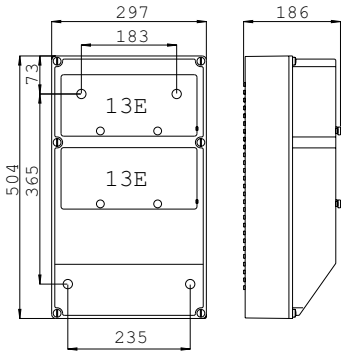



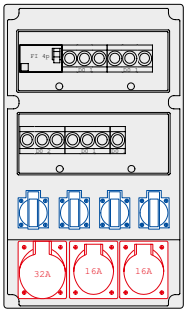

1 x gniazdo CEE 32A 5P 400V
2 x gniazdo CEE 16A 5P 400V
4 x GS 16A 250V

3 x D02 32A
10 x D01 16A
1 x FI63/4/0,03A

1 x M40 dławnica kablowa
1 x zaślepka M40

9027662

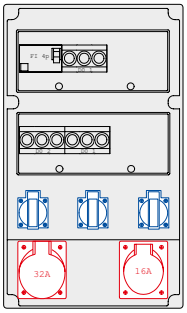

1 x gniazdo CEE 32A 5P 400V
1 x gniazdo CEE 16A 5P 400V
3 x GS 16A 250V

3 x D02 32A
6 x D01 16A
1 x FI40/4/0,03A

1 x M32 dławnica kablowa
1 x zaślepka M32

9027514

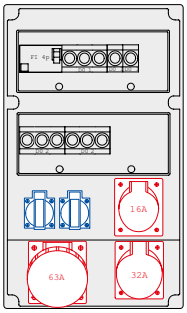

1 x gniazdo CEE 63A 5P 400V
1 x gniazdo CEE 32A 5P 400V
1 x gniazdo CEE 16A 5P 400V
2 x GS 16A 250V

3 x D02 63A
3 x D02 32A
5 x D01 16A
1 x FI63/4/0,03A

1 x M40 dławnica kablowa
1 x zaślepka M40

9027754

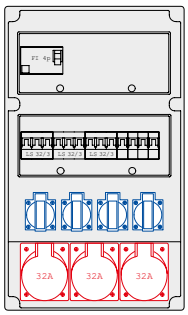

3 x gniazdo CEE 32A 5P 400V
4 x GS 16A 250V

3 x B32A 3P
4 x B16A 1P
1 x FI63/4/0,03A

1 x M32 dławnica kablowa
1 x zaślepka M32

9027312

Wykonania specjalne- na życzenie klienta!