INSTRUKCJA OBSŁUGI

CE

Stacja pogodowa bezprzewodowa TFA Lumax

Nr produktu 672399

Dystrybucja Conrad Electronic Sp. z o.o., ul. Królowej Jadwigi 146, 30-212 Kraków, Polska
Copyright © Conrad Electronic 2012, Kopiowanie, rozpowszechnianie, zmiany bez zgody zabronione.
www.conrad.pl

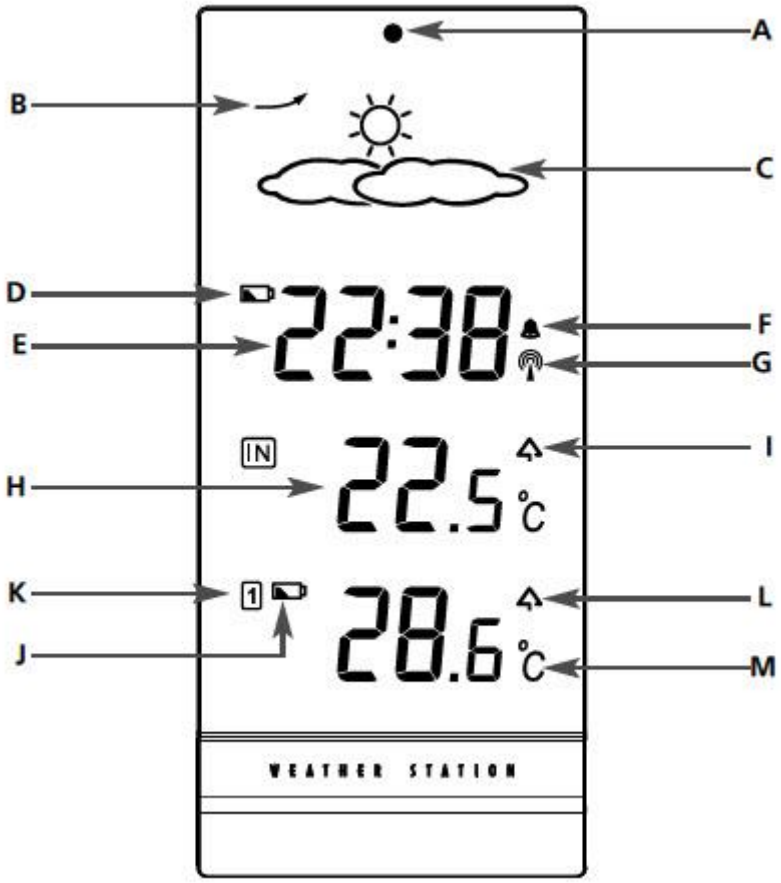

Dystrybucja Conrad Electronic Sp. z o.o., ul. Królowej Jadwigi 146, 30-212 Kraków, Polska
Copyright © Conrad Electronic 2012, Kopiowanie, rozpowszechnianie, zmiany bez zgody zabronione.
www.conrad.pl

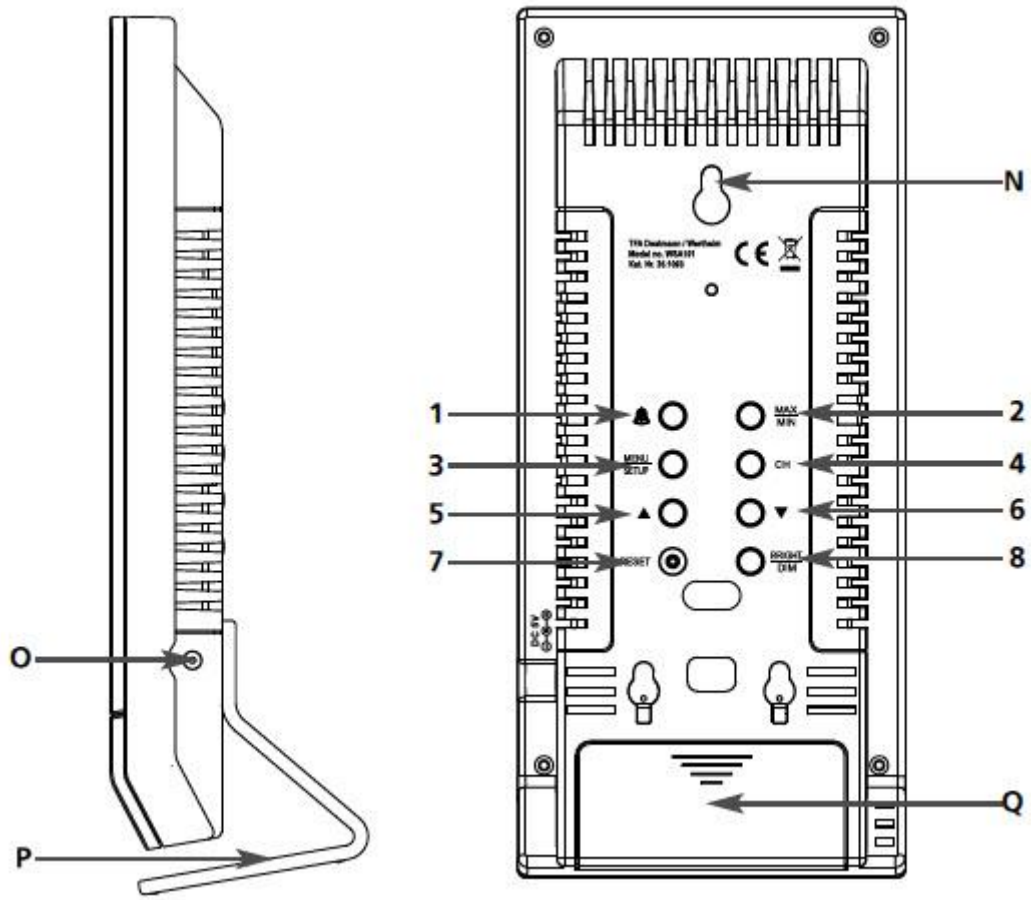

1. Wprowadzenie

Na nowa stacja pogodowa zawiera stację bazową z czujnikiem wewnętrznym dla pomiaru temperatury w pokoju oraz ciśnienia atmosferycznego oraz zdalny czujnik do mierzenia temperatury na zewnątrz. Dzięki temu otrzymujemy przydatne informacje dotyczące pogody oraz temperatury wewnątrz oraz na zewnątrz twojego domu.

Przeczytaj proszę tą instrukcję uważnie i zachowaj ją!

1.1 Zawartość

- Stacja pogodowa
- Zasilacz
- Baterie
- Stojak (opcjonalnie)
- Zewnętrzny nadajnik
- Instrukcja

1.2 Cechy

- Pomiar zewnętrznej temperatury (433 MHz), zasięg do 30 metrów (na wolnym polu)
- Pomiar wewnętrznej temperatury

Dystrybucja Conrad Electronic Sp. z o.o., ul. Królowej Jadwigi 146, 30-212 Kraków, Polska
Copyright © Conrad Electronic 2012, Kopiowanie, rozpowszechnianie, zmiany bez zgody zabronione.
www.conrad.pl

- Maksymalne i minimalne wartości
- Prognoza pogody z symbolami i tendencją ciśnienia atmosferycznego
- Zegar sterowany radiowo z alarmem i funkcją drzemki
- Stałe podświetlenie LED
- Do montażu na ścianie lub w formie standu na stole

2. Elementy

2.1 Odbiornik (wyświetlacz urządzenia) rysunek 1.
Ekran LCD

A. Czujnik ruchu IR
B. Wskaźnik tendencji pogody
C. Ikona prognozy pogody
D. Ikona baterii dla stacji pogodowej
E. Czas sterowany radiowo
F. Ikona alarmu
G. Ikona czasu sterowanego radiowo
H. Wyświetlacz wewnętrznej temperatury
I Funkcja MAX dla wewnętrznej temperatury
J. Ikona baterii dla zewnętrznego czujnika
K. Numer kanału dla zewnętrznego nadajnika
L. Funkcja MAX dla temperatury zewnętrznej
M. Temperatura wewnętrzna

Przyciski

1. Przycisk
2. Przycisk „MAX/MIN”
3. Przycisk MENU/SETUP”
4. Przycisk „CH”
5. Przycisk
6. Przycisk
7. Przycisk „RESET”
Użyj szpilki aby nacisnąć przycisk „RESET” i przywrócić wszystkie ustawienia do ustawień fabrycznych
8. Przycisk „BRIGHT/DIM”
Naciśnij przycisk wybrać jasność wyświetlacza LED lub przyciemnić go

Obudowa

N. Otwór do montażu na ścianie
O. Gniazdo

Dystrybucja Conrad Electronic Sp. z o.o., ul. Królowej Jadwigi 146, 30-212 Kraków, Polska
Copyright © Conrad Electronic 2012, Kopiowanie, rozpowszechnianie, zmiany bez zgody zabronione.
www.conrad.pl

P. Podstawka (opcjonalnie)
Q. Komora baterii

2.2 Nadajnik rysunek 2

D1: Wskaźnik transmisji LED
D2: Otwór do montażu na ścianie
D3: Uchwyty komory baterii
D4: Przycisk „CH”

3. Rozpoczęcie

- Umieść jednostkę z wyświetlaczem oraz nadajnik na stole w odległości od siebie około 1,5 metra. Sprawdź czy nie ma innych urządzeń elektrycznych w zasięgu.
- Podłącz zasilacz do gniazda (O). Podłącz zasilacz do gniazdka na ścianie.
  Ważne: Upewnij się że napięcie w kontakcie wynosi 230V! w przeciwnym wypadku twoja stacja pogodowa może zostać uszkodzona.
- W momencie gdy stacja pogodowa zostanie włączona krótki słyszalny dźwięk zostanie odtworzony oraz wszystkie elementy wyświetlacza LCD zaświecą się na około 2 sekundy przed tym jak jednostka wejdzie w tryb uczenia się.
- Odłącz i odłóż uchwyt stacji pogodowej po czym zamontuj 2 baterie AAA 1,5 V bo komory baterii pamiętając o zachowaniu właściwej polaryzacji.
- Baterie będą działać jako zapasowe źródło zasilania w przypadku awarii prądu.
- Otwórz komorę baterii nadajnika naciskając dwa zatrzaski na dole po czym zamontuj 2 baterie AA 1,5 V pamiętając o zachowaniu właściwej polaryzacji.
- Po tym jak czujnik zostanie zasilony będzie w pierwszej kolejności pokazywać temperaturę a następnie rozpocznie odbierać czas sterowany radiowo. Podczas odbioru czasu DCF (maksymalnie 10 minut) nie będzie przekazywanych żadnych danych dotyczących pogody.
- Po odbiorze czasu sterowanego radiowo sygnał DCF pojawi się na stałe na wyświetlaczu.
  Zauważ: Nie naciskaj żadnego przycisku podczas pierwszych 10 minut okresu uczenia się lub przed otrzymaniem radiowo sterowanego czasu do odbiornika. Po otrzymaniu obu zewnętrznych wartości oraz po tym jak czas sterowany radiowo pojawi się na wyświetlaczu możesz zainstalować twój zdalny czujnik na zewnątrz. W przeciwnym wypadku zegar nie będzie mógł wykryć sygnału DCF, czas może być również ustawiony ręcznie. Jeśli zewnętrzne dane pogodowe nie zostaną wyświetlone lub jeśli żaden przycisk nie zostanie naciśnięty przed tym jak stacja pogodowa otrzyma sygnał konieczne będzie prześledzenie procedury instalacji jeszcze raz. **Proszę poczekaj minimalnie 10 sekund aby ustawić poprawny reset między nadajnikiem a odbiornikiem.**
  Uwaga dla czasu kontrolowanego drogą radiową DCF.

Dystrybucja Conrad Electronic Sp. z o.o., ul. Królowej Jadwigi 146, 30-212 Kraków, Polska
Copyright © Conrad Electronic 2012, Kopiowanie, rozpowszechnianie, zmiany bez zgody zabronione.
www.conrad.pl

- Baza czasowa dla czasu sterowanego radiowo to zegar atomowy który posiada odchylenie czasu mniej niż jedna sekunda na milion lat. Czas jest kodowany i przekazywany z Mainflingen nie daleko Frankfurtu poprzez częstotliwość sygnału DCF-77 (77,5 kHz) oraz posiada zasięg transmisji około 1500 km. Twój zegar sterowany drogą radiową otrzymuje ten sygnał oraz i konwertuje go aby pokazać precyzyjny czas w czasie letnim lub zimowym. Jakość otrzymywanego sygnału zależy w dużej mierze od położenia geograficznego. W normalnych warunkach nie powinno być problemów z odbiorem w zasięgu 1500 km od Frankfurtu.

Przeczytaj proszę poniższą informację:

- Odbiornik czasu sterowany radiowo posiada wbudowany czujnik temperatury. Zalecane jest aby utrzymać bezpieczną odległość od źródeł mogących zakłócić pomiar temperatury lub żel-betonowych konstrukcji/budynków.
- W nocy zaburzenia atmosferyczne są zazwyczaj mniej poważne i odbiór będzie możliwy w większości wypadków. Pojedynczy dzienny odbiór jest wystarczający aby utrzymać dokładność odchylenia poniżej jednej sekundy.
- Jeśli odbiór się nie powiedzie symbol odbioru DCF zniknie ale odbiór czasu DCF będzie powtarzany znowu. Ręczne ustawienie czasu zostanie nadpisane poprzez czas DCF w momencie gdy sygnał zostanie odebrany prawidłowo.

4. Tryb ustawień

4.1 Ręczne ustawienie zegara

- Naciśnij i przytrzymaj przycisk „MANU/SETUP” przez 2 sekundy aby wejść do trybu ustawień. Wskaźnik godziny się zaświeci, z przyciskami ▲ lub ▼ możesz dokonać ustawień. Przytrzymując przycisk ▲ lub ▼ wejdziesz do trybu szybkiego. Potwierdź przyciskiem „MENU/SETUP”.
- Ustaw minuty w ten sam sposób. Potwierdź przyciskiem „MENU/SETUP”.
- Ikona „On” pojawi się na wyświetlaczu. Sygnał DCF zostanie włączony. Jeśli odbiór sygnału DCF jest włączony ręczne ustawienie czasu zostanie nadpisane poprzez czas DCF w momencie gdy sygnał zostanie odebrany poprawnie.
- Aby wyłączyć czas DCF, naciśnij przycisk ▲ lub ▼. „Off” pojawi się na wyświetlaczu. Potwierdź przyciskiem „MENU/SETUP”.

Zauważ: Urządzenie wyjdzie z trybu ustawień jeśli żaden przycisk nie zostanie użyty w przeciągu 10 sekund.

4.2 Funkcja alarmu

- Naciśnij przycisk 🔔 aby ustawić czas alarmu. Czas alarmu pojawi się na wyświetlaczu LCD przez 10 sekund.
- Aby włączyć lub wyłączyć funkcje alarmu naciśnij znowu przycisk 🔔.
- Ikona alarmu będzie widoczna na wyświetlaczu do momentu aż alarm zostanie włączony.

Dystrybucja Conrad Electronic Sp. z o.o., ul. Królowej Jadwigi 146, 30-212 Kraków, Polska
Copyright © Conrad Electronic 2012, Kopiowanie, rozpowszechnianie, zmiany bez zgody zabronione.
www.conrad.pl

- Naciśnij przycisk przez 2 sekundy aby wejść do trybu ustawień alarmu. Wskaźnik godziny zaświeci się wtedy poprzez przyciski lub możesz dokonać ustawień. Przytrzymanie przycisków lub spowoduje że wejdziesz do trybu szybkiego. Naciśnij przycisk aby zatwierdzić zmiany.
- Ustaw minuty w ten sam sposób. Naciśnij przycisk aby zatwierdzić zmiany.
- Czas alarmu zostanie wyświetlony na wyświetlaczu (maksymalnie 10 sekund)
- Kiedy alarm się włączy naciśnij jakikolwiek przycisk aby go zatrzymać.
- Podczas gdy alarm jest włączony pomachaj dłonią odległości maksymalnie 15 cm aby włączyć funkcję drzemki. Symbol alarmu będzie się świecić i alarm zostanie przerwany na 5 minut.
- Naciśnij jakikolwiek przycisk aby zatrzymań funkcję drzemki.

5. Prognoza pogody

- Istnieje 5 różnych symbolów pogody (słonecznie, nieznaczne zachmurzenie, zachmurzenie, deszcz oraz burza) oraz 3 różne symbole dla trendu ciśnienia atmosferycznego (wzrastające, utrzymujące się, malejące)

6. Funkcja Maksimum/Minimum

- Naciśnij przycisk „MAX/MIN” aby pokazać maksymalne wartości zewnętrznej i wewnętrznej temperatury.
- Naciśnij przycisk „MAX/MIN” ponownie aby pokazać wartości minimalne .
- Naciśnij przycisk „MAX/MIN” przez 2 sekundy aby wyczyścić zapisany odczyt wartości maksymalnej i minimalnej.

7. Ustawianie jednostki głównej i nadajnika

- Ustaw jednostkę główną w finalnej pozycji. Unikaj okolic obszarów jakichkolwiek zakłóceń takich jak monitory komputerowe, telewizorów, lub przedmiotów metalowych.
- Wybierz zaciemnione oraz suche miejsce dla nadajnika.
- Sprawdź odbiór sygnału 433 Mhz z nadajnika do jednostki głównej (zasięg transmisji 30 metrów na wolnej powierzchni). Wewnątrz żel-betonowych pomieszczeń (na przykład piwnicach) otrzymywany sygnał zostanie osłabiony.
- W razie potrzeby wybierz inne miejsce dla nadajnika i jednostki głównej.

8. Dodatkowe nadajniki

- Czujnik automatycznie przekaże temperaturę do jednostki głównej na kanale 1 po tym jak baterie zostaną zainstalowane.

Dystrybucja Conrad Electronic Sp. z o.o., ul. Królowej Jadwigi 146, 30-212 Kraków, Polska
Copyright © Conrad Electronic 2012, Kopiowanie, rozpowszechnianie, zmiany bez zgody zabronione.
www.conrad.pl

- Jeśli posiadasz więcej niż jeden zewnętrzny nadajnik wybierz kanał (1 do 3) dla każdego nadajnika poprzez naciśnięcie przycisku „CH” na nadajniku podczas włączonego wskaźnika transmisji. Naciśnij dwa razy dla kanału 2 oraz trzy razy dla kanału 3 zaraz po ustawieniu nadajnika. Wskaźnik LED zaświeci się raz dla kanału 1, dwa razy dla kanału 2 oraz trzy razy dla kanału 3. (kanały 4 i 5 nie są używane dla tej stacji pogodowej)
- Naciśnij i przytrzymaj przycisk „CH” na jednostce głównej przez 2 sekundy aby rozpocząć inicjalizację ręcznie. Numer kanału na wyświetlaczu LCD zaświeci się po czym nowy nadajnik będzie odbierany automatycznie.
- Temperatura określona przez czujnik pojawi się na wyświetlaczu jednostki głównej. Jeśli masz włączonych więcej nadajników naciśnij przycisk „CH” (na jednostce głównej) aby zmieniać wyświetlaną temperaturę odbieraną przez zewnętrzne nadajniki.
- Możesz również wybrać wyświetlanie kanałów naprzemiennie. Naciśnij przycisk „CH” zaraz po ostatnim zarejestrowanym kanale i wszystkie czujniki pojawią się naprzemiennie.

9. Wymiana baterii

- Gdy baterie zapasowe w jednostce głównej zostaną zużyte na wyświetlaczu pojawi się ikona wyczerpanej baterii w miejscu symboli pogodowych. Gdy baterie nadajnika będą wyczerpane ikona wyczerpanej baterii pojawi się na wyświetlaczu na linii odpowiadającej zewnętrznej temperatury.
- Używaj tylko baterii alkaicznych. Pamiętaj o właściwej polaryzacji. Wyczerpane baterie powinny być wymienione aby uniknąć uszkodzeń z powodu wycieku baterii. Baterie zawierają szkodliwe kwasy. Zawsze używaj okularów ochronnych oraz rękawic podczas obchodzenia się bateriami po wycieku.
- **Uwaga:** Proszę nie wyrzucaj starych urządzeń elektronicznych oraz zużytych baterii do śmietnika.

10 Specyfikacja

Odbiornik (jednostka główna)

Zasięg pomiaru wewnętrznej temperatury -10 ….+60° C
Temperatura pracy 0….+50° C
Baterie – 2 x AAA 1,5 V (dostępne)
Gniazdo zasilnia – 230V ~ 50 Hz / 6 V = 300 mA

Nadajnik

Zasięg pomiaru zewnętrznej temperatury -20….+60°C
Częstotliwość transmisji – 433 Mhz
Zasięg transmisji – maksymalnie 30 metrów
Baterie – 2 x AA 1,5 V (dostępne)

Dystrybucja Conrad Electronic Sp. z o.o., ul. Królowej Jadwigi 146, 30-212 Kraków, Polska
Copyright © Conrad Electronic 2012, Kopiowanie, rozpowszechnianie, zmiany bez zgody zabronione.
www.conrad.pl