gniazdo; bez obudowy odciążającej przewody; 5-bieg.; raster 10 mm / 0.394 in; pełna ochrona przed błędnym wetknięciem; raster 10 mm / 0.394 in

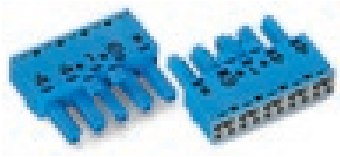

Numer wyrobu: 770-1105

gniazdo; bez obudowy odciążającej przewody; 5-bieg.; raster 10 mm / 0.394 in; pełna ochrona przed błędnym wetknięciem; raster 10 mm / 0.394 in

Nazwa

RoHS ✓
Compliant

Dane handlowe

Dostawca	*WAGO*
Nr wyrobu dostawcy	*770-1105*
GTIN / EAN	*4044918252706*
Zawartość	*1*
Opakowanie jednostkowe	*50*
Nr artykułu u klienta	

Uwagi

wskazówka:We wszystkich elementach mocowanych na stałe (warianty Snap-In do opraw oświetleniowych lub urządzeń, wszystkie rozgałęźniki i komponenty do płytek drukowanych), zaczepy ryglujące są zamontowane fabrycznie, tym samym zawsze zostaje zapewniona blokada połączenia elementów wtykowych - gniazd i wtyków. Dodatkowy zaczep ryglujący wymagany jest jedynie przy połączeniach swobodnych (gniazdo/wtyk).przy połączonych wielowtykach, z obudową odciążającą przewody: IP 20 (Te wielowtyki instalacyjne nie są przeznaczone do zastosowania w łatwodostępnych miejscach.)Wszystkie komponenty WINSTA® posiadają 100% ochrony przed błędnym wetknięciem przy:a.) łączeniu wielowtyków o różnej liczbie biegunówb.) łączeniu wielowtyków obróconych o 180°c.) łączeniu wielowtyków przesuniętych naprzemiennie d.) łączeniu jednobiegunowymwskazówka dot. temperatury ciągłego użytkowania:-35°C … +85°Cprzewód PCW do temperatury ≤ 70°C (dotyczy również przewodów bez halogenu)elementy izolacyjne do temperatury ≤ 105°C

Dane techniczne

Inne	
parametry znamionowe zgodnie z	*IEC/EN 60664-1*
napięcie znamionowe (III / 3) [V]	*400 [V]*
napięcie znamionowe udarowe (III / 3) [kV]	*6 [kV]*
prąd znamionowy [A]	*25 [A]*
technika podłączania czujnika	*Push-in CAGE CLAMP®*
rodzaj montażu	*przyrząd montażowy*
przekrój nominalny	*4 mm²*
przewód jednodrutowy	*0,5 … 4 mm² / 20 … 12 AWG*
przewód jednodrutowy, montaż wtykowy bez pomocy narzędzi	*1,5 … 4 mm² / 16 … 12 AWG*
przewód wielodrutowy	*0,5 … 2,5 mm² / 20 … 14 AWG*
przewód linkowy	*0,5 … 4 mm² / 20 … 12 AWG*
przewód linkowy z tulejką z kołnierzem z tworzywa	*0,25 … 1,5 mm² / 20 … 16 AWG*
przewód linkowy z tulejką bez kołnierza z tworzywa	*0,25 … 2,5 mm² / 20 … 14 AWG*
przewód linkowy z tulejką, montaż wtykowy bez pomocy narzędz	*1,5 mm² / 16 AWG*
dł. odizolowania przewodu	*9 mm / 0.35 cal*
l. bieg.	*5*
łączna liczba zacisków	*10*
łączna liczba potencjałów	*5*
raster	*10 mm (0.394 in)*
szerokość	*50 mm / 1.969 cal*
wysokość	*12,9 mm / 0.508 cal*
głębokość	*37,5 mm / 1.476 cal*
kodowanie	*I*
siła wetknięcia przy połączeniu wtykowym	*ok. 20 ... 70 N (zależnie od liczby biegunów)*
siła mocująca połączenie wtykowe	*z zaczepami ryglującymi: > 80 N*
nadruk	*N ⏚ L DA- DA+*
stopień ochrony	*IP20*
oznaczenie potencjałów	*N ⏚ L DA- DA+*
wykonanie zestyków w obrębie wielowtyku	*złączka gniazdo / gniazdo*
typ wielowtyku	*do przewodów*
ochrona przed błędnym podłączeniem	*Yes*

Dane techniczne	
blokada połączenia wtykowego	*zaczep ryglujący*
zaczep ryglujący	*no*
kolor	*niebieski*
materiał izolacyjny	*poliamid 66 (PA 66)*
klasa palności zgodnie z UL 94	*V0*
materiał sprężyny zaciskowej	*chromoniklowa stal sprężynowa (CrNi)*
materiał styku	*miedź lub stop miedzi z uszlachetnioną powierzchnią*
obciążenie ogniowe [MJ]	*0.257 [MJ]*
ciężar [g]	*15.565 [g]*
temperatura otoczenia (praca)	*-35 … 85 °C*
temperatura montażu	*-5°C ... +40°C*
temperatura dopuszczalna długotrwale od [°C]	*-35 [°C]*
temperatura dopuszczalna długotrwale do [°C]	*85 [°C]*
rodzaju opakowania	*BOX*
raster od [in]	*0.394 [in]*
raster od [mm]	*10 [mm]*
wykonanie styków	*złączka gniazdo / gniazdo; do przewodów*
rodzina produktów	*WINSTA MIDI*
główna funkcja produktu	*złączka gniazdo/gniazdo*
typ produktu	*wielowtyki instalacyjne*

Zdjęcia i schematy

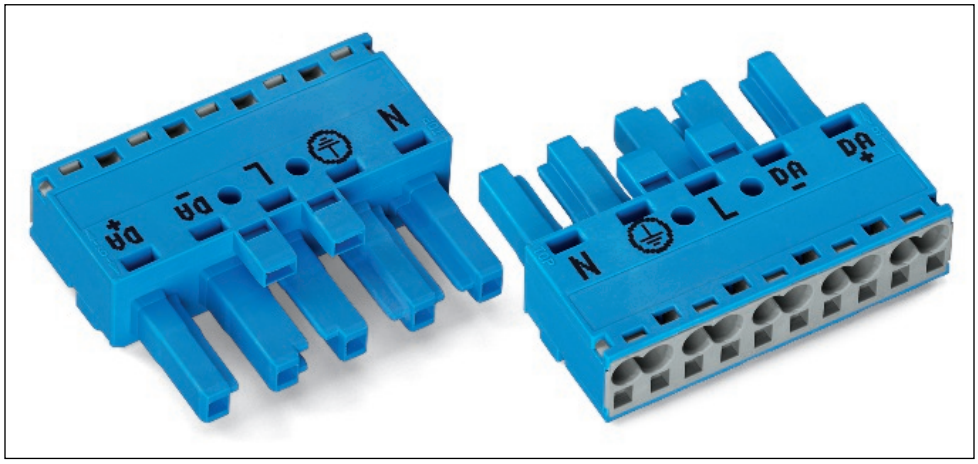

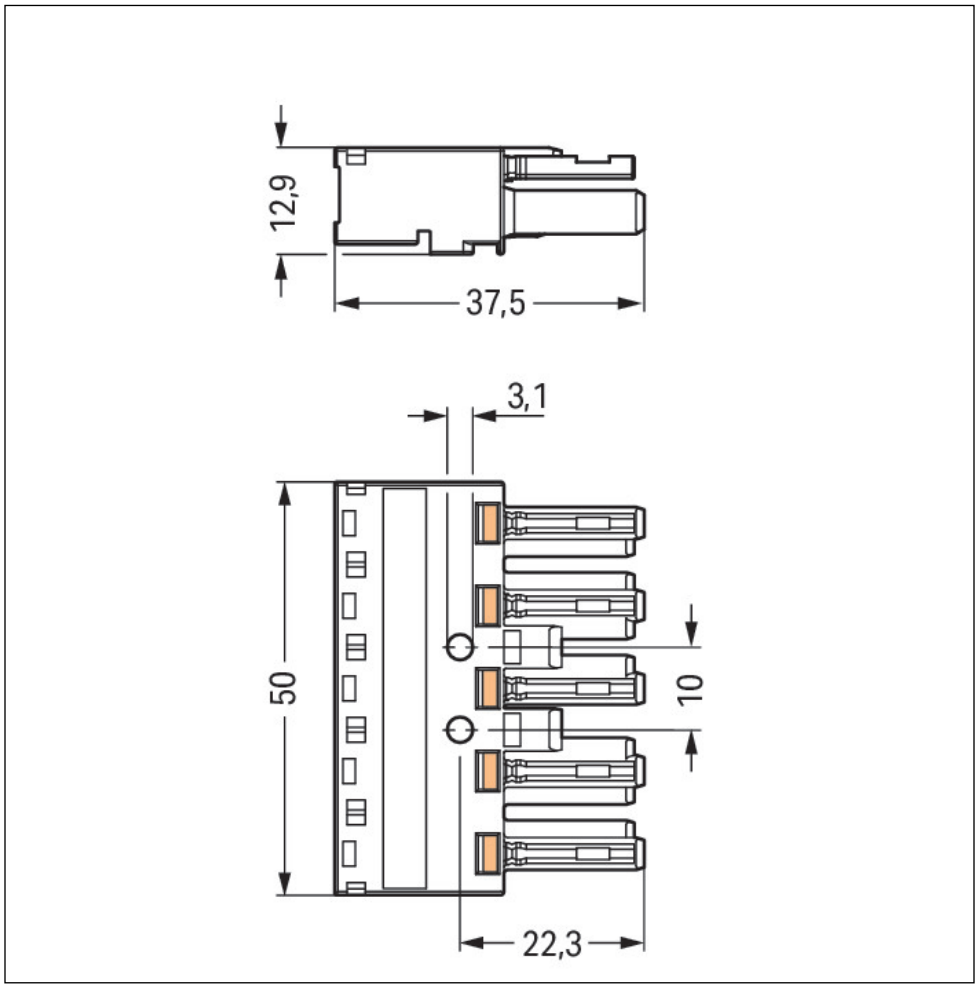

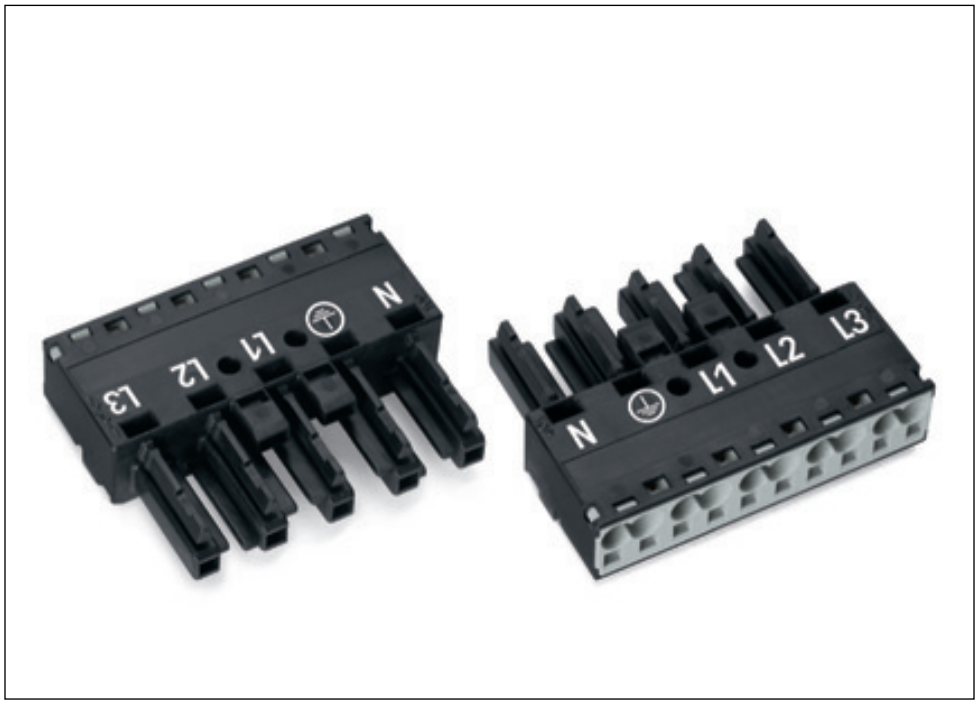

Adres

WAGO Kontakttechnik GmbH & Co. KG
Hansastr. 27
32423 Minden
Telefon: 0571/887-0
Fax: 0571/887-169
http://www.wago.com
© WAGO Kontakttechnik GmbH & Co. KG
Technische Änderungen und Irrtümer vorbehalten.