1-conductor THT female header; pin lutowniczy Ø 1 mm; konstrukcja prosta; płytka uchwytowa; 1,5 mm²; Raster 3,5 mm; 4-bieg.



Numer wyrobu: 2091-1154

1-conductor THT female header; pin lutowniczy Ø 1 mm; konstrukcja prosta; płytka uchwytowa; 1,5 mm²; Raster 3,5 mm; 4-bieg.

Nazwa

RoHS ✓
Compliant

Dane handlowe

Dostawca	*WAGO*
Nr wyrobu dostawcy	*2091-1154*
GTIN / EAN	*4050821162346*
Zawartość	*1*
Opakowanie jednostkowe	*100*
Nr artykułu u klienta	

Uwagi

opis artykułu:uniwersalny zacisk do wszystkich rodzajów przewodówmontaż wtykowy przewodów jednodrutowych i linkowych z tulejkami, bez pomocy narzędziprosta, intuicyjna obsługa, bez użycia specjalistycznych narzędzimożliwość podłączenia przewodów przy wetkniętym lub niewetkniętym gnieździemożliwość pomiaru od strony płaszczyzny podłączania przewodówfabrycznie zamontowane proste i kątowe piny lutownicze do prostego lub kątowego montażu na płytce drukowanejwskazówka dot. bezpieczeństwa 1: The picoMAX® pluggable connection system is designed without breaking capacity for compliance with DIN EN 61984. When used as intended, MCS Connectors shall not be connected/disconnected when live or under load. The circuit design should ensure header pins, which can be touched, are not live when unmated.

Dane techniczne

Inne	
parametry znamionowe zgodnie z	*IEC/EN 60664-1*
napięcie znamionowe (III / 3) [V]	*160 [V]*
napięcie znamionowe udarowe (III / 3) [kV]	*2.5 [kV]*
napięcie znamionowe (III / 2) [V]	*160 [V]*
napięcie znamionowe udarowe (III / 2) [kV]	*2.5 [kV]*
napięcie znamionowe (II / 2) [V]	*320 [V]*
napięcie znamionowe udarowe (II / 2) [kV]	*2.5 [kV]*
prąd znamionowy [A]	*10 [A]*
technika podłączania czujnika	*Push-in CAGE CLAMP®*
rodzaj montażu	*przyciski*
przewód jednodrutowy	*0,2 … 1,5 mm² / 24 … 14 AWG*
przewód linkowy	*0,2 … 1,5 mm² / 24 … 14 AWG*
przewód linkowy z tulejką z kołnierzem z tworzywa	*0,25 … 0,75 mm²*
przewód linkowy z tulejką bez kołnierza z tworzywa	*0,25 … 1,5 mm²*
dł. odizolowania przewodu	*8 … 9 mm / 0.31 … 0.35 cal*
podejście przewodem do płytki drukowanej [°]	*90 [°]*
l. bieg.	*4*
łączna liczba zacisków	*4*
łączna liczba potencjałów	*4*
liczba typów zacisku	*1*
liczba poziomów	*1*
raster	*3,5 mm (0.138 in)*
szerokość	*14 mm / 0.551 cal*
wysokość	*30 mm / 1.181 cal*
głębokość	*11,4 mm / 0.449 cal*
długość pinu lutowniczego [mm]	*3.6 [mm]*
średnica pinu lutowniczego [mm]	*1 [mm]*
średnica wierconego otworu z tolerancją [mm]	*1,2(+ 0,1) [mm]*
wykonanie zestyków w obrębie wielowtyku	*złączka gniazdo / gniazdo*
typ wielowtyku	*do płytki drukowanej*
ochrona przed błędnym podłączeniem	*No*
podejście wtykiem do płytki drukowanej [°]	*90 [°]*
styk z płytką drukowaną	*THT*

Dane techniczne	
kolor	*jasnoszary*
grupa materiału izolacyjnego	*I*
materiał izolacyjny	*poliftalamid (PPA GF)*
klasa palności zgodnie z UL 94	*V0*
materiał sprężyny zaciskowej	*chromoniklowa stal sprężynowa (CrNi)*
materiał styku	*miedź elektrolityczna (ECu)*
powierzchnia styku	*cynowana*
obciążenie ogniowe [MJ]	*0.047 [MJ]*
ciężar [g]	*2.2 [g]*
zakres temperatur granicznych	*-60 … 100 °C*
rodzaju opakowania	*BOX*
raster od [in]	*0.138 [in]*
raster od [mm]	*3.5 [mm]*
wykonanie styków	*złączka gniazdo / gniazdo; do płytki drukowanej*
rodzina produktów	*picoMAX eCOM*
główna funkcja produktu	*złączka gniazdo/gniazdo*
typ produktu	*wielowtyki do płytek drukowanych*

Zdjęcia i schematy



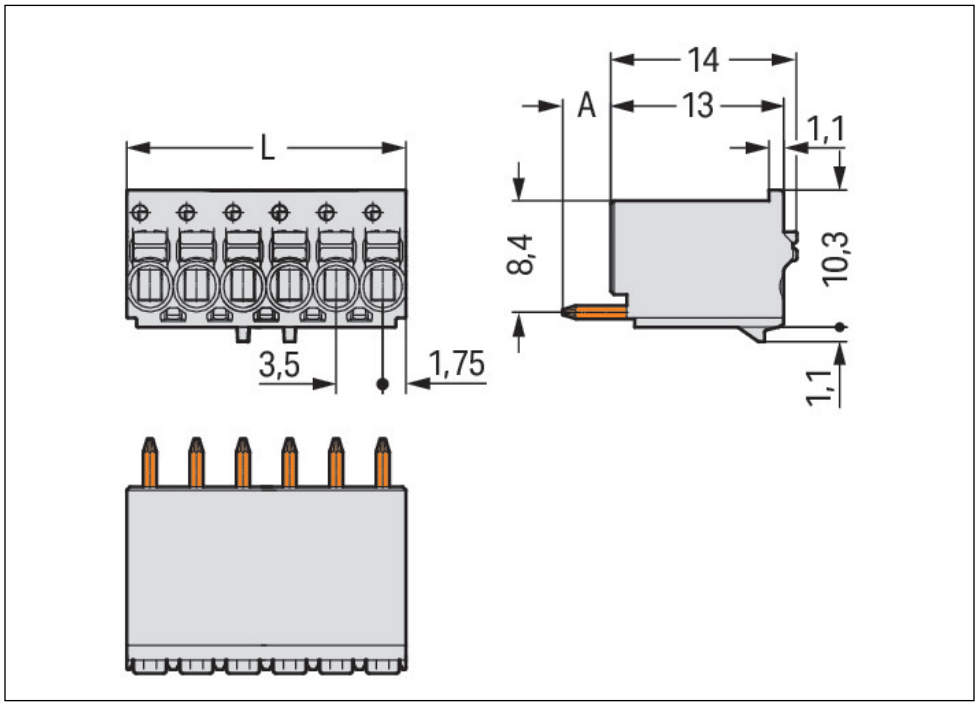
L
3,5
1,75
14
A
13
1,1
8,4
10,3
1,1

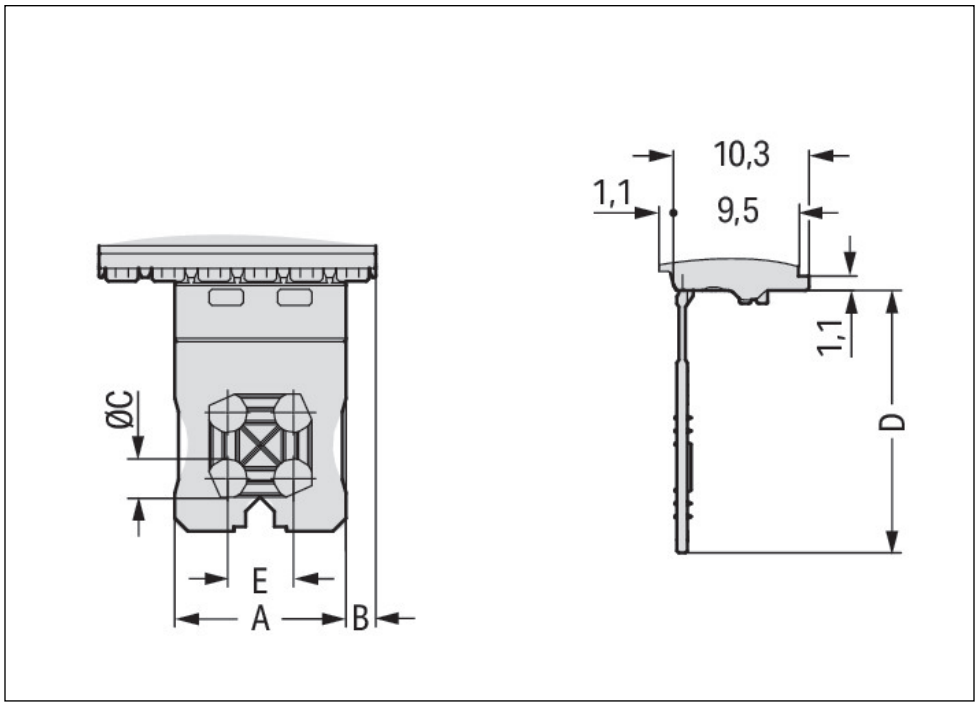
ØC
E
A
B
10,3
1,1
9,5
1,1
D



Adres

WAGO Kontakttechnik GmbH & Co. KG
Hansastr. 27
32423 Minden
Telefon: 0571/887-0
Fax: 0571/887-169
http://www.wago.com
© WAGO Kontakttechnik GmbH & Co. KG
Technische Änderungen und Irrtümer vorbehalten.