1-przewodowe gniazdo; konstrukcja kątowa; 4 mm²; 1-bieg.

Numer wyrobu: 769-101/022-000



1-przewodowe gniazdo; konstrukcja kątowa; 4 mm²; 1-bieg.

Nazwa

RoHS ✓
Compliant

Dane handlowe

Dostawca	*WAGO*
Nr wyrobu dostawcy	*769-101/022-000*
GTIN / EAN	*4044918840088*
Zawartość	*1*
Opakowanie jednostkowe	*200*
Nr artykułu u klienta	

Uwagi

opis artykułu:Tego typu wielowtyki przeznaczone są, zgodnie z normą EN 61984, do realizacji połączeń wtykowych w stanie bezprądowym i beznapięciowym.

Dane techniczne

Inne

parametry znamionowe zgodnie z	*IEC/EN 61984*
napięcie znamionowe (III / 3) [V]	*500 [V]*
napięcie znamionowe udarowe (III / 3) [kV]	*6 [kV]*
prąd znamionowy [A]	*32 [A]*

Dane techniczne	
technika podłączania czujnika	*CAGE CLAMP®*
rodzaj montażu	*przyrząd montażowy*
materiał podłączanego przewodu	*miedź*
przekrój nominalny	*4 mm²*
przewód jednodrutowy	*0,08 … 4 mm² / 28 … 12 AWG*
przewód linkowy	*0,08 … 4 mm² / 28 … 12 AWG*
dł. odizolowania przewodu	*8 … 9 mm / 0.31 … 0.35 cal*
l. bieg.	*1*
łączna liczba zacisków	*1*
łączna liczba potencjałów	*1*
rodzaj oprzewodowania	*oprzewodowanie od czoła*
szerokość	*5 mm / 0.197 cal*
wysokość	*37,1 mm / 1.461 cal*
głębokość	*26,5 mm / 1.043 cal*
płaszczyzna opisu	*opis z boku*
wykonanie zestyków w obrębie wielowtyku	*złączka gniazdo / gniazdo*
typ wielowtyku	*do przewodów*
kolor	*szara*
materiał izolacyjny	*poliamid 66 (PA 66)*
obciążenie ogniowe [MJ]	*0.045 [MJ]*
ciężar [g]	*2.52 [g]*
rodzaju opakowania	*BOX*
rodzina produktów	*X-COM*
główna funkcja produktu	*złączka gniazdo/gniazdo*
typ produktu	*złączki listwowe z funkcją wtykową*

Zdjęcia i schematy



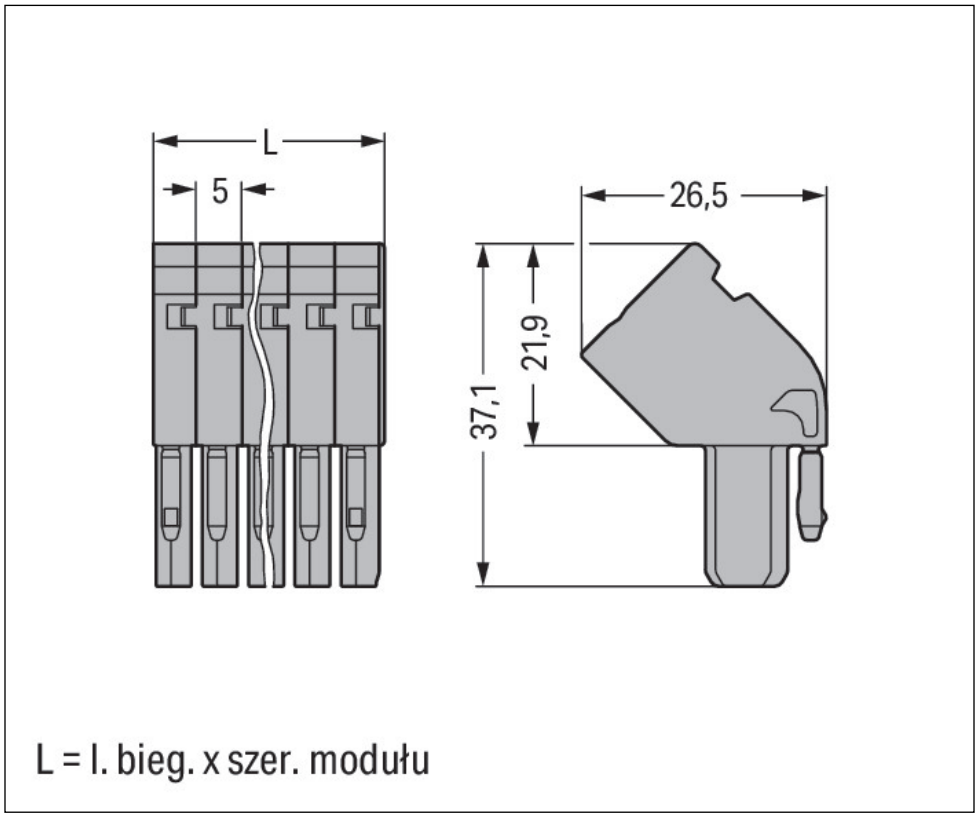

Adres

WAGO Kontakttechnik GmbH & Co. KG
Hansastr. 27
32423 Minden
Telefon: 0571/887-0
Fax: 0571/887-169
http://www.wago.com
© WAGO Kontakttechnik GmbH & Co. KG
Technische Änderungen und Irrtümer vorbehalten.