1-kanałowe wejście analogowe; mostki oporowe (DMS)

Numer wyrobu: 750-491



1-kanałowe wejście analogowe; mostki oporowe (DMS)

Nazwa

RoHS ✓
Compliant

Dane handlowe

Dostawca	*WAGO*
Nr wyrobu dostawcy	*750-491*
GTIN / EAN	*4045454849351*
Zawartość	*1*
Opakowanie jednostkowe	*1*
Nr artykułu u klienta	

Uwagi

opis artykułu:Moduł pozwala na bezpośrednie podłączanie mostków oporowych. Napięcie mostka UD oraz napięcie zasilania mostka Uref dygitalizowane są z rozdzielczością 16 bitów.Wartości zmierzone na obu kanałach wejściowych udostępniane są jako dwie oddzielne liczby 16-bitowe. Wynik pomiaru oblicza się z następującego wzoru: wartość zmierzona = UD / Uref.Magistrala obiektowa i systemowa są od siebie galwanicznie odseparowane.

Dane techniczne

Inne

liczba wejść analogowych	*1*
sumaryczna liczba kanałów (moduł)	*1*
rodzaj sygnału	*mostek oporowy (DMS)*

Dane techniczne	
napięcie zasilania czujnik	*5 V DC; Versorgungsspannung UV*
napięcie sygnałowe UD	*-15 … +15 mV*
napięcie sygnałowe Uref	*2 … 6 V*
rozdzielczość [bit] [bit]	*16 [bit]*
reprezentacja w obrazie procesu	*2 x 16 bitów dane; 2 x 8 bitów sterowanie/status (opcja)*
rezystancja wewnętrzna	*> 200 kΩ (Uref), > 1 MΩ (UD)*
czas przetwarzania typ. [ms]	*500 [ms]*
błąd pomiaru	*UD: ± 30 µV; Uref: ± 10 mV*
filtr [Hz]	*50 [Hz]*
napięcie zasilania system	*DC 5 V; via data contacts*
pobór prądu zasilanie systemowe [mA]	*65 [mA]*
izolacja	*500 V system/zasilanie*
Connection technology: inputs/outputs	*8 x CAGE CLAMP®*
typ zacisku 1	*Inputs/Outputs*
przewód jednodrutowy	*0,08 … 2,5 mm² / 28 … 14 AWG*
przewód linkowy	*0,08 … 2,5 mm² / 28 … 14 AWG*
dł. odizolowania przewodu	*8 … 9 mm / 0.31 … 0.35 cal*
szerokość	*12 mm / 0.472 cal*
wysokość	*69,8 mm / 2.748 cal*
wysokość od górnej krawędzi szyny	*62,6 mm / 2.465 cal*
głębokość	*100 mm / 3.937 cal*
rodzaj montażu	*szyna montażowa 35*
kolor	*jasnoszary*
materiał obudowy	*Polycarbonate, polyamide 6.6*
ciężar [g]	*53 [g]*
znak zgodności	*CE*
temperatura otoczenia (praca)	*0 … 55 °C*
temperatura otoczenia (przechowywanie)	*-25 … 85 °C*
stopień ochrony	*IP20*
stopień zanieczyszczenia (5)	*2 per IEC 61131-2*
pozycja montażu	*dowolna*
wilgotność względna (bez kondensacji) [%]	*95 [%]*
odporność na wibracje	*zgodnie z IEC 60068-2-6*
odporność na wstrząsy	*15g zgodnie z EN 60068-2-27*
EMC: odporność na zakłócenia	*zgodnie z EN 61000-6-2, przemysł morski*

Dane techniczne	
EMC: emisja zakłóceń	*zgodnie z EN 61000-6-4, przemysł morski*
narażenie na wpływ substancji szkodliwych	*Per IEC 60068-2-42 and IEC 60068-2-43*
dop. stężenie substancji szkodliwych H2S przy wilgotności wz	*10 [ppm]*
dop. stężenie substancji szkodliwych SO2 przy wilgotności wz	*25 [ppm]*
rodzaju opakowania	*BOX*
rodzina produktów	*system I/O – seria 750 / 753*
główna funkcja produktu	*wejście analogowe*
typ produktu	*moduły analogowe*

Zdjęcia i schematy



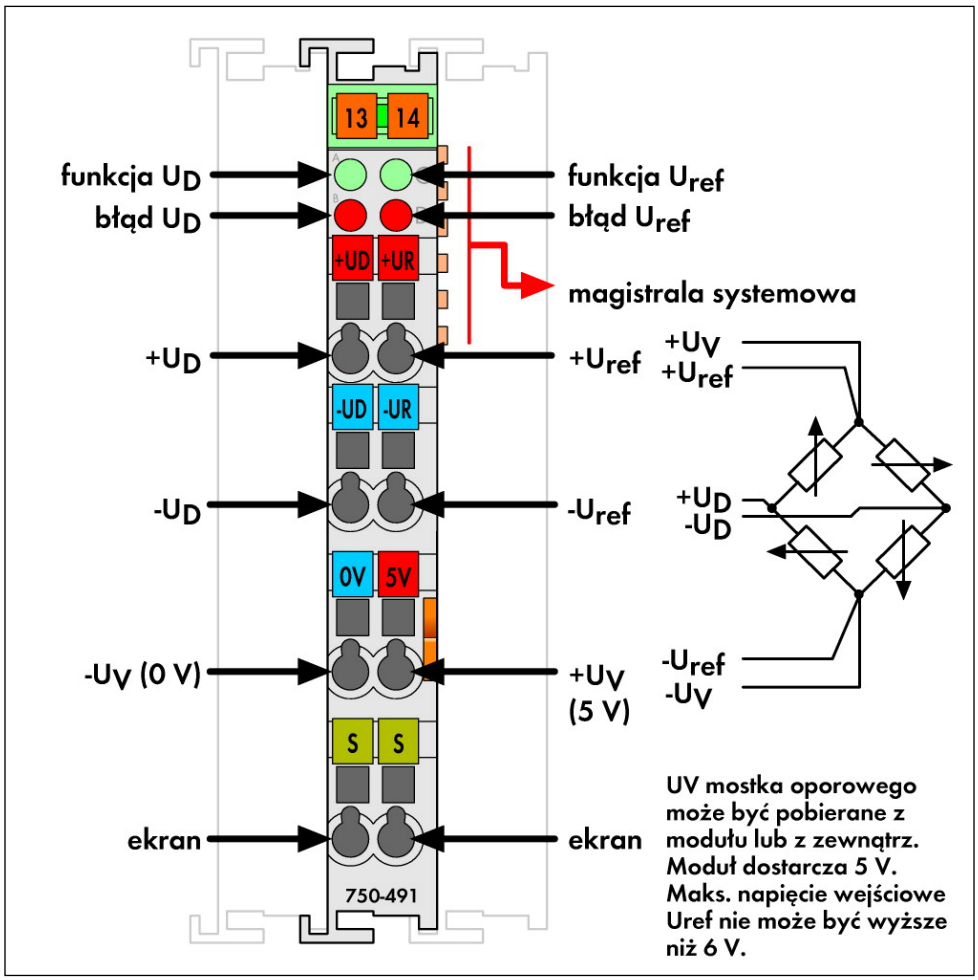
13
14
funkcja UD
błąd UD
funkcja Uref
błąd Uref
+UD
+UR
magistrala systemowa
+UD
+Uref
+UV
+Uref
-UD
-UR
-UD
-Uref
+UD
-UD
0V
5V
-UV (0 V)
+UV
(5 V)
-Uref
-UV
S
S
ekran
ekran
750-491
UV mostka oporowego może być pobierane z modułu lub z zewnątrz. Moduł dostarcza 5 V. Maks. napięcie wejściowe Uref nie może być wyższe niż 6 V.

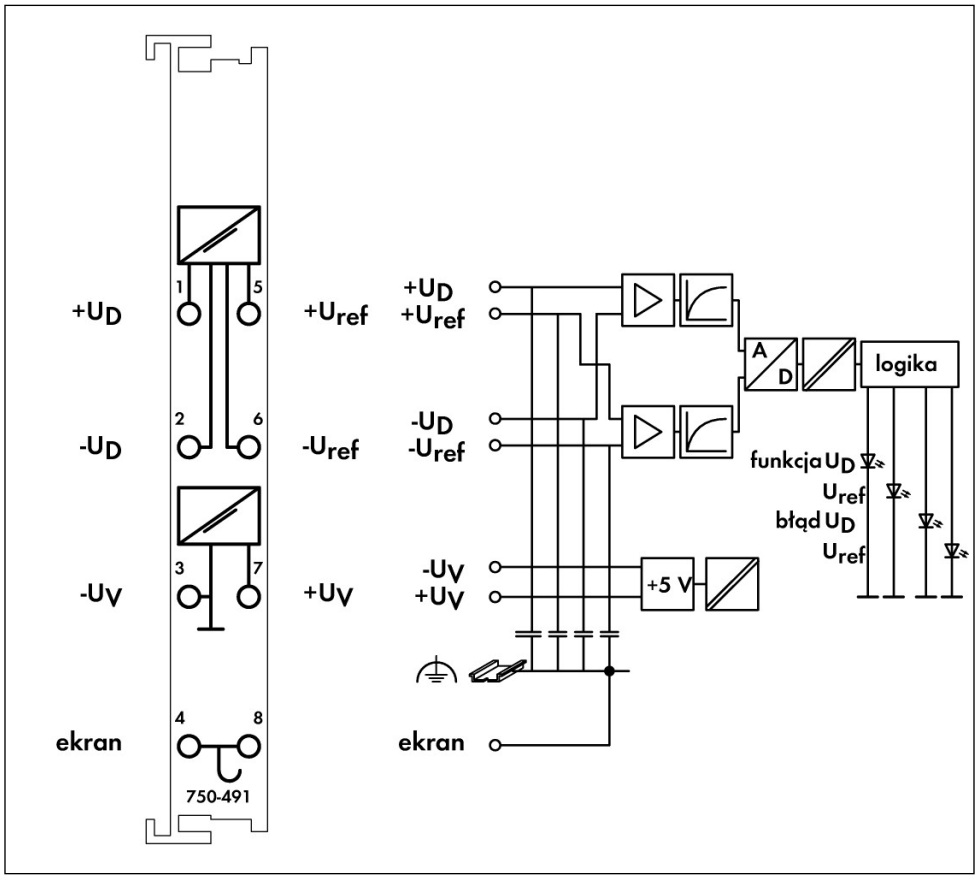
+UD
+Uref
-UD
-Uref
-UV
+UV
ekran
1
5
2
6
3
7
4
8
750-491
+UD
+Uref
-UD
-Uref
-UV
+UV
ekran
+5 V
A
D
logika
funkcja UD
Uref
błąd UD
Uref

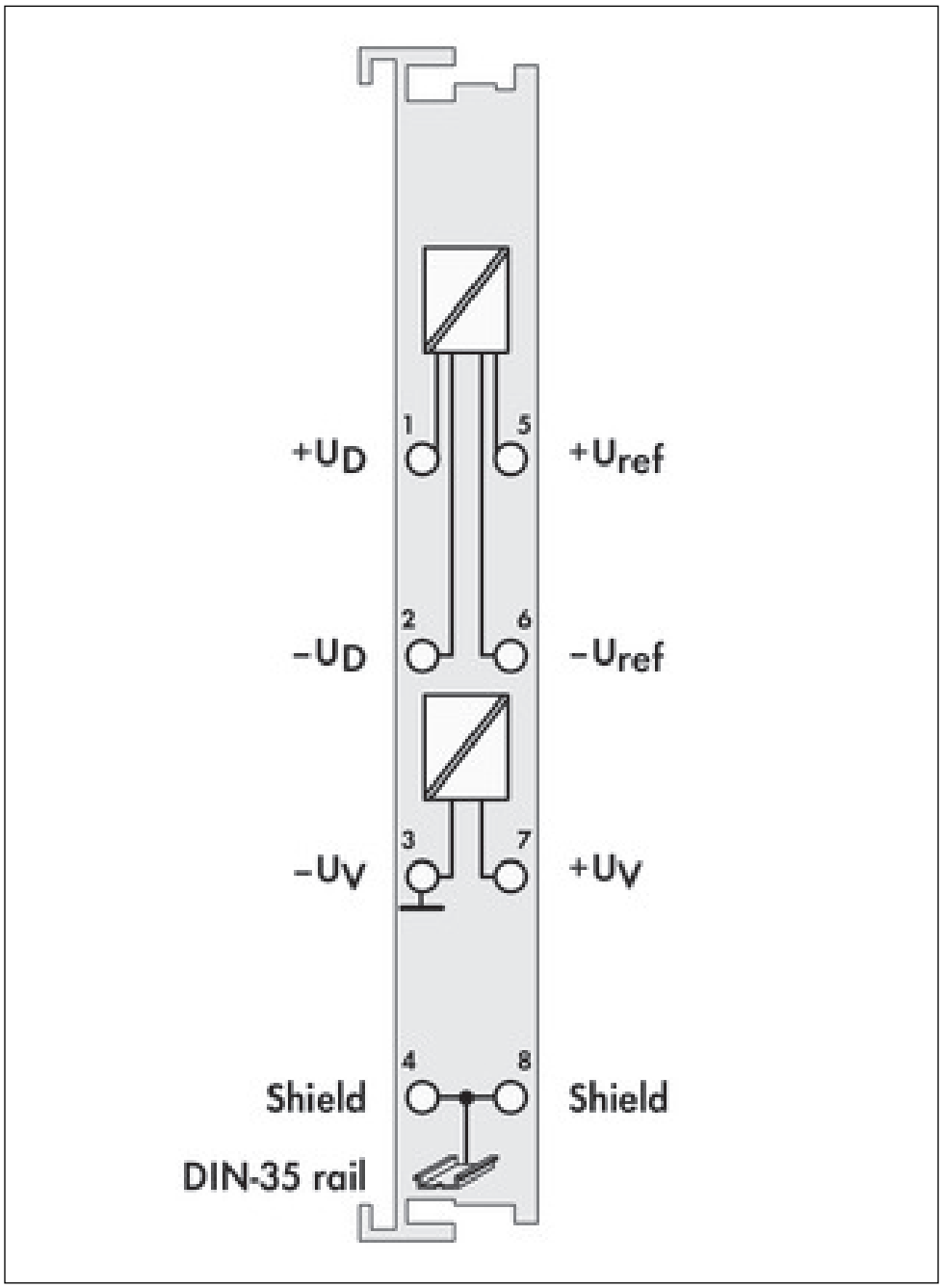
+UD
1
5
+Uref
-UD
2
6
-Uref
-UV
3
7
+UV
Shield
4
8
Shield
DIN-35 rail

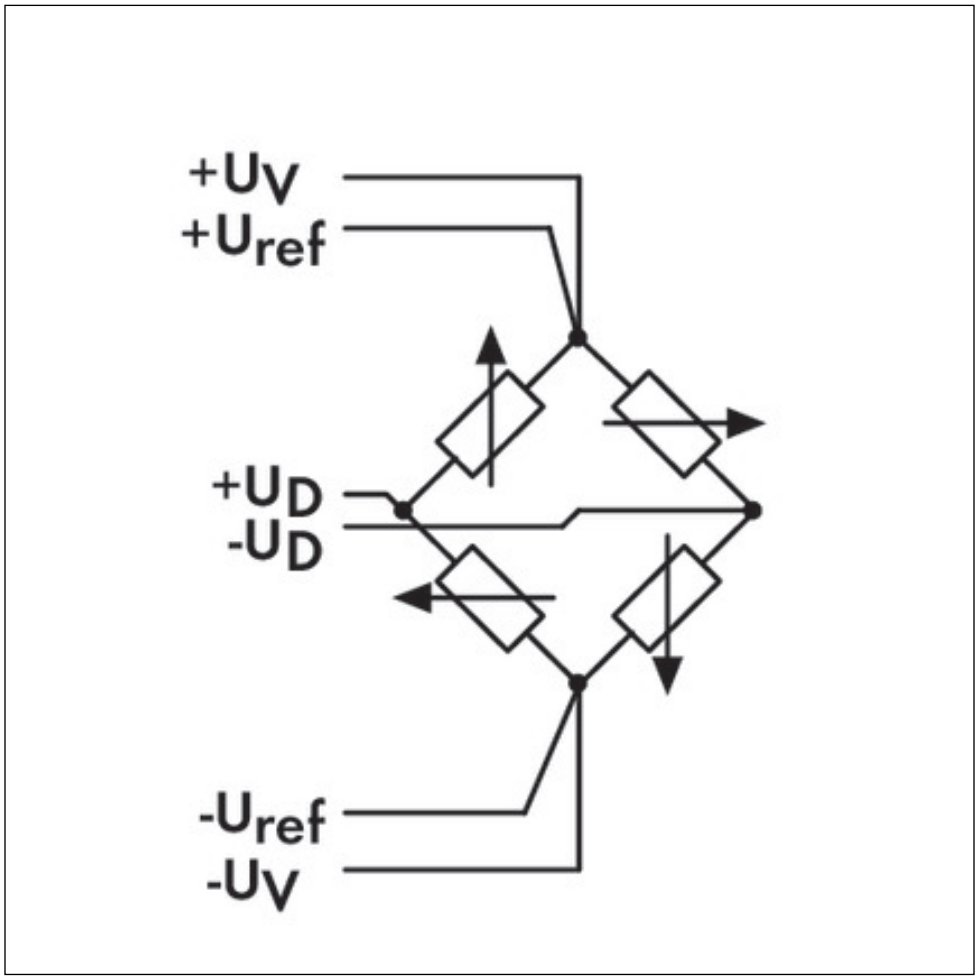
+UV
+Uref
+UD
-UD
-Uref
-UV


13
14
A
B
C
D
+UD
+UR
-UD
-UR
0V
5V
S
S
750–491

Adres

WAGO Kontakttechnik GmbH & Co. KG
Hansastr. 27
32423 Minden
Telefon: 0571/887-0
Fax: 0571/887-169
http://www.wago.com
© WAGO Kontakttechnik GmbH & Co. KG
Technische Änderungen und Irrtümer vorbehalten.