4-kanałowe wejście dwustanowe; 24 V DC; 3 ms; podłączanie 2-przewodowe

Numer wyrobu: 750-432



4-kanałowe wejście dwustanowe; 24 V DC; 3 ms; podłączanie 2-przewodowe

Nazwa

RoHS ✓
Compliant

Dane handlowe

Dostawca	*WAGO*
Nr wyrobu dostawcy	*750-432*
GTIN / EAN	*4045454476151*
Zawartość	*1*
Opakowanie jednostkowe	*1*
Nr artykułu u klienta	

Uwagi

opis artykułu:Moduł wejść dwustanowych odczytuje sygnały z obiektu, np. z czujników.Moduł wyposażony jest w cztery kanały wejściowe i umożliwia bezpośrednie podłączenie czterech czujników w technice 2-przewodowej dzięki obecności czterech zacisków 24 V.W celu tłumienia zakłóceń każde wejście wyposażone jest w filtr.Magistrala obiektowa i systemowa są od siebie galwanicznie odseparowane.

Dane techniczne

Inne

liczba wejść dwustanowych	*4*
sumaryczna liczba kanałów (moduł)	*4*

Dane techniczne	
rodzaj sygnału	*Voltage*
Type of signal voltage	*DC 24 V*
napięcie zasilania czujnik	*24 V DC*
technika podłączania czujnika	*4 x (2-przewodowe)*
charakterystyka wejścia	*załączanie potencjałem wysokim*
filtr wejściowy: dwustanowy [ms]	*3 [ms]*
prąd wejściowy na każdy kanał przy sygnale (1) typ. [mA]	*4.5 [mA]*
zakres napięcia dla sygnału (0)	*−3 … +5 V DC*
zakres napięcia dla sygnału (1)	*15 … 30 V DC*
reprezentacja w obrazie procesu dane wejściowe (wewn.) maks.	*4 [bit]*
napięcie zasilania system	*DC 5 V; via data contacts*
pobór prądu zasilanie systemowe [mA]	*5.5 [mA]*
separacja potencjałów obiekt - system	*500 V AC (1 min)*
elementy sygnalizacyjne	*LED (A-D) zielona: status DI 1 ... DI 4*
liczba wejściowych styków mocy	*2*
liczba wyjściowych styków mocy	*2*
wytrzymałość prądowa styków mocy [A]	*10 [A]*
Connection technology: inputs/outputs	*8 x CAGE CLAMP®*
typ zacisku 1	*Inputs/Outputs*
przewód jednodrutowy	*0,08 … 2,5 mm² / 28 … 14 AWG*
przewód linkowy	*0,08 … 2,5 mm² / 28 … 14 AWG*
dł. odizolowania przewodu	*8 … 9 mm / 0.31 … 0.35 cal*
szerokość	*12 mm / 0.472 cal*
wysokość	*69,8 mm / 2.748 cal*
wysokość od górnej krawędzi szyny	*62,6 mm / 2.465 cal*
głębokość	*100 mm / 3.937 cal*
rodzaj montażu	*szyna montażowa 35*
kolor	*jasnoszary*
materiał obudowy	*Polycarbonate, polyamide 6.6*
obciążenie ogniowe [MJ]	*1.142 [MJ]*
ciężar [g]	*47.104 [g]*
znak zgodności	*CE*
temperatura otoczenia (praca)	*0 … 55 °C*

Dane techniczne	
temperatura otoczenia (przechowywanie)	*-25 … 85 °C*
stopień ochrony	*IP20*
stopień zanieczyszczenia (5)	*2 per IEC 61131-2*
pozycja montażu	*dowolna*
wilgotność względna (bez kondensacji) [%]	*95 [%]*
odporność na wibracje	*4g per IEC 60068-2-6*
odporność na wstrząsy	*15g zgodnie z EN 60068-2-27*
EMC: odporność na zakłócenia	*zgodnie z EN 61000-6-2, przemysł morski*
EMC: emisja zakłóceń	*zgodnie z EN 61000-6-3, przemysł morski*
narażenie na wpływ substancji szkodliwych	*Per IEC 60068-2-42 and IEC 60068-2-43*
dop. stężenie substancji szkodliwych H2S przy wilgotności wz	*10 [ppm]*
dop. stężenie substancji szkodliwych SO2 przy wilgotności wz	*25 [ppm]*
rodzaju opakowania	*BOX*
rodzina produktów	*system I/O – seria 750 / 753*
główna funkcja produktu	*wejście dwustanowe*
typ produktu	*moduły dwustanowe*

Zdjęcia i schematy



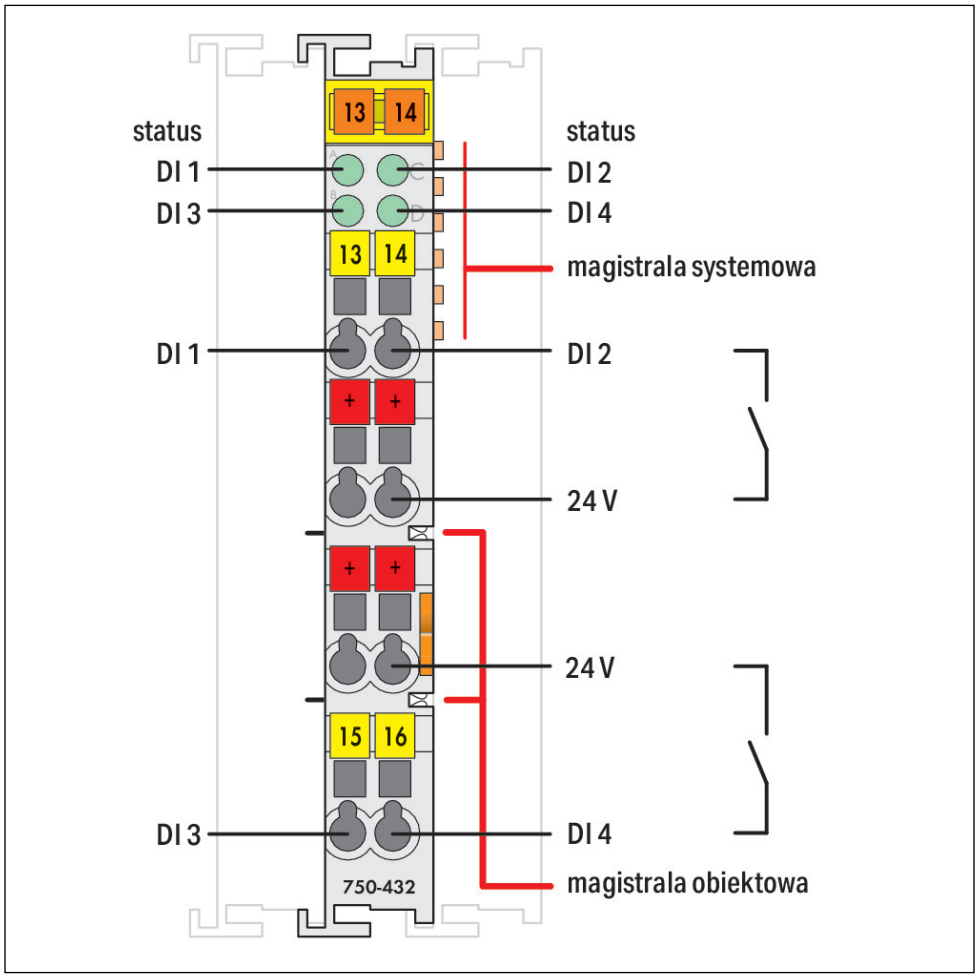
13
14
status
DI 1
DI 3
status
DI 2
DI 4
13
14
magistrala systemowa
DI 1
DI 2
+
+
24 V
+
+
24 V
15
16
DI 3
DI 4
750-432
magistrala obiektowa

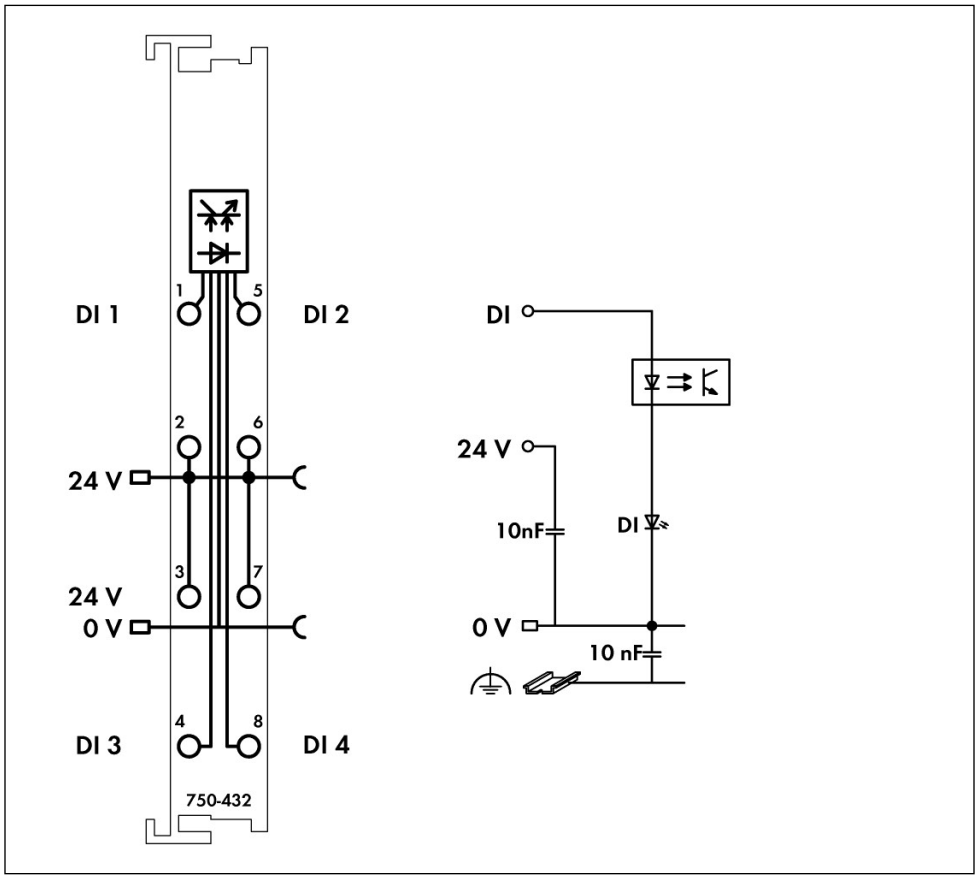
DI 1
DI 2
24 V
24 V
0 V
DI 3
DI 4
1
5
2
6
3
7
4
8
750-432
DI
24 V
10nF
DI
0 V
10 nF

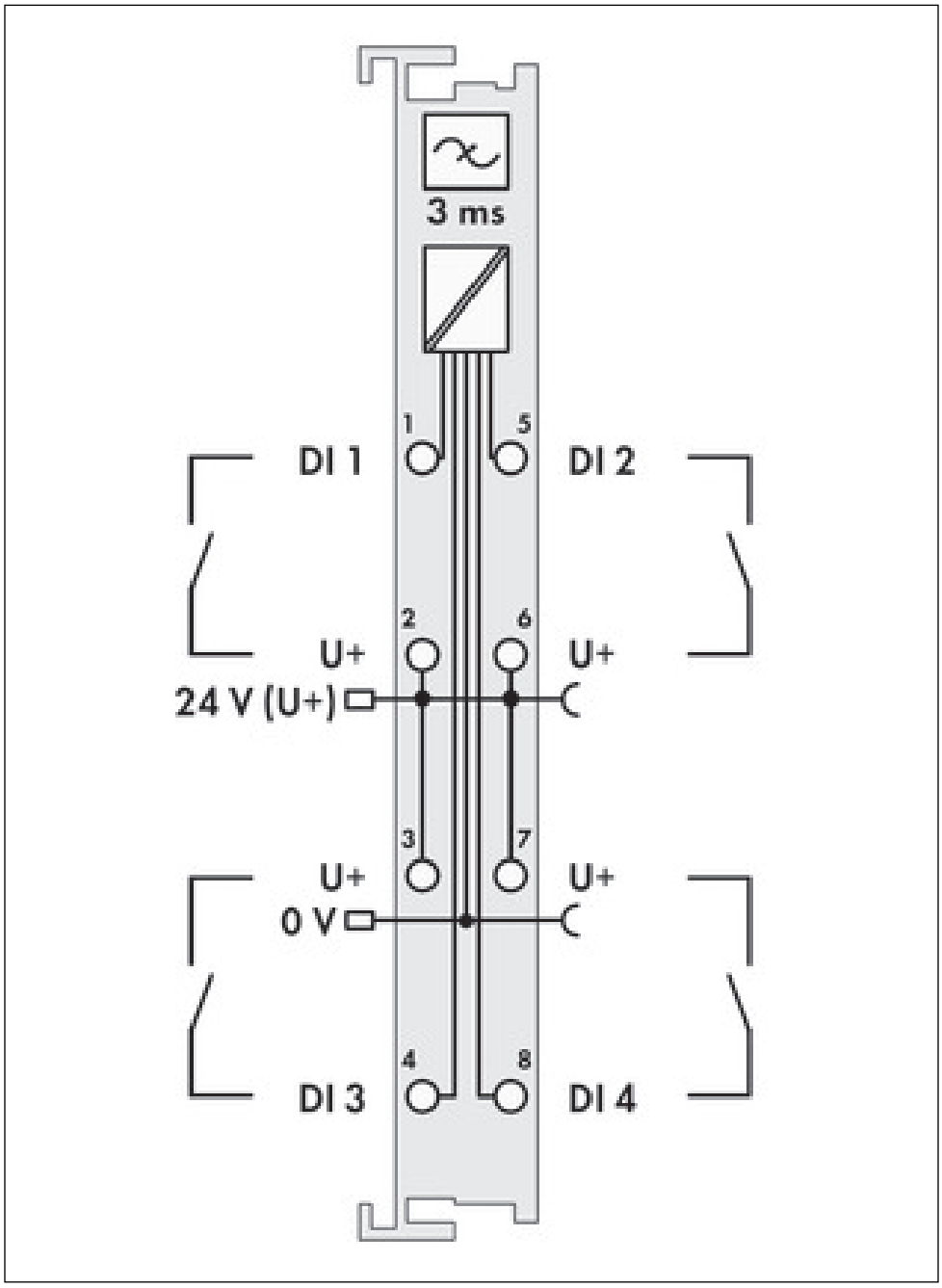
3 ms
1
5
DI 1
DI 2
2
6
U+
U+
24 V (U+)
3
7
U+
U+
0 V
4
8
DI 3
DI 4

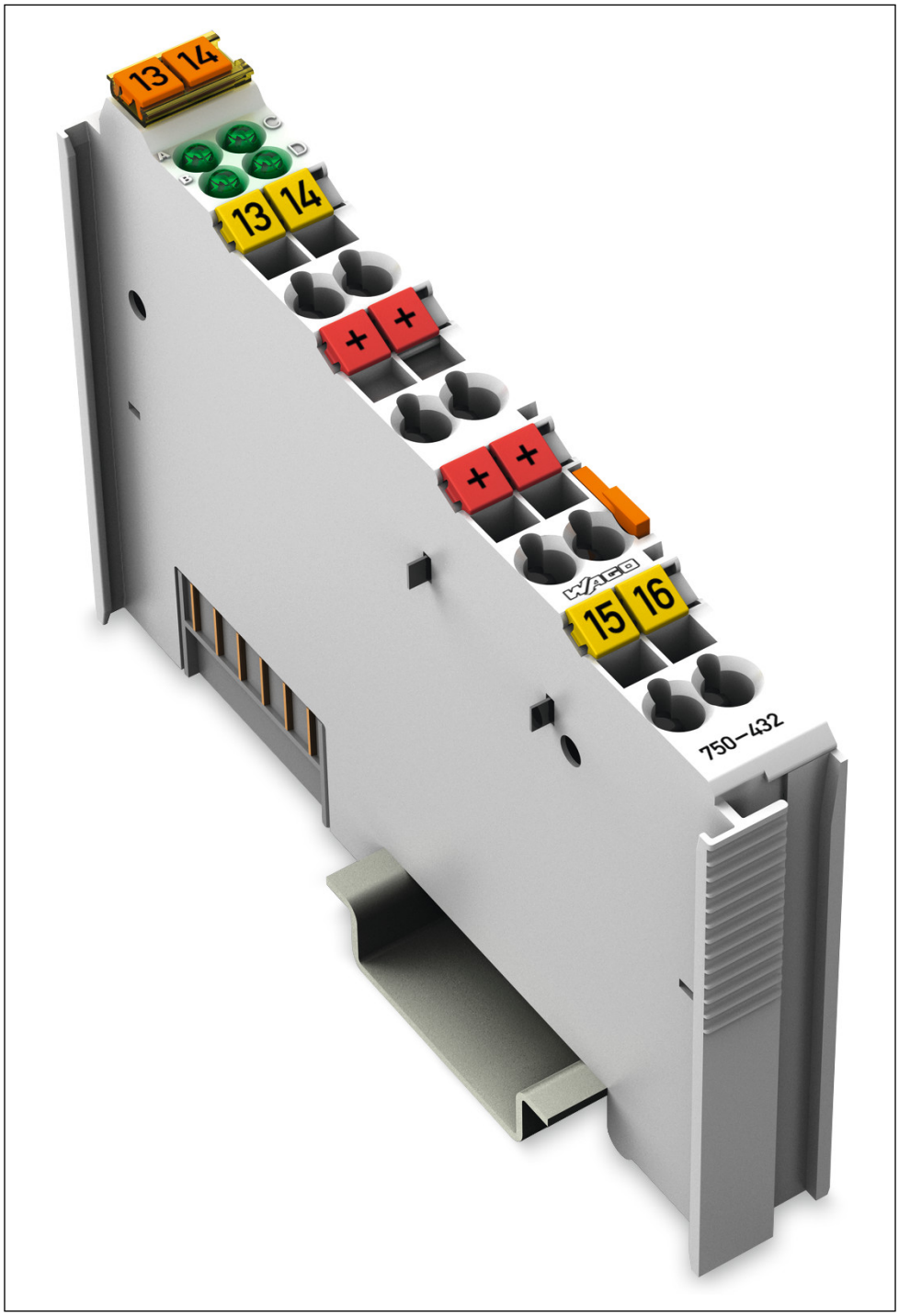
13
14
A
B
C
D
13
14
+
+
+
+
15
16
750-432

Adres

WAGO Kontakttechnik GmbH & Co. KG
Hansastr. 27
32423 Minden
Telefon: 0571/887-0
Fax: 0571/887-169
http://www.wago.com
© WAGO Kontakttechnik GmbH & Co. KG
Technische Änderungen und Irrtümer vorbehalten.