

złączka instalacyjna COMPACT do wszystkich rodzajów przewodów; złączka 3-przewodowa; z dźwigniami; maks. temperatura otoczenia 85°C



Numer wyrobu: 221-613

złączka instalacyjna COMPACT do wszystkich rodzajów przewodów; złączka 3-przewodowa; z dźwigniami; maks. temperatura otoczenia 85°C

Nazwa

RoHS ✓
Compliant

Dane handlowe

Dostawca	*WAGO*
Nr wyrobu dostawcy	*221-613*
GTIN / EAN	*4055143715416*
Zawartość	*1*
Opakowanie jednostkowe	*30*
Nr artykułu u klienta	

Uwagi

Dane techniczne

Inne

wskazówka dot. bezpieczeństwa 1	** w instalacjach uziemionych*
parametry znamionowe zgodnie z	*EN 60664*
napięcie znamionowe (II / 2) [V]	*450 [V]*
napięcie znamionowe udarowe (II / 2) [kV]	*4 [kV]*
prąd znamionowy [A]	*41 [A]*

Dane techniczne	
legenda parametrów znamionowych	*(II / 2) ≙ Overvoltage category II / Pollution degree 2*
technika podłączania czujnika	*CAGE CLAMP®*
rodzaj montażu	*dźwignia*
materiał podłączanego przewodu	*miedź*
przekrój nominalny	*6 mm²*
przewód jednodrutowy	*0,5 … 6 mm² / 20 … 10 AWG*
przewód wielodrutowy	*0,5 … 6 mm² / 20 … 10 AWG*
przewód linkowy	*0,5 … 6 mm² / 20 … 10 AWG*
dł. odizolowania przewodu	*12 … 14 mm / 0.47 … 0.55 cal*
łączna liczba zacisków	*3*
łączna liczba potencjałów	*1*
rodzaj oprzewodowania	*oprzewodowanie z boku*
szerokość	*22,9 mm / 0.902 cal*
wysokość	*10,1 mm / 0.398 cal*
głębokość	*21,1 mm / 0.831 cal*
kolor	*transparentny*
klasa palności zgodnie z UL 94	*V2*
ciężar [g]	*4.014 [g]*
temperatura otoczenia (praca)	*85 °C*
temperatura dopuszczalna długotrwale do [°C]	*105 [°C]*
T-Marking per EN 60998	*T85*
główna funkcja produktu	*złączka z dźwignią*
typ produktu	*złączki instalacyjne*

Zdjęcia i schematy

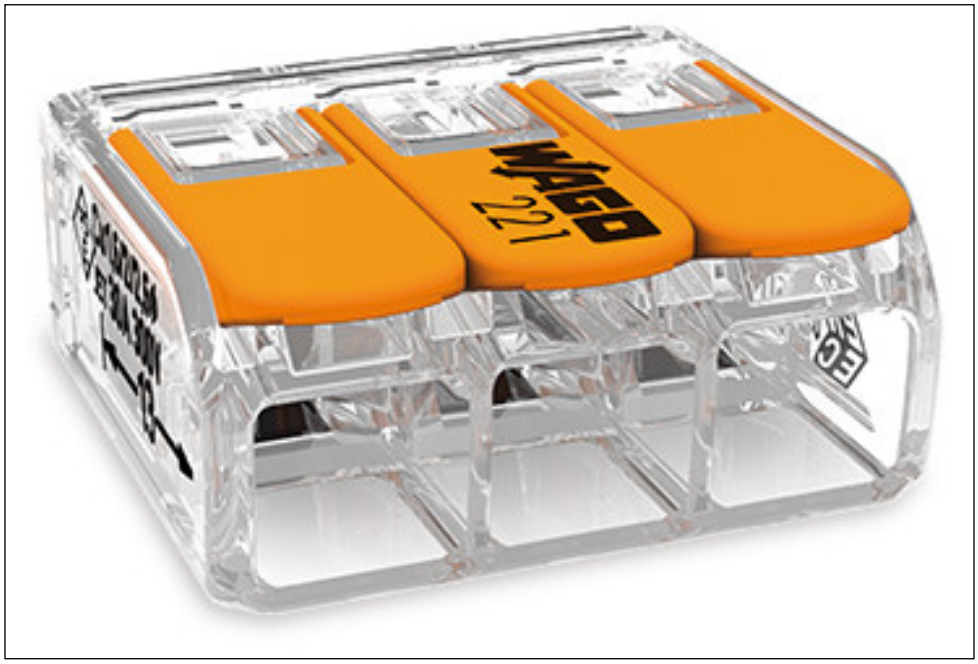





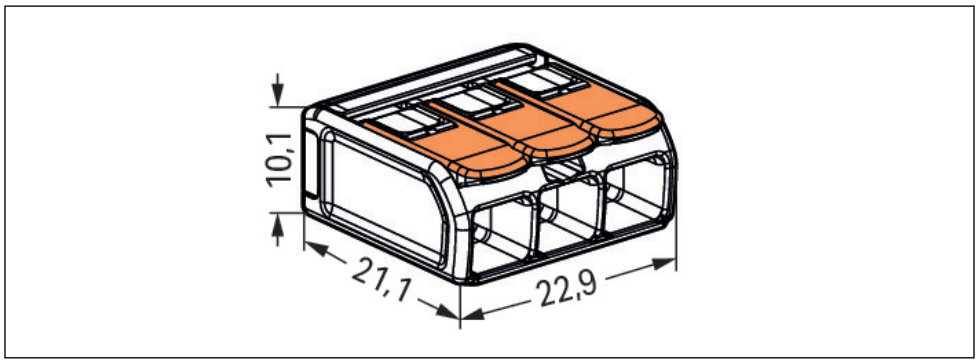
10,1
21,1
22,9

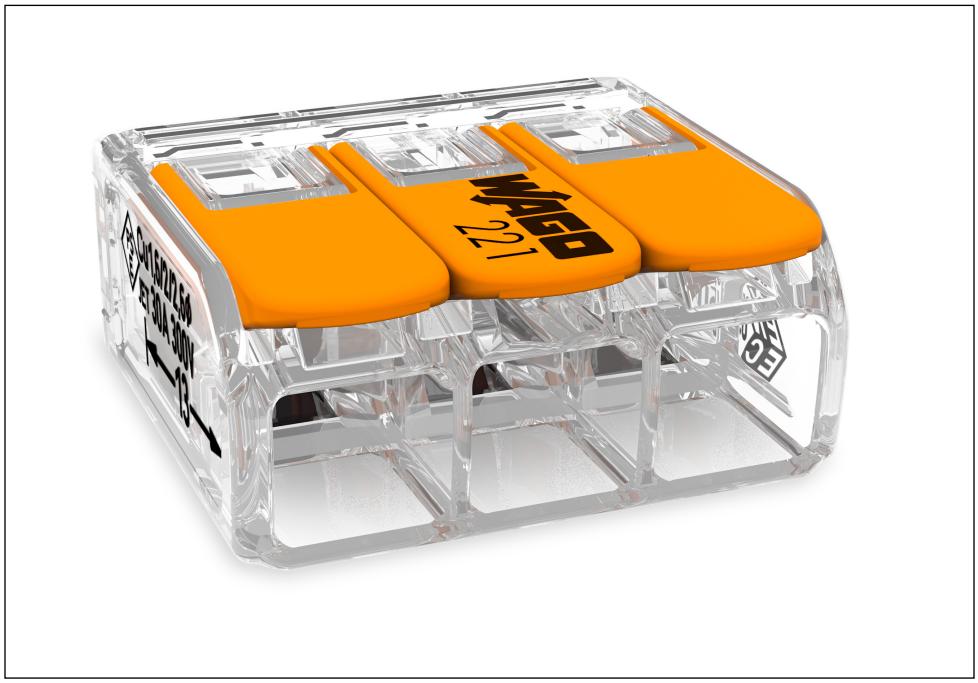

Adres

WAGO Kontakttechnik GmbH & Co. KG
Hansastr. 27
32423 Minden
Telefon: 0571/887-0
Fax: 0571/887-169
http://www.wago.com
© WAGO Kontakttechnik GmbH & Co. KG
Technische Änderungen und Irrtümer vorbehalten.