4-przewodowa złączka PE; 1 mm²; do zastosowań Ex e II; opis z boku i na środku; na szynę TS 35 x 15 i 35 x 7,5; Push-in CAGE CLAMP®



Numer wyrobu: 2000-1407

4-przewodowa złączka PE; 1 mm²; do zastosowań Ex e II; opis z boku i na środku; na szynę TS 35 x 15 i 35 x 7,5; Push-in CAGE CLAMP®

Nazwa

RoHS ✓
Compliant

Dane handlowe

Dostawca	*WAGO*
Nr wyrobu dostawcy	*2000-1407*
GTIN / EAN	*4045454966980*
Zawartość	*1*
Opakowanie jednostkowe	*100*
Nr artykułu u klienta	

Uwagi

Dane techniczne

Inne

parametry znamionowe zgodnie z	*IEC/EN 60947-7-2*
technika podłączania czujnika	*Push-in CAGE CLAMP®*
rodzaj montażu	*Push-in*
materiał podłączanego przewodu	*miedź*
przekrój nominalny	*1 mm²*

Dane techniczne	
przewód jednodrutowy	*0,14 … 1,5 mm² / 24 … 16 AWG*
przewód jednodrutowy, montaż wtykowy bez pomocy narzędzi	*0,5 … 1,5 mm² / 20 … 16 AWG*
przewód linkowy	*0,14 … 1,5 mm² / 24 … 16 AWG*
przewód linkowy z tulejką, montaż wtykowy bez pomocy narzędz	*0,5 mm² / 20 AWG*
dł. odizolowania przewodu	*9 … 11 mm / 0.35 … 0.43 cal*
łączna liczba zacisków	*4*
łączna liczba potencjałów	*1*
liczba poziomów	*1*
rodzaj oprzewodowania	*oprzewodowanie od czoła*
szerokość	*3,5 mm / 0.138 cal*
wysokość od górnej krawędzi szyny	*32,9 mm / 1.295 cal*
głębokość	*67,9 mm / 2.673 cal*
konstrukcja	*konstrukcja pozioma*
płaszczyzna opisu	*opis na środku / z boku*
kolor	*żółto-zielony*
materiał izolacyjny	*poliamid 66 (PA 66)*
obciążenie ogniowe [MJ]	*0.096 [MJ]*
ciężar [g]	*7.198 [g]*
rodzaju opakowania	*BOX*
rodzina produktów	*TOPJOB S*
główna funkcja produktu	*złączka PE*
typ produktu	*listwowe złączki przelotowe*

Zdjęcia i schematy

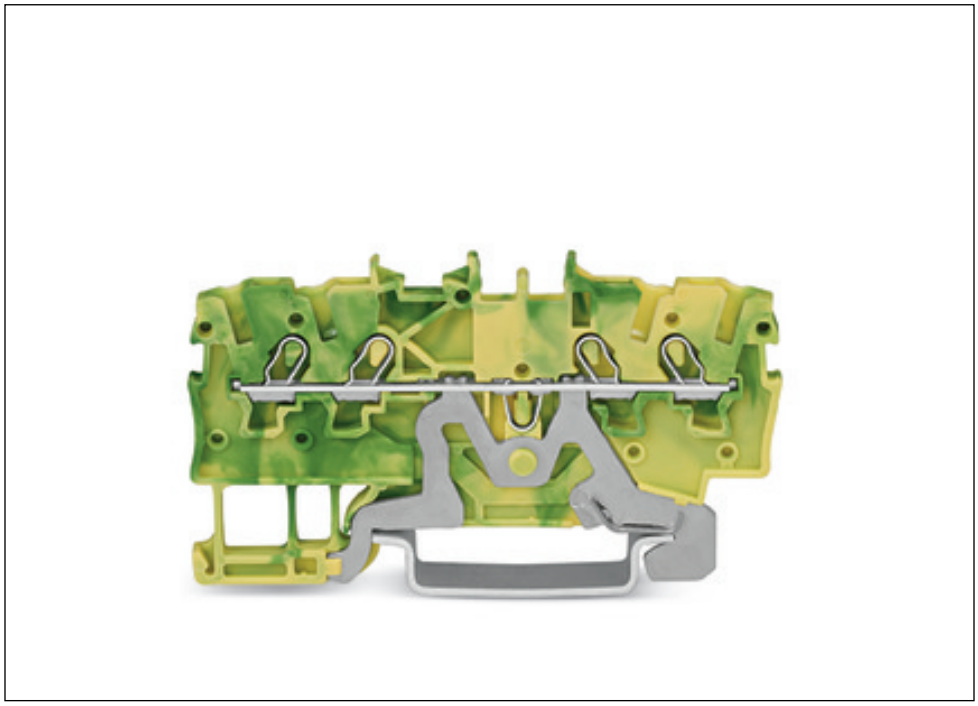

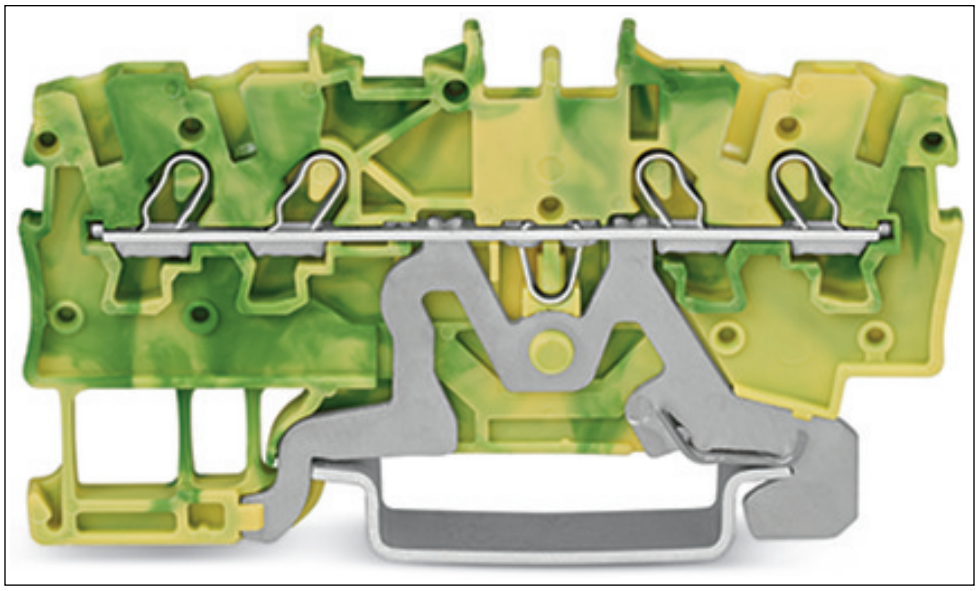

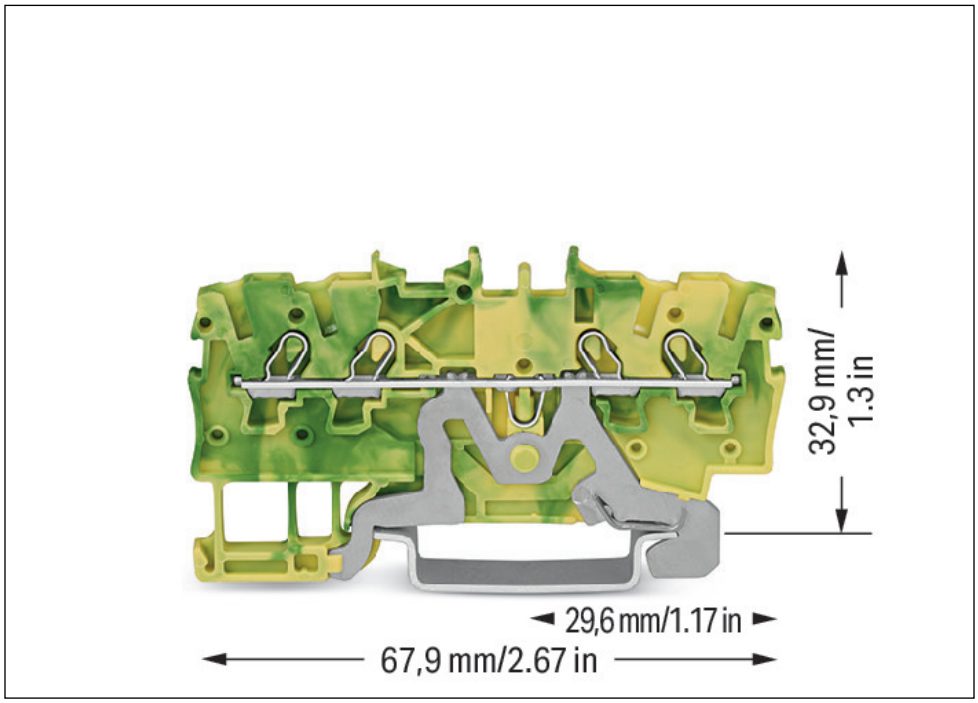
32,9 mm/
1.3 in
29,6 mm/1.17 in
67,9 mm/2.67 in

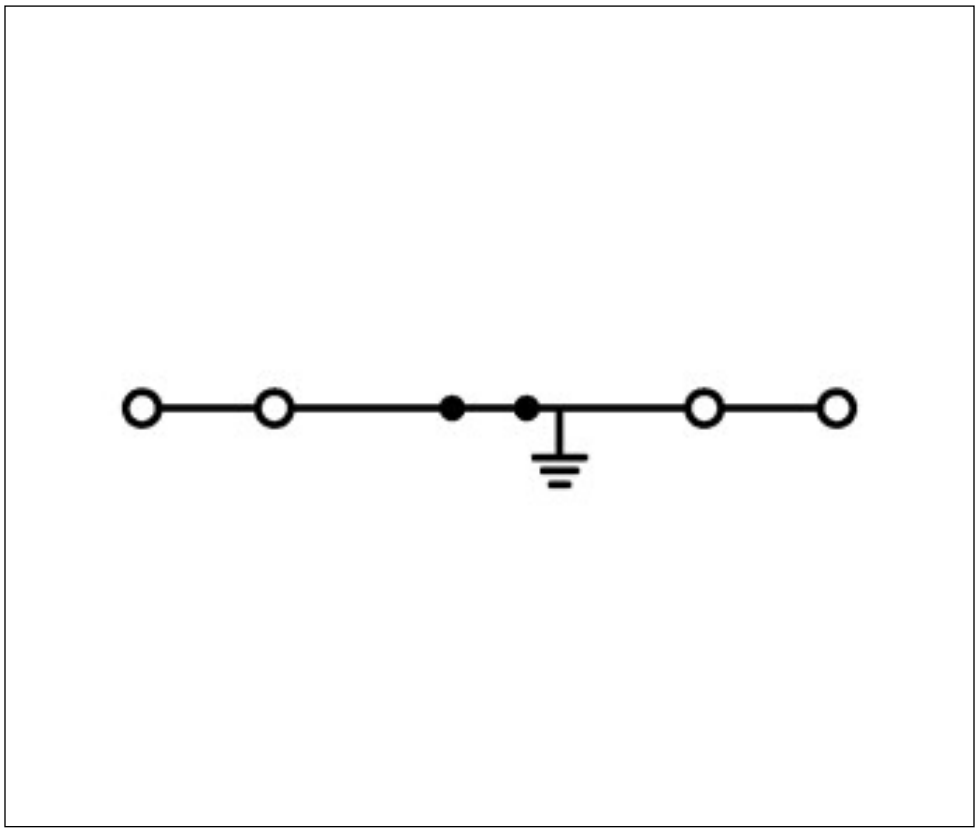

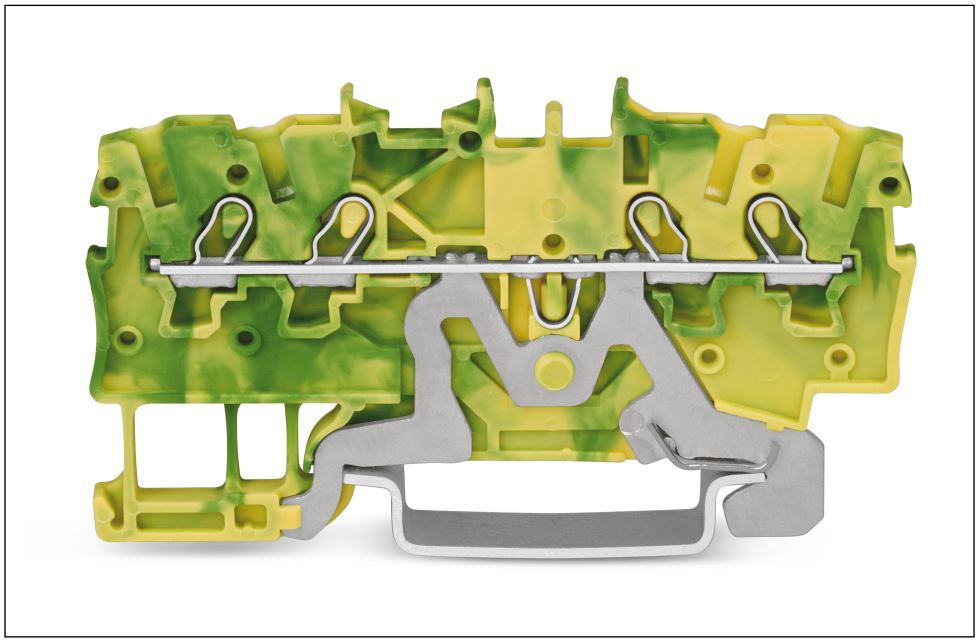

Adres

WAGO Kontakttechnik GmbH & Co. KG
Hansastr. 27
32423 Minden
Telefon: 0571/887-0
Fax: 0571/887-169
http://www.wago.com
© WAGO Kontakttechnik GmbH & Co. KG
Technische Änderungen und Irrtümer vorbehalten.