3-przewodowa złączka diodowa; z diodą 1N4007

Numer wyrobu: 280-673/281-411

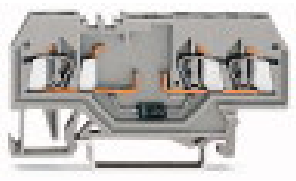

3-przewodowa złączka diodowa; z diodą 1N4007

Nazwa

RoHS ✓
Compliant

Dane handlowe

Dostawca	*WAGO*
Nr wyrobu dostawcy	*280-673/281-411*
GTIN / EAN	*4050821275466*
Zawartość	*1*
Opakowanie jednostkowe	*100*
Nr artykułu u klienta	

Uwagi

Dane techniczne

Inne

parametry znamionowe zgodnie z	*IEC/EN 60947-7-1*
prąd znamionowy [A]	*0.5 [A]*
napięcie nominalne [V]	*250 [V]*
napięcie zaporowe [V]	*1000 [V]*
technika podłączania czujnika	*CAGE CLAMP®*
rodzaj montażu	*przyrząd montażowy*

Dane techniczne	
materiał podłączanego przewodu	*miedź*
przewód jednodrutowy	*0,08 … 2,5 mm² / 28 … 14 AWG*
przewód linkowy	*0,08 … 2,5 mm² / 28 … 14 AWG*
dł. odizolowania przewodu	*8 … 9 mm / 0.31 … 0.35 cal*
łączna liczba zacisków	*3*
łączna liczba potencjałów	*1*
liczba poziomów	*1*
rodzaj oprzewodowania	*oprzewodowanie od czoła*
szerokość	*5 mm / 0.197 cal*
wysokość od górnej krawędzi szyny	*28 mm / 1.102 cal*
głębokość	*64 mm / 2.52 cal*
konstrukcja	*konstrukcja pozioma*
płaszczyzna opisu	*opis na środku*
kolor	*szara*
materiał izolacyjny	*poliamid 66 (PA 66)*
obciążenie ogniowe [MJ]	*0.137 [MJ]*
ciężar [g]	*7.849 [g]*
rodzaju opakowania	*BOX*
główna funkcja produktu	*złączka diodowa*
typ produktu	*złączki funkcyjne*

Zdjęcia i schematy

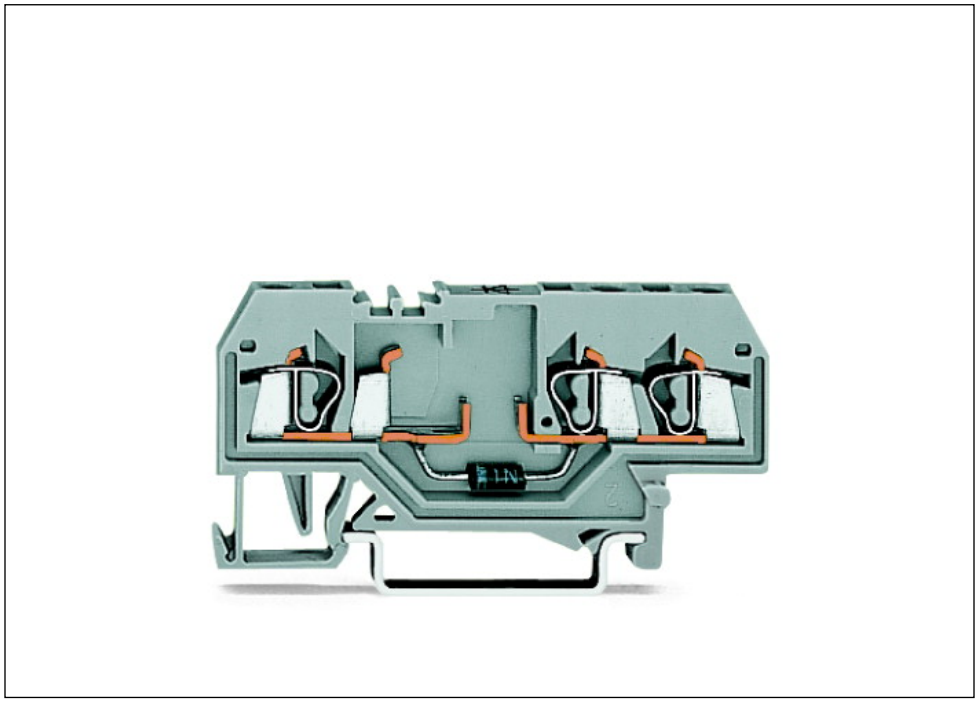

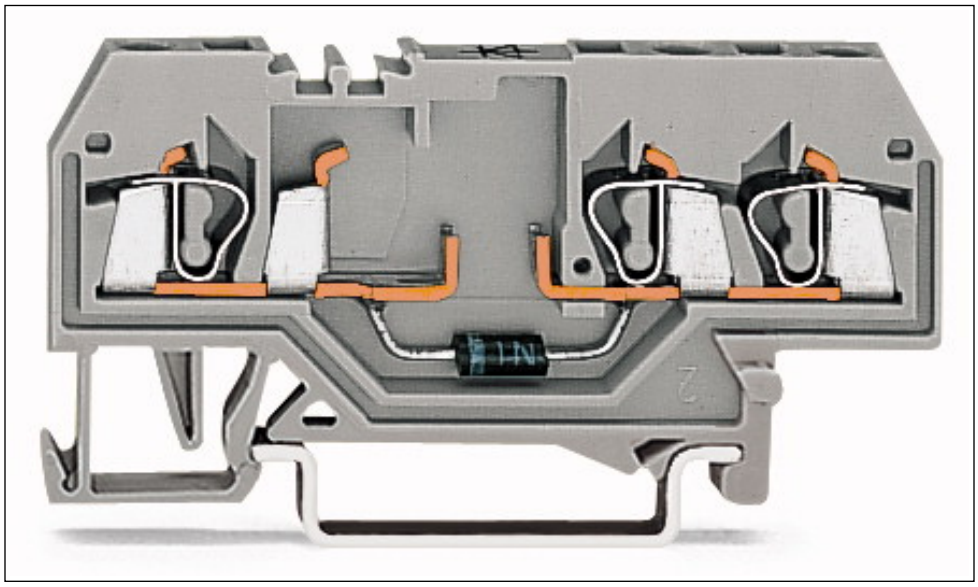

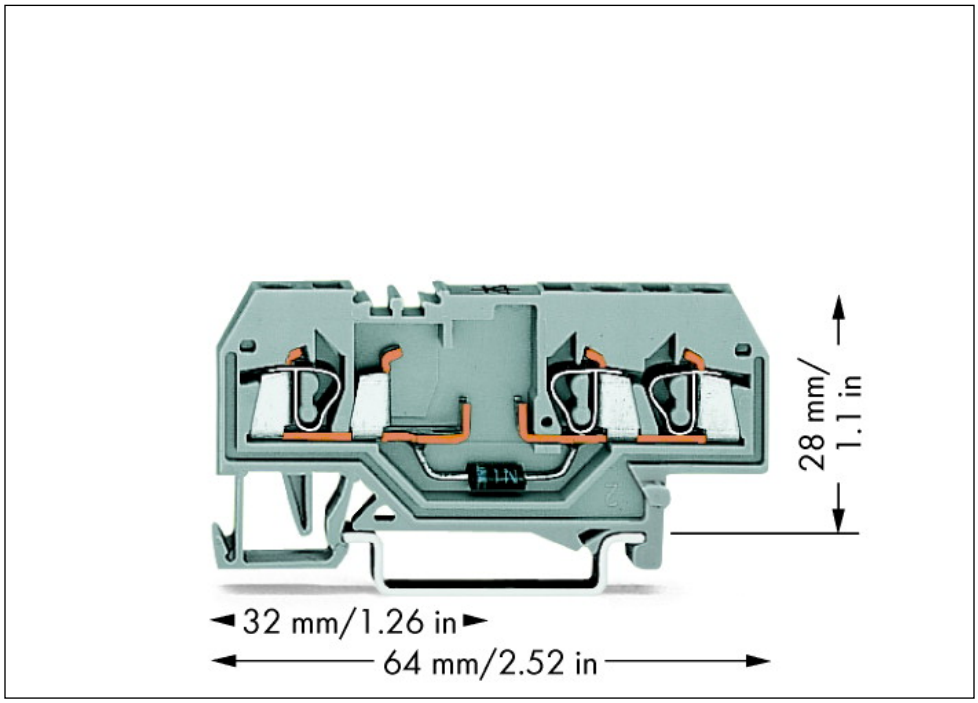
28 mm/
1.1 in
32 mm/1.26 in
64 mm/2.52 in

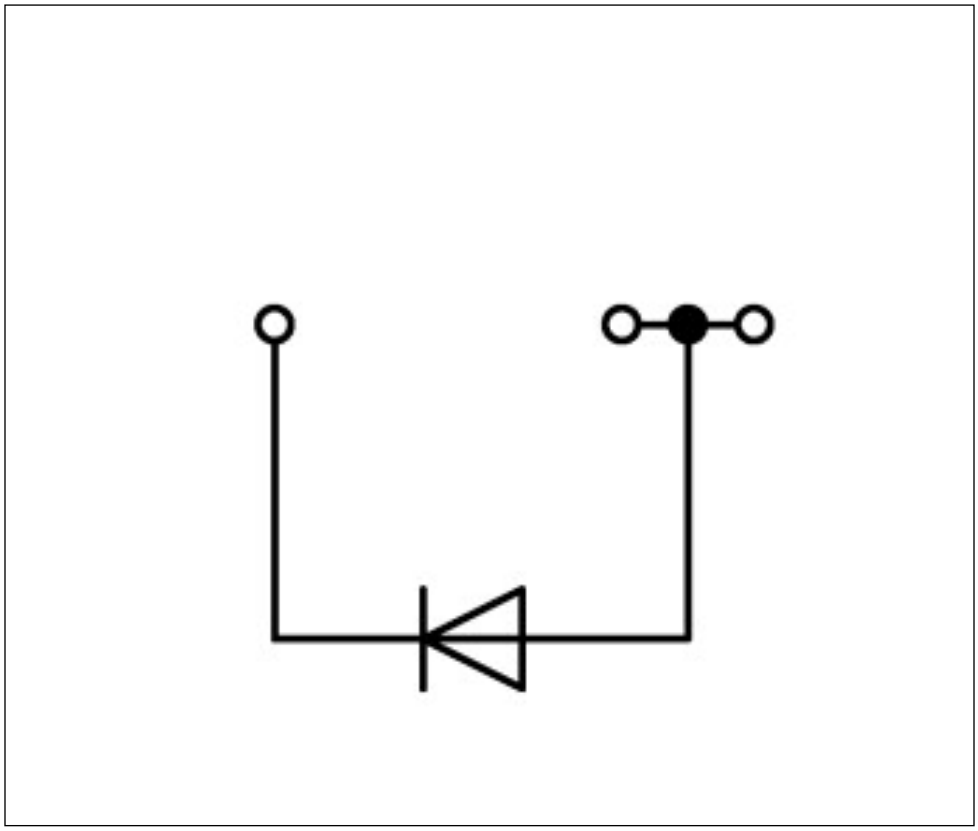

Adres

WAGO Kontakttechnik GmbH & Co. KG
Hansastr. 27
32423 Minden
Telefon: 0571/887-0
Fax: 0571/887-169
http://www.wago.com
© WAGO Kontakttechnik GmbH & Co. KG
Technische Änderungen und Irrtümer vorbehalten.