2-przewodowa złączka bezpiecznikowa do bezpieczników samochodowych; z możliwością pomiaru; 12 V; z sygnalizacją przepalenia wkładki przez LED; pobór prądu przez LED: 4,8 mA

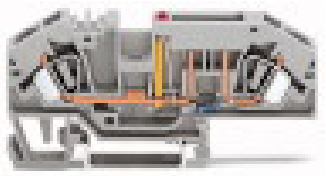

Numer wyrobu: 282-698/281-449

2-przewodowa złączka bezpiecznikowa do bezpieczników samochodowych; z możliwością pomiaru; 12 V; z sygnalizacją przepalenia wkładki przez LED; pobór prądu przez LED: 4,8 mA

Nazwa

RoHS ✓
Compliant

Dane handlowe

Dostawca	*WAGO*
Nr wyrobu dostawcy	*282-698/281-449*
GTIN / EAN	*4055143260749*
Zawartość	*1*
Opakowanie jednostkowe	*25*
Nr artykułu u klienta	

Uwagi

wskazówka dot. bezpieczeństwa 1: Parametry elektryczne determinowane są parametrami bezpiecznika oraz sygnalizacją przepalenia wkładki.wskazówka dot. bezpieczeństwa 2: Przy napięciach powyżej 42 V zachować ostrożność przy wyjmowaniu bezpiecznika!

Dane techniczne

Inne

napięcie znamionowe (III / 3) [V]	*400 [V]*
napięcie znamionowe udarowe (III / 3) [kV]	*6 [kV]*

Podgląd wydruku: 2-przewodowa złączka bezpiecznikowa do bezpieczników samochodowych; z możliwością pomiaru; 12 V; z sygnalizacją przepalenia wkładki przez LED; pobór prądu przez LED: 4,8 mA - Numer wyrobu: 282-698/281-449

Dane techniczne	
prąd znamionowy [A]	*25 [A]*
prąd znamionowy 2 [A]	*30 [A]*
technika podłączania czujnika	*CAGE CLAMP®*
rodzaj montażu	*przyrząd montażowy*
materiał podłączanego przewodu	*miedź*
przewód jednodrutowy	*0,2 … 6 mm² / 24 … 10 AWG*
przewód linkowy	*0,2 … 6 mm² / 24 … 10 AWG*
dł. odizolowania przewodu	*12 … 13 mm / 0.47 … 0.51 cal*
łączna liczba zacisków	*2*
łączna liczba potencjałów	*2*
liczba poziomów	*1*
rodzaj oprzewodowania	*oprzewodowanie od czoła*
szerokość	*8 mm / 0.315 cal*
wysokość od górnej krawędzi szyny	*33,5 mm / 1.319 cal*
głębokość	*85 mm / 3.346 cal*
konstrukcja	*konstrukcja kątowa*
płaszczyzna opisu	*opis na środku*
kolor	*szara*
materiał izolacyjny	*poliamid 66 (PA 66)*
obciążenie ogniowe [MJ]	*0.3 [MJ]*
ciężar [g]	*17.94 [g]*
rodzaju opakowania	*BOX*
główna funkcja produktu	*złączka bezpiecznikowa*
typ produktu	*złączki funkcyjne*

Zdjęcia i schematy

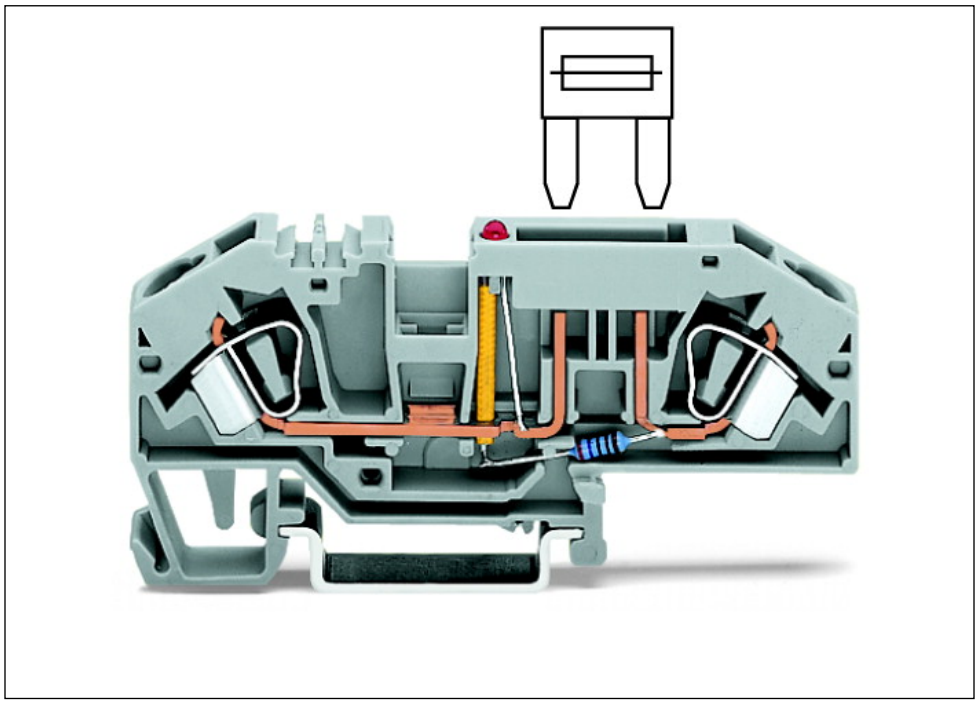

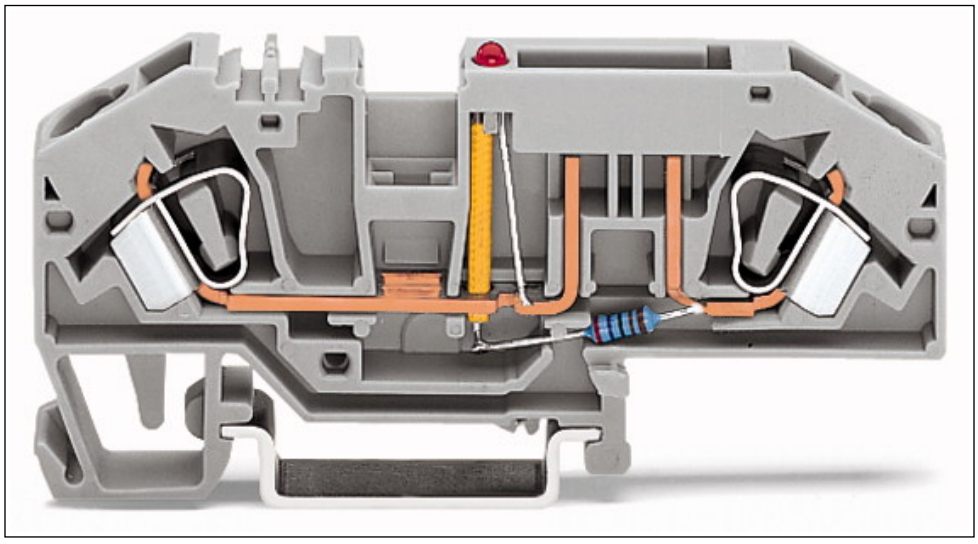

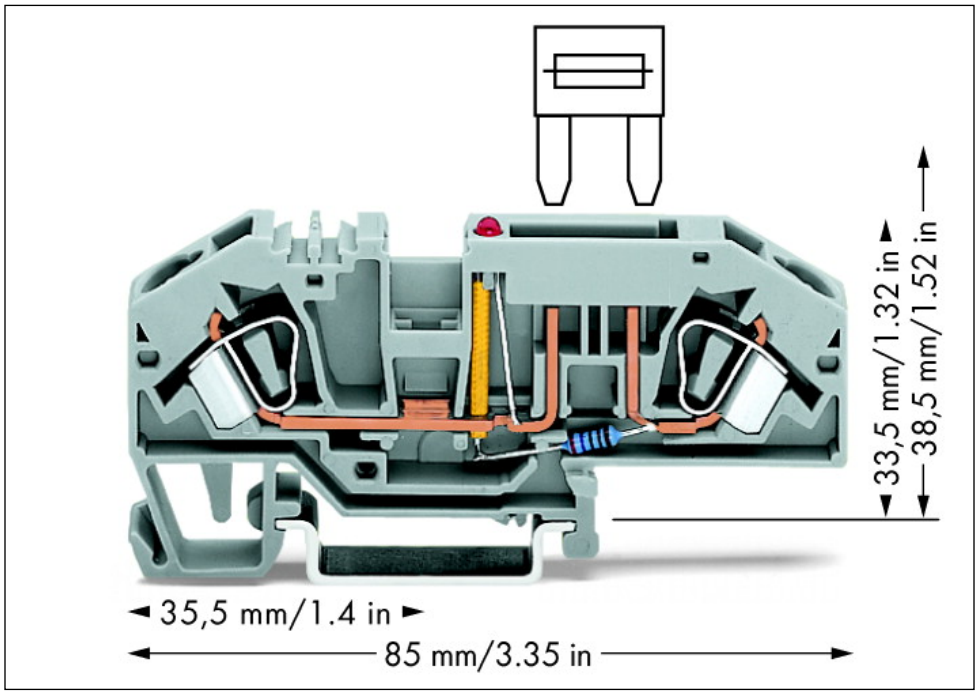
33,5 mm/1.32 in
38,5 mm/1.52 in
35,5 mm/1.4 in
85 mm/3.35 in

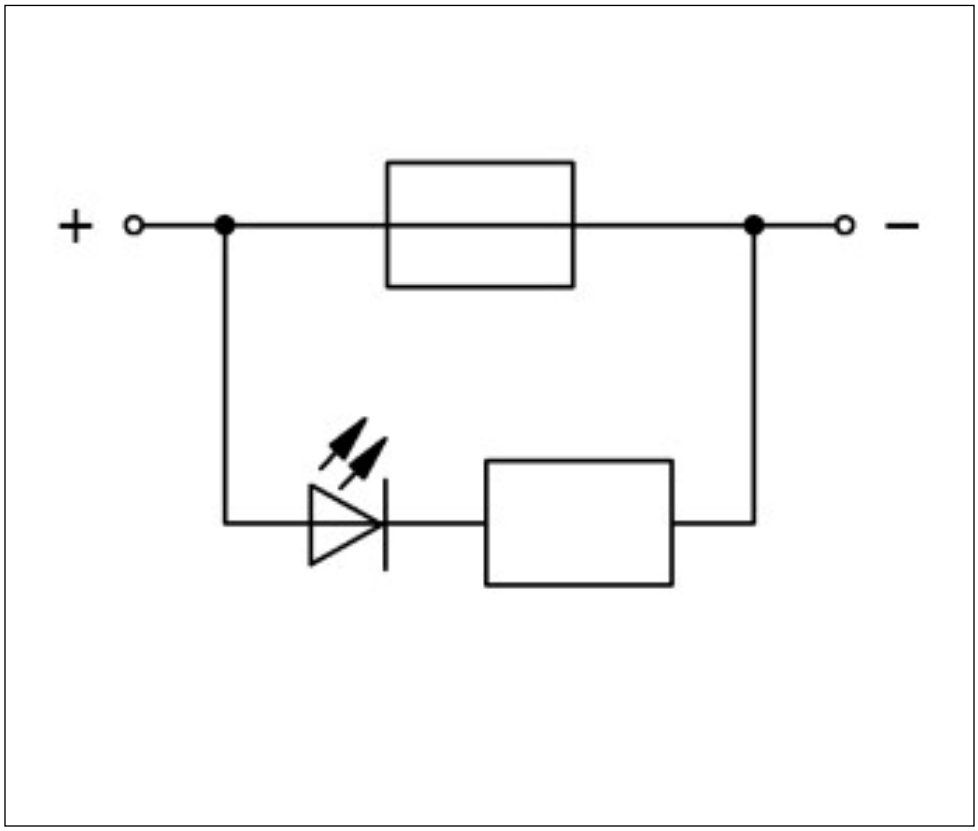
+
–

Adres

WAGO Kontakttechnik GmbH & Co. KG
Hansastr. 27
32423 Minden
Telefon: 0571/887-0
Fax: 0571/887-169
http://www.wago.com
© WAGO Kontakttechnik GmbH & Co. KG
Technische Änderungen und Irrtümer vorbehalten.