3-przewodowa złączka do elementów wykonawczych; z otworami na przew. z kolor. nadrukiem; 2,5 mm²; CAGE CLAMP®

Numer wyrobu: 270-586



3-przewodowa złączka do elementów wykonawczych; z otworami na przew. z kolor. nadrukiem; 2,5 mm²; CAGE CLAMP®

Nazwa

RoHS ✓
Compliant

Dane handlowe

Dostawca	*WAGO*
Nr wyrobu dostawcy	*270-586*
GTIN / EAN	*4050821035299*
Zawartość	*1*
Opakowanie jednostkowe	*10*
Nr artykułu u klienta	

Uwagi

Dane techniczne

Inne

napięcie znamionowe (III / 3) [V]	*250 [V]*
napięcie znamionowe udarowe (III / 3) [kV]	*4 [kV]*
prąd znamionowy [A]	*18 [A]*
technika podłączania czujnika	*CAGE CLAMP®*
rodzaj montażu	*przyrząd montażowy*

Dane techniczne	
materiał podłączanego przewodu	*miedź*
przewód jednodrutowy	*0,08 … 2,5 mm² / 28 … 12 AWG*
przewód linkowy	*0,08 … 2,5 mm² / 28 … 12 AWG*
dł. odizolowania przewodu	*6 … 7 mm / 0.24 … 0.28 cal*
łączna liczba zacisków	*4*
łączna liczba potencjałów	*3*
liczba poziomów	*3*
rodzaj oprzewodowania	*oprzewodowanie od czoła*
wskazówka (przekrój przewodu)	*12 AWG: THHN, THWN*
szerokość	*5 mm / 0.197 cal*
wysokość od górnej krawędzi szyny	*39 mm / 1.535 cal*
głębokość	*68 mm / 2.677 cal*
konstrukcja	*konstrukcja pozioma*
płaszczyzna opisu	*opis z boku*
kolor	*pomarańczowa*
obciążenie ogniowe [MJ]	*0.172 [MJ]*
ciężar [g]	*8.7 [g]*
rodzaju opakowania	*BOX*
główna funkcja produktu	*złączka do elementów wykonawczych*
typ produktu	*złączki funkcyjne*

Zdjęcia i schematy

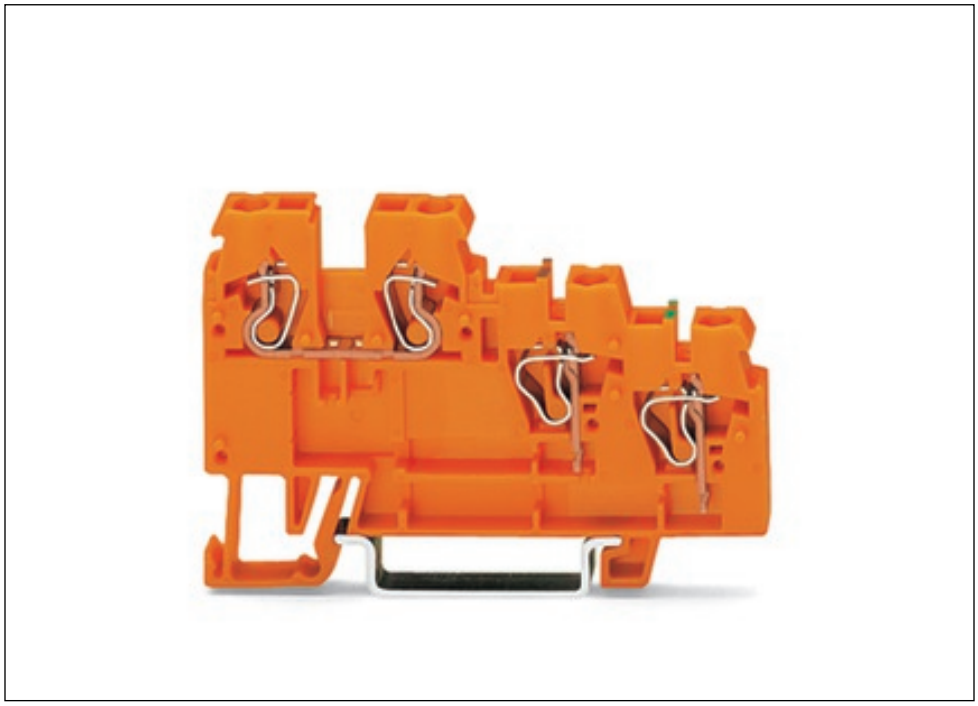

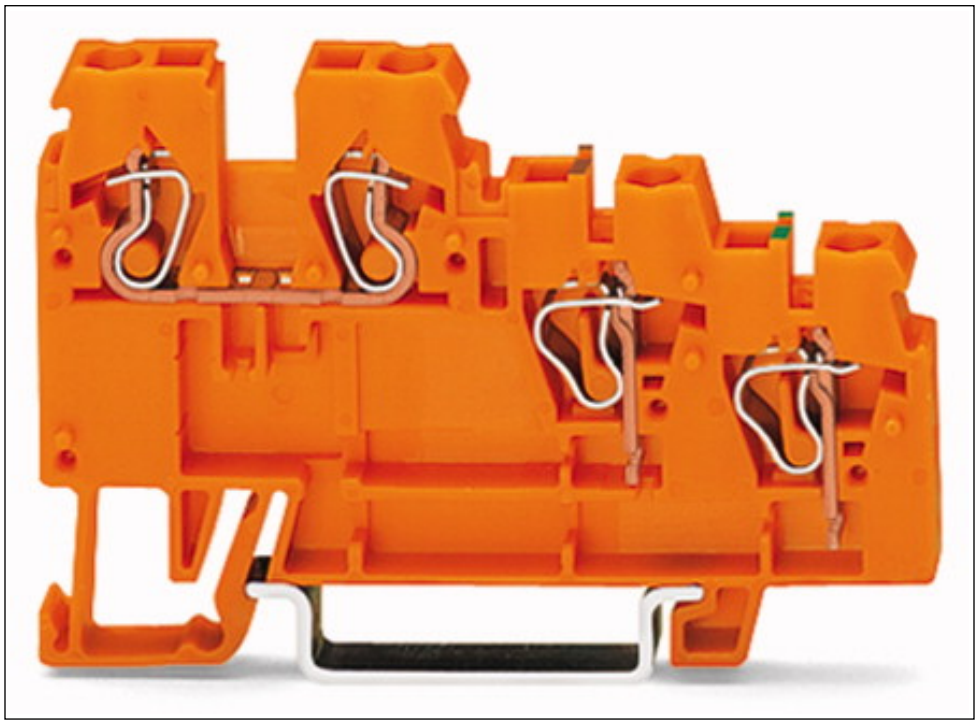

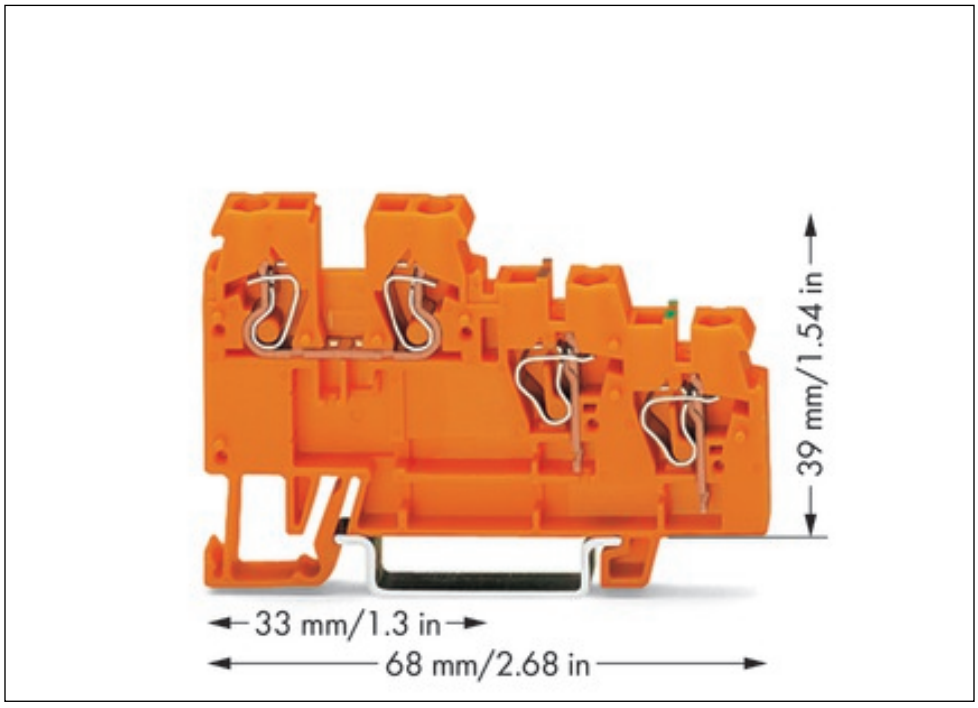
39 mm/1.54 in
33 mm/1.3 in
68 mm/2.68 in

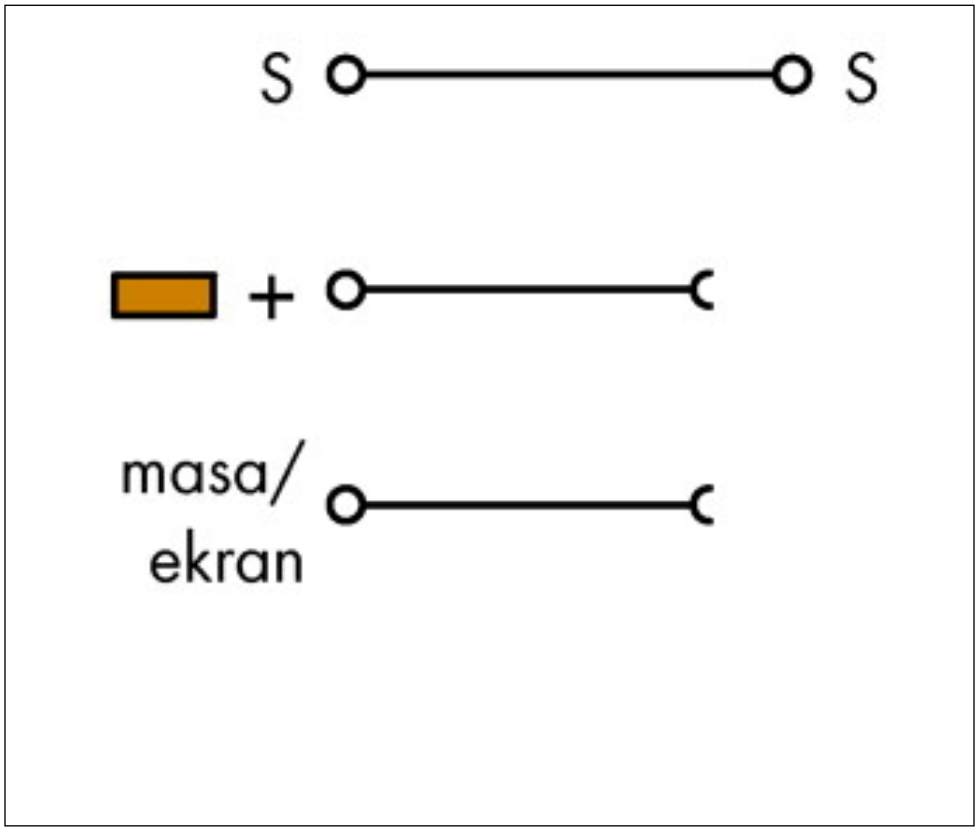
S
S
+
masa/
ekran

Adres

WAGO Kontakttechnik GmbH & Co. KG
Hansastr. 27
32423 Minden
Telefon: 0571/887-0
Fax: 0571/887-169
http://www.wago.com
© WAGO Kontakttechnik GmbH & Co. KG
Technische Änderungen und Irrtümer vorbehalten.