złączka dwupiętrowa; złączka przelotowa/przelotowa; z dodatkowym mostkowaniem dolnego piętra; na szynę TS 35 x 15 i 35 x 7,5; 2,5 mm²; CAGE CLAMP®

Numer wyrobu: 280-524

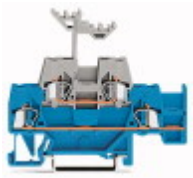

złączka dwupiętrowa; złączka przelotowa/przelotowa; z dodatkowym mostkowaniem dolnego piętra; na szynę TS 35 x 15 i 35 x 7,5; 2,5 mm²; CAGE CLAMP®

Nazwa

RoHS ✓
Compliant

Dane handlowe

Dostawca	*WAGO*
Nr wyrobu dostawcy	*280-524*
GTIN / EAN	*4050821293637*
Zawartość	*1*
Opakowanie jednostkowe	*50*
Nr artykułu u klienta	

Uwagi

Dane techniczne

Inne

parametry znamionowe zgodnie z	*IEC/EN 60947-7-1*
napięcie znamionowe (III / 3) [V]	*500 [V]*
napięcie znamionowe udarowe (III / 3) [kV]	*6 [kV]*
prąd znamionowy [A]	*20 [A]*
technika podłączania czujnika	*CAGE CLAMP®*

Dane techniczne	
rodzaj montażu	*przyrząd montażowy*
materiał podłączanego przewodu	*miedź*
przewód jednodrutowy	*0,08 … 2,5 mm² / 28 … 12 AWG*
przewód linkowy	*0,08 … 2,5 mm² / 28 … 12 AWG*
dł. odizolowania przewodu	*8 … 9 mm / 0.31 … 0.35 cal*
łączna liczba zacisków	*4*
łączna liczba potencjałów	*2*
liczba poziomów	*2*
rodzaj oprzewodowania	*oprzewodowanie od czoła*
wskazówka (przekrój przewodu)	*12 AWG: THHN, THWN*
szerokość	*5 mm / 0.197 cal*
wysokość od górnej krawędzi szyny	*58,5 mm / 2.303 cal*
głębokość	*74 mm / 2.913 cal*
konstrukcja	*konstrukcja pozioma*
płaszczyzna opisu	*opis na środku*
kolor	*grau/blau*
materiał izolacyjny	*poliamid 66 (PA 66)*
obciążenie ogniowe [MJ]	*0.185 [MJ]*
ciężar [g]	*10.461 [g]*
rodzaju opakowania	*BOX*
główna funkcja produktu	*złączka piętrowa*
typ produktu	*listwowe złączki przelotowe*

Zdjęcia i schematy

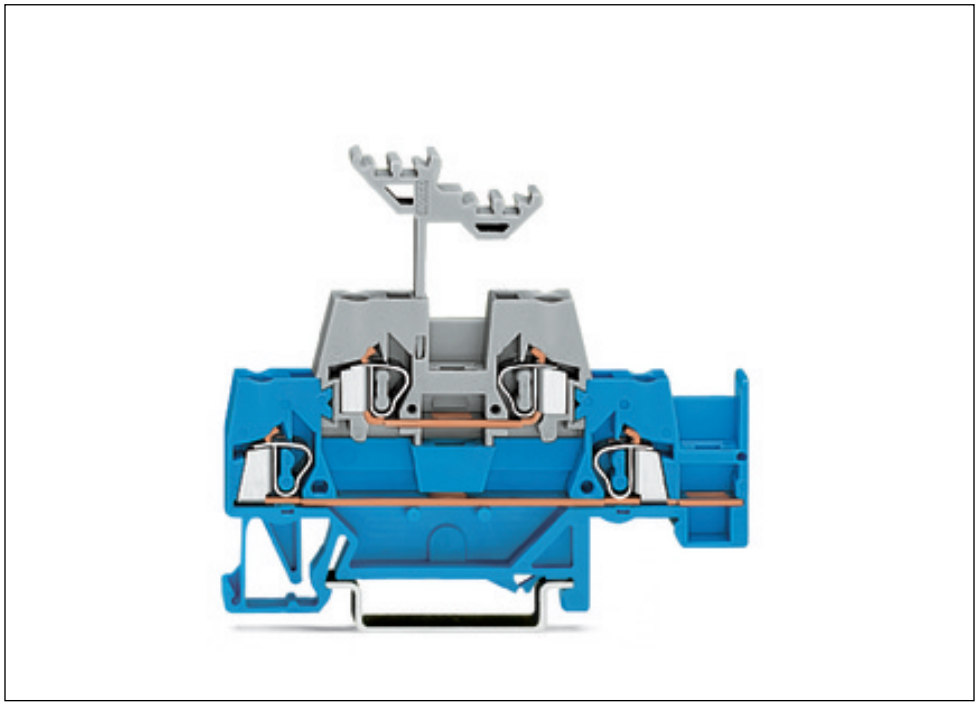

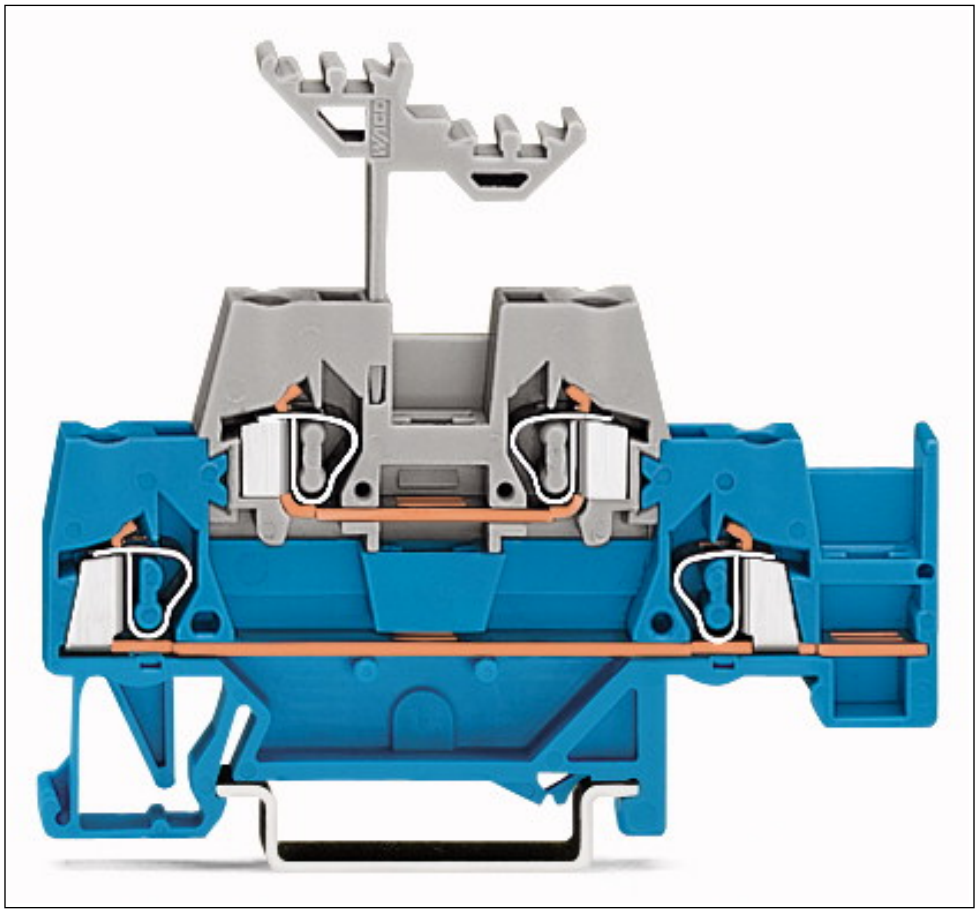

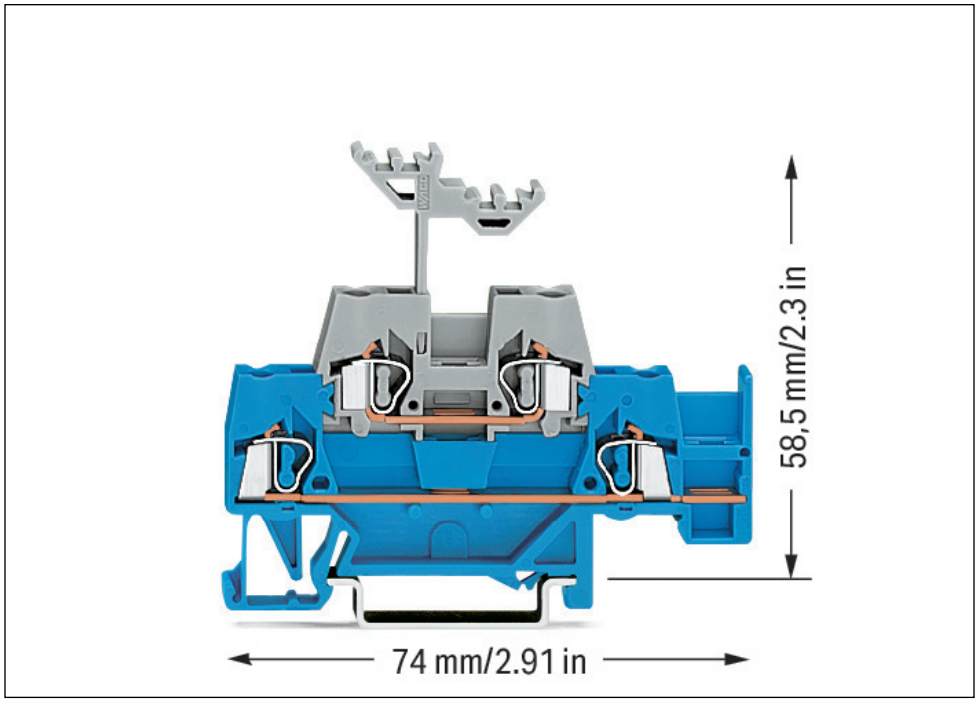
58,5 mm/2.3 in
74 mm/2.91 in

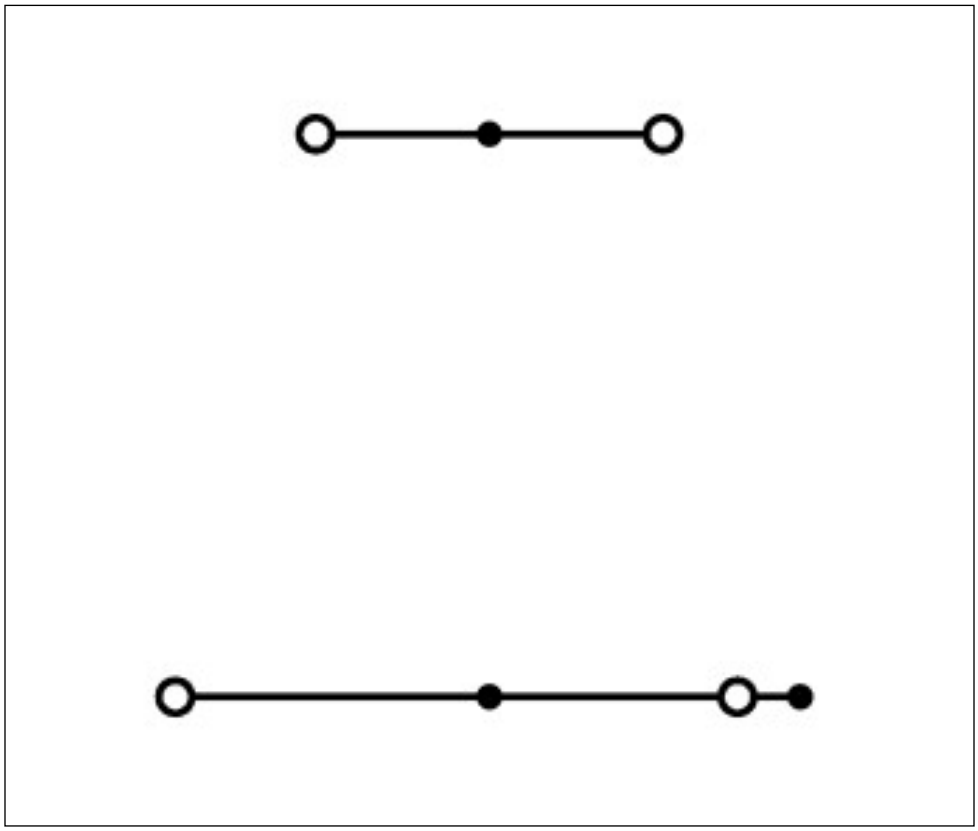

Adres

WAGO Kontakttechnik GmbH & Co. KG
Hansastr. 27
32423 Minden
Telefon: 0571/887-0
Fax: 0571/887-169
http://www.wago.com
© WAGO Kontakttechnik GmbH & Co. KG
Technische Änderungen und Irrtümer vorbehalten.