podwójna złączka przelotowa; 2,5 mm²; opis z boku i na środku; na szynę TS 35 x 15 i 35 x 7,5; CAGE CLAMP®

Numer wyrobu: 870-826



podwójna złączka przelotowa; 2,5 mm²; opis z boku i na środku; na szynę TS 35 x 15 i 35 x 7,5; CAGE CLAMP®

Nazwa

RoHS ✓
Compliant

Dane handlowe

Dostawca	*WAGO*
Nr wyrobu dostawcy	*870-826*
GTIN / EAN	*4045454094614*
Zawartość	*1*
Opakowanie jednostkowe	*100*
Nr artykułu u klienta	

Uwagi

wskazówka dot. bezpieczeństwa 1: Uwaga: brak możliwości mostkowania podwójnej złączki przelotowej mostkami grzebieniowymi!

Dane techniczne

Inne

wskazówka dot. bezpieczeństwa 2	*maks. średnica izolacji 4,4 mm*
parametry znamionowe zgodnie z	*IEC/EN 60947-7-1*
napięcie znamionowe (III / 3) [V]	*500 [V]*
napięcie znamionowe udarowe (III / 3) [kV]	*6 [kV]*

Dane techniczne	
prąd znamionowy [A]	*24 [A]*
technika podłączania czujnika	*CAGE CLAMP®*
rodzaj montażu	*przyrząd montażowy*
materiał podłączanego przewodu	*miedź*
przewód jednodrutowy	*0,08 … 2,5 mm² / 28 … 12 AWG*
przewód linkowy	*0,08 … 4 mm² / 28 … 12 AWG*
dł. odizolowania przewodu	*6 … 7 mm / 0.24 … 0.28 cal*
łączna liczba zacisków	*4*
łączna liczba potencjałów	*2*
liczba poziomów	*1*
rodzaj oprzewodowania	*oprzewodowanie od czoła*
szerokość	*5 mm / 0.197 cal*
wysokość od górnej krawędzi szyny	*27,5 mm / 1.083 cal*
głębokość	*55 mm / 2.165 cal*
konstrukcja	*konstrukcja pozioma*
płaszczyzna opisu	*opis z boku*
kolor	*szara*
materiał izolacyjny	*poliamid 66 (PA 66)*
obciążenie ogniowe [MJ]	*0.119 [MJ]*
ciężar [g]	*7.38 [g]*
rodzaju opakowania	*BOX*
główna funkcja produktu	*złączka przelotowa*
typ produktu	*listwowe złączki przelotowe*

Zdjęcia i schematy

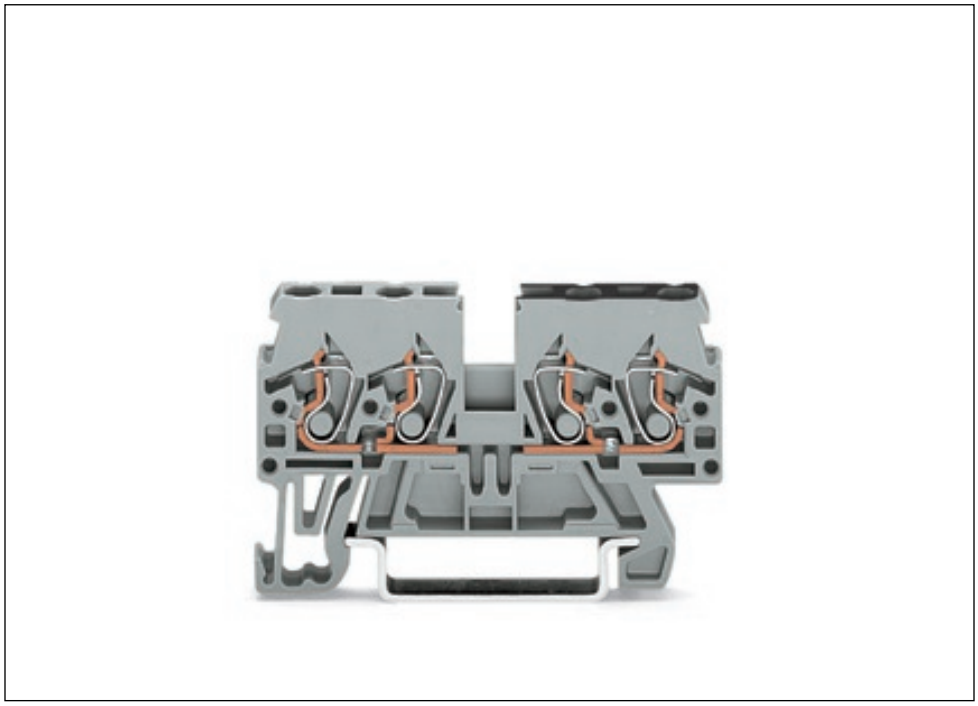

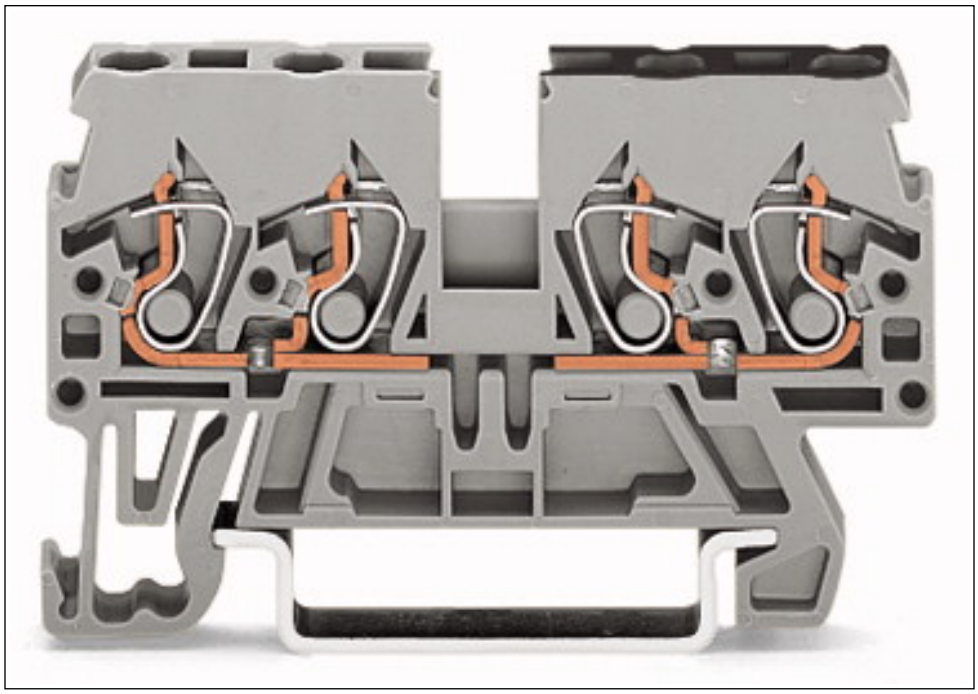

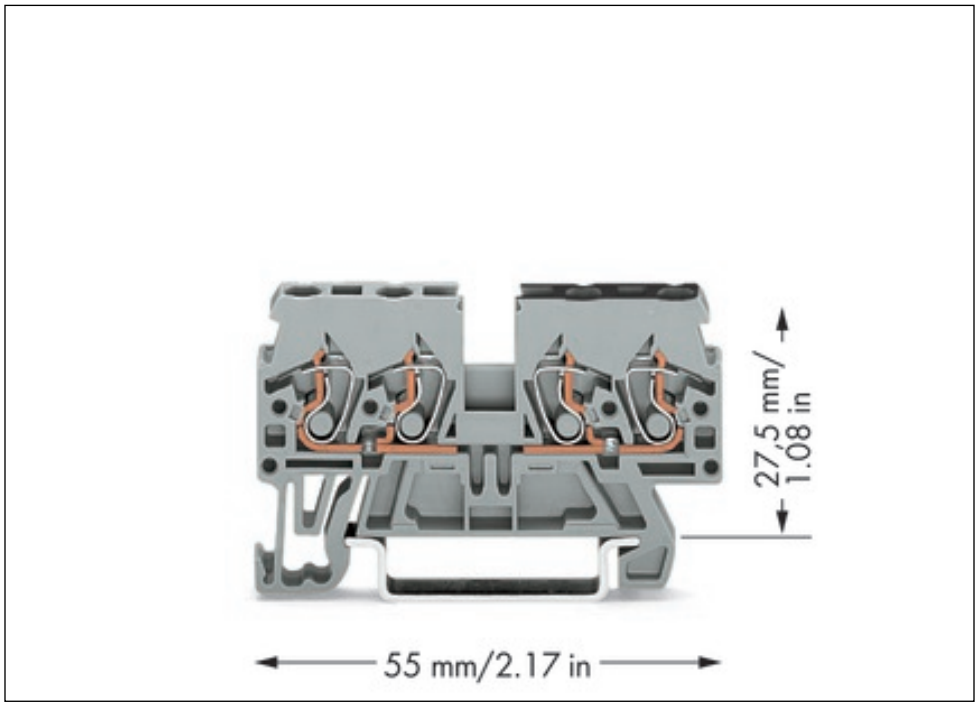

Adres

WAGO Kontakttechnik GmbH & Co. KG
Hansastr. 27
32423 Minden
Telefon: 0571/887-0
Fax: 0571/887-169
http://www.wago.com
© WAGO Kontakttechnik GmbH & Co. KG
Technische Änderungen und Irrtümer vorbehalten.