4-przewodowa złączka rozłączalno-pomiarowa; z szyną ekranową; z otworem pomiarowym; na szynę TS 35 x 15 i 35 x 7,5; 2,5 mm²; CAGE CLAMP®



Numer wyrobu: 280-875

4-przewodowa złączka rozłączalno-pomiarowa; z szyną ekranową; z otworem pomiarowym; na szynę TS 35 x 15 i 35 x 7,5; 2,5 mm²; CAGE CLAMP®

Nazwa

RoHS ✓
Compliant

Dane handlowe

Dostawca	*WAGO*
Nr wyrobu dostawcy	*280-875*
GTIN / EAN	*4050821014676*
Zawartość	*1*
Opakowanie jednostkowe	*50*
Nr artykułu u klienta	

Uwagi

Dane techniczne

Inne

napięcie znamionowe (III / 3) [V]	*250 [V]*
napięcie znamionowe udarowe (III / 3) [kV]	*4 [kV]*
prąd znamionowy [A]	*16 [A]*
technika podłączania czujnika	*CAGE CLAMP®*
rodzaj montażu	*przyrząd montażowy*

Dane techniczne	
materiał podłączanego przewodu	*miedź*
przewód jednodrutowy	*0,08 … 2,5 mm² / 28 … 12 AWG*
przewód linkowy	*0,08 … 2,5 mm² / 28 … 12 AWG*
dł. odizolowania przewodu	*8 … 9 mm / 0.31 … 0.35 cal*
łączna liczba zacisków	*4*
łączna liczba potencjałów	*2*
liczba poziomów	*1*
rodzaj oprzewodowania	*oprzewodowanie od czoła*
wskazówka (przekrój przewodu)	*12 AWG: THHN, THWN*
szerokość	*5 mm / 0.197 cal*
wysokość od górnej krawędzi szyny	*28,5 mm / 1.122 cal*
głębokość	*101 mm / 3.976 cal*
konstrukcja	*konstrukcja pozioma*
płaszczyzna opisu	*opis na środku / z boku*
kolor	*szara*
materiał izolacyjny	*poliamid 66 (PA 66)*
obciążenie ogniowe [MJ]	*0.191 [MJ]*
ciężar [g]	*14.154 [g]*
rodzaju opakowania	*BOX*
główna funkcja produktu	*złączka rozłączalno-pomiarowa*
typ produktu	*złączki funkcyjne*

Zdjęcia i schematy

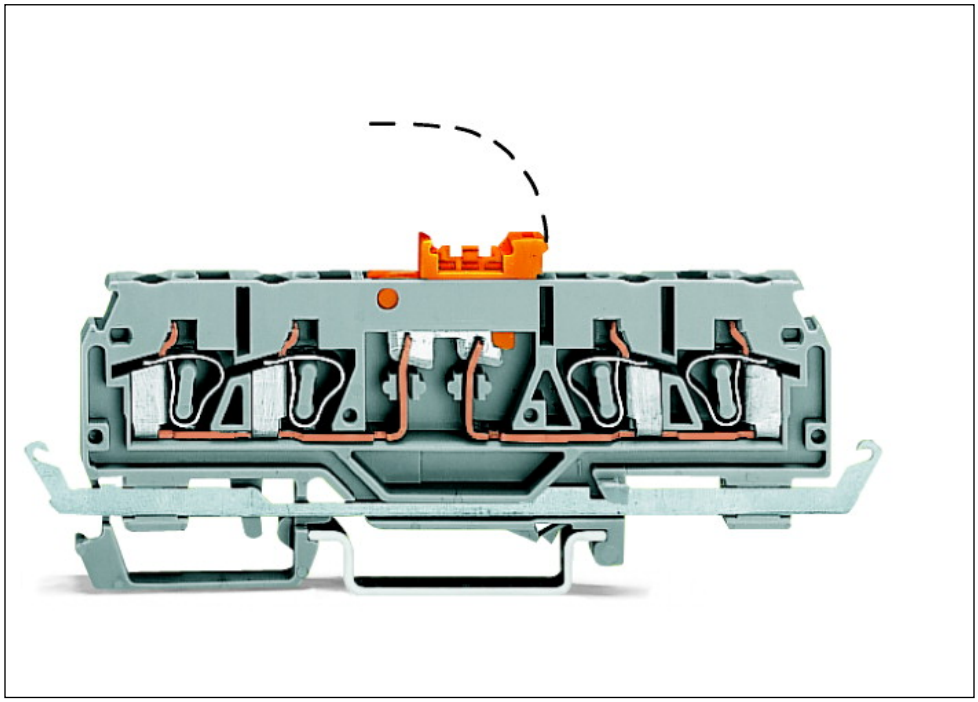

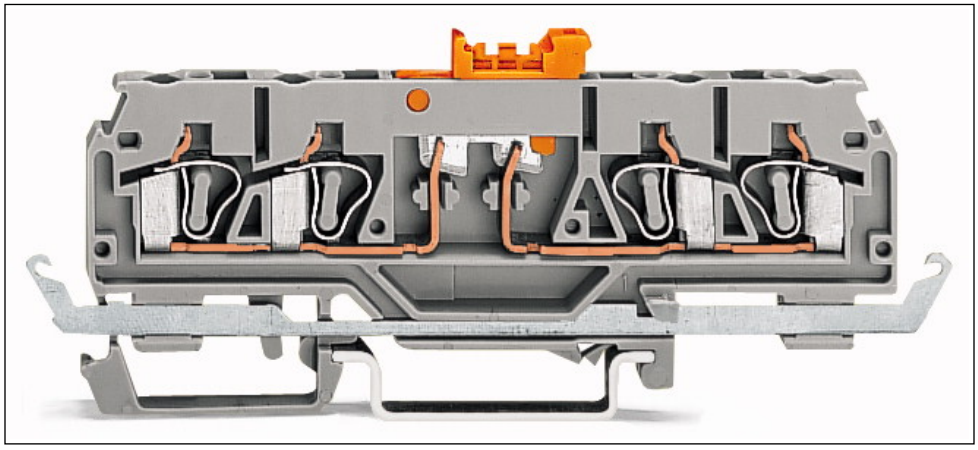

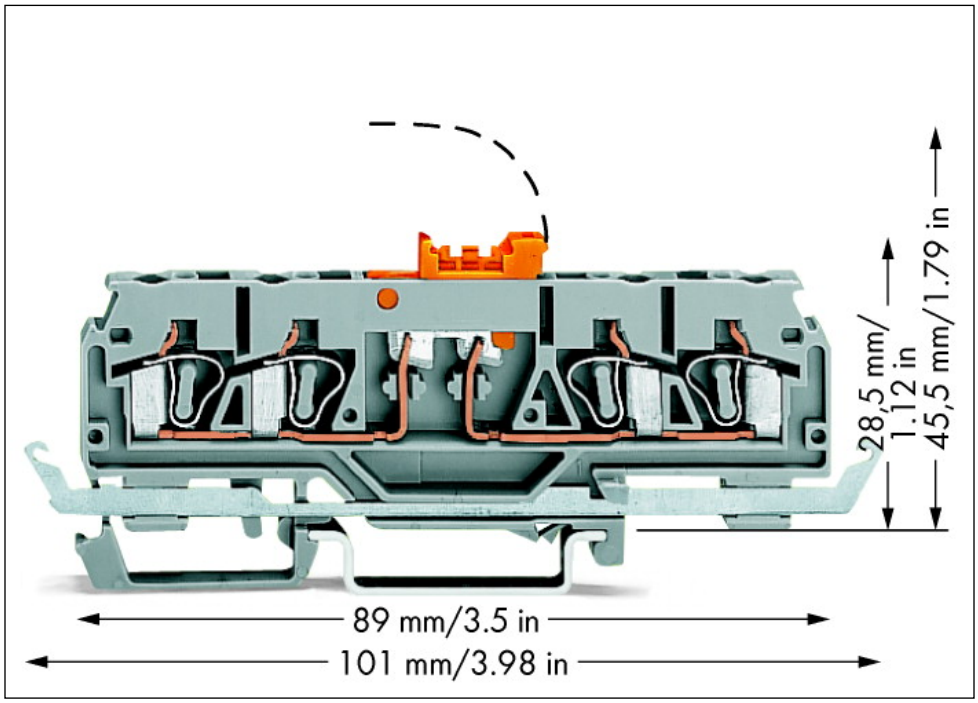

Adres

WAGO Kontakttechnik GmbH & Co. KG
Hansastr. 27
32423 Minden
Telefon: 0571/887-0
Fax: 0571/887-169
http://www.wago.com
© WAGO Kontakttechnik GmbH & Co. KG
Technische Änderungen und Irrtümer vorbehalten.