złączka z optoseparatorem; do niskich mocy łączeniowych

Numer wyrobu: 859-795



złączka z optoseparatorem; do niskich mocy łączeniowych

Nazwa

RoHS ✓
Compliant

Dane handlowe

Dostawca	*WAGO*
Nr wyrobu dostawcy	*859-795*
GTIN / EAN	*4055143606462*
Zawartość	*1*
Opakowanie jednostkowe	*10*
Nr artykułu u klienta	

Uwagi

normy / wymagania: EN 60664; EN 61000-6-3; EN 61000-6-4; EN 50121-3-2; EN 61373; UL 508

Dane techniczne

Inne

technika podłączania czujnika	*CAGE CLAMP®*
przewód jednodrutowy	*0,08 … 2,5 mm² / 28 … 14 AWG*
przewód linkowy	*0,08 … 2,5 mm² / 28 … 14 AWG*
dł. odizolowania przewodu	*5 … 6 mm / 0.2 … 0.24 cal*
szerokość	*6 mm / 0.236 cal*
wysokość od górnej krawędzi szyny	*56 mm / 2.205 cal*

Dane techniczne	
głębokość	*91 mm / 3.583 cal*
rodzaj montażu	*szyna montażowa 35*
rodzaj oprzewodowania	*oprzewodowanie od czoła*
kolor	*szara*
ciężar [g]	*18.329 [g]*
dop. temperatura otoczenia przy UN (praca)	*-40 … 70 °C*
temperatura otoczenia (przechowywanie)	*-40 … 70 °C*
temperatura montażu	*-25 … 70 °C*
rodzaju opakowania	*BOX*
główna funkcja produktu	*optoseparator*
typ produktu	*moduły przekaźnikowe*
obudowa	*obudowa złączek listwowych z modułem funkcyjnym*
nominalne napięcie wejściowe (DC) min. [V]	*DC5 [V]*
nominalne napięcie wejściowe (DC) maks. [V]	*DC5 [V]*
nominalne napięcie wejściowe (DC) [V]	*DC5 [V]*

Zdjęcia i schematy

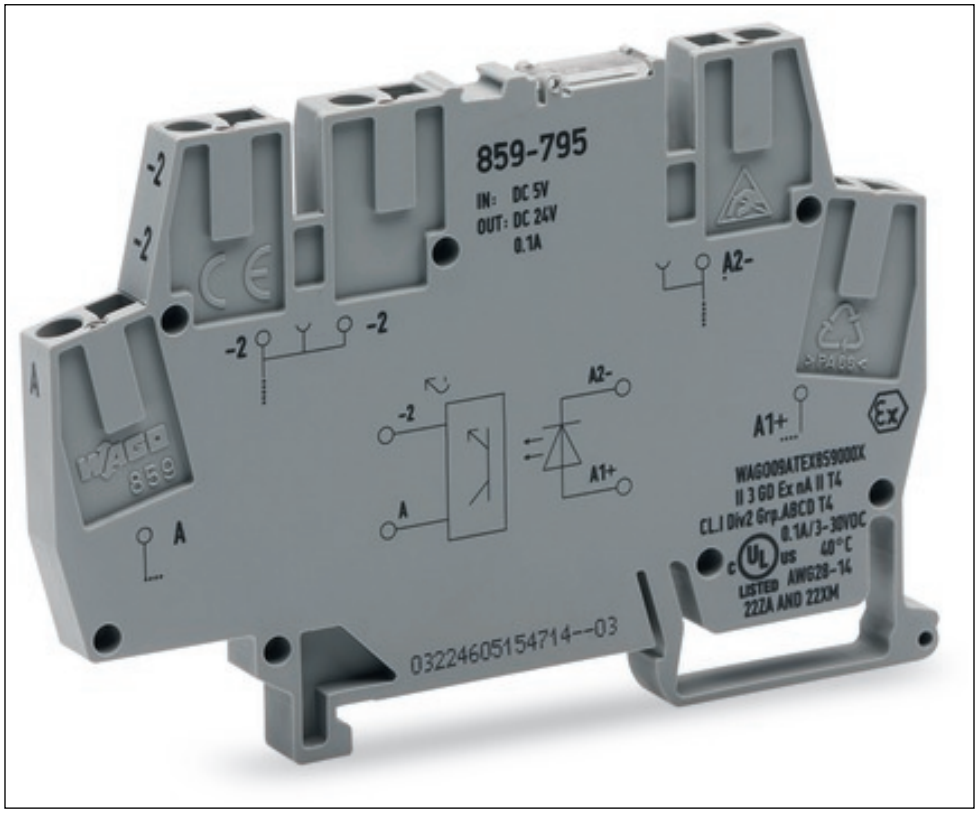

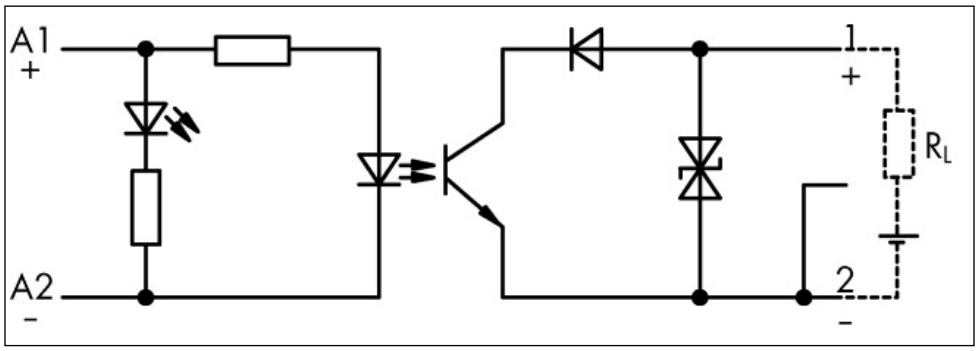

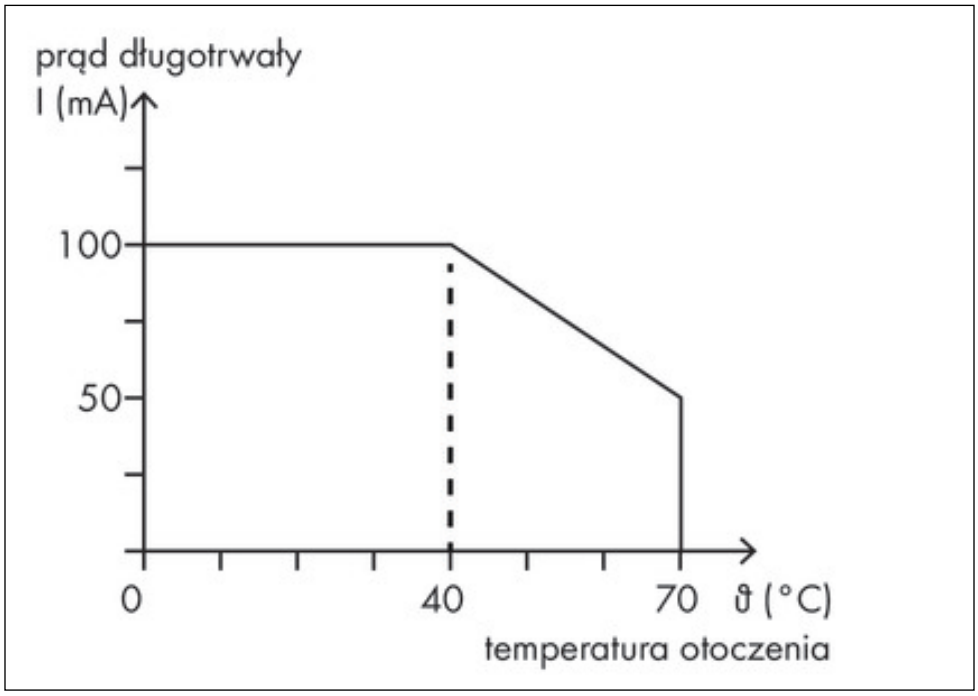
prąd długotrwały
I (mA)
100
50
0
40
70
ϑ (°C)
temperatura otoczenia

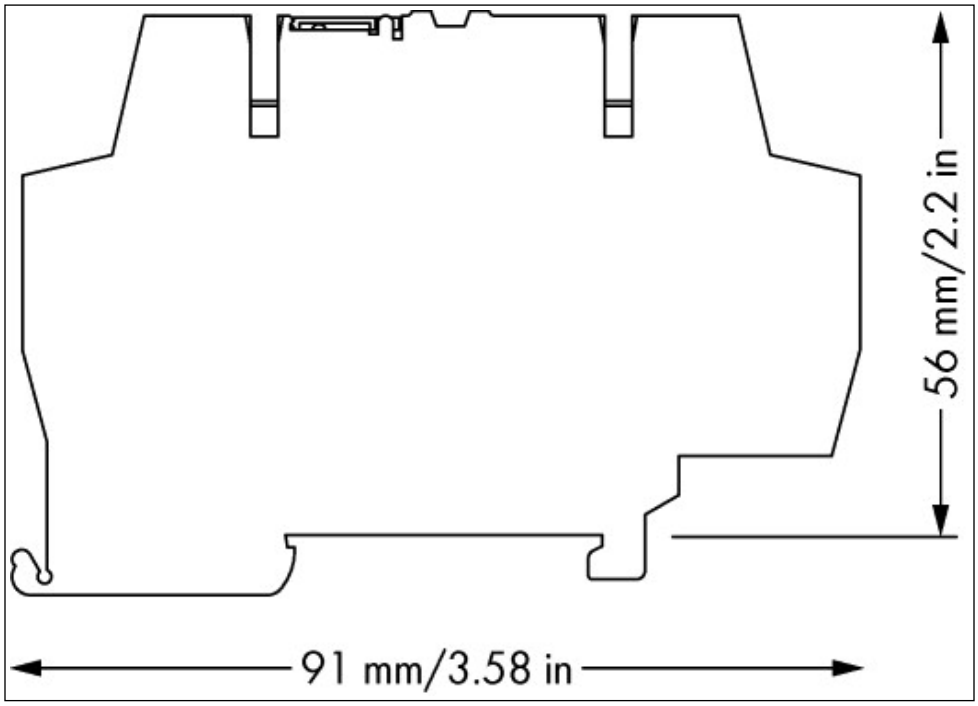
56 mm/2.2 in
91 mm/3.58 in

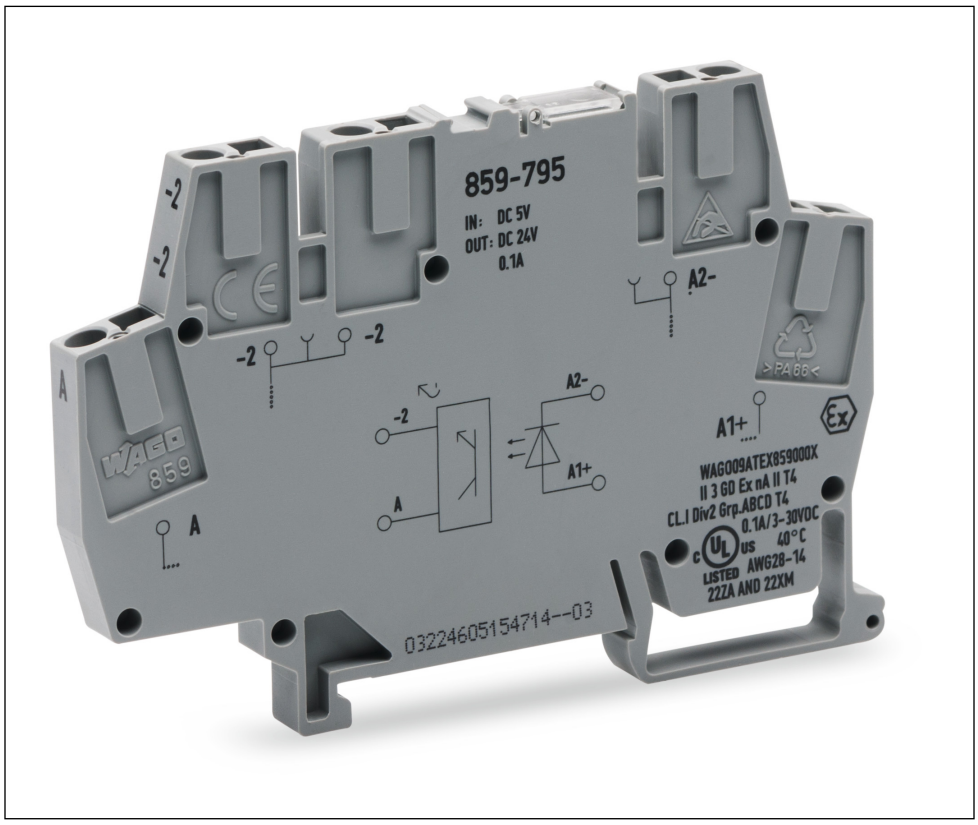

Adres

WAGO Kontakttechnik GmbH & Co. KG
Hansastr. 27
32423 Minden
Telefon: 0571/887-0
Fax: 0571/887-169
http://www.wago.com
© WAGO Kontakttechnik GmbH & Co. KG
Technische Änderungen und Irrtümer vorbehalten.