BEMKO Sp. z o.o.
ul. Bocznicowa 13
05-850 Jawczyce
POLAND
www.bemko.eu






IP40

DLA-AR-064-WH, DLA-AS-064-WH
DLA-R-064-WH, DLA-S-064-WH

ALIS

PL Instrukcja – Oprawa DOWNLIGHT LED
EN Instruction – DOWNLIGHT LED FITTING
RU Инструкция - СВЕТОДИОДНЫЙ СВЕТИЛЬНИК
CZ Návod - LED svítidlo
DE Anleitung - LED Leuchte
LV - NORĀDĪJUMI - LED LAMP
LT - INSTRUKCIJOS - LED lempos
SK- NÁVOD - LED LAMP

PL: Wyprodukowano po 13 sierpnia 2005. Nie wyrzucać zużytych urządzeń elektrycznych i elektronicznych razem z odpadami komunalnymi, ze względu na obecność w sprzęcie niebezpiecznych dla środowiska substancji. Urządzenia te należy przekazać do punktu zbiórki w celu poddania recyklingowi. Informacja o punktach zbiórki dostępna jest u władz lokalnych jak i w siedzibie producenta.
EN: Produced after 13th August 2005. Waste electrical products should not be disposed with household waste. Please recycle where facilities exist. Check with Your Local Authorityor retailer for recycling advice.
RU: Произведено до 13 августа 2005. Не выбрасывать использованых электрических и электронических устройств вместе с бытовыми отходами с повода на наличие в устройствах опасных веществ для окружающей среды. Данное устройство необходимо передать в пункт сбора с целью дальнейшей переработки. Информация о пунктах сбора доступна в местных органах власти, а также от производителя.
DE: nach dem 13. August 2005 produziert. Elektroschrott sollte nicht mit dem Hausmüll entsorgt werden. Bitte recyceln soweit das möglich ist. Überprüfen Sie Ihre lokalen Behörde oder Einzelhändler bezüglich Rat der Wiederverwertung
LT: Produktų išleistų į rinką po 2005 m. rugpjūčio 13 d Šis produktas negali būti išmestas su kitomis buitinėmis atliekomis.Prašome susisiekti su produkto pardavėju ar savivaldybės darbuotojais dėl informacijos, kur ir kaip priduoti neveikiantį prietaisą dėl antrinio perdirbimo.
CZ: Vyrobené po 13. Srpen 2005 Tento symbol na výrobku nebo jeho obalu znamená, že s tímto výrobkem nesmí být zacházeno jako s běžným domovním odpadem. Místo toho je třeba tento výrobek odnést na příslušné sběrné místo, kde bude provedena recyklace takového elektrického
a elektronického zařízení.
LV: Saudzējot apkārtējo vidi, rīkojieties saskaņā ar vietējo likumdošanu. Neizmetiet iepakojumu atkritumos, bet gan nododiet to otrreizējai pārstrādāšanai. Ja skaitītājs kļuvis lietošanai nederīgs vai arī to vairs nevar salabot, demontējiet to un nogādājiet kādā no atkritumu savākšanas vietām. Veiciet skaitītāja utilizāciju atbilstoši LR likumdošanai un noteikumiem.

PARAMETRY TECHNICZNE: **PL**

zasilanie: 230V/50Hz

Model	DLA-AR-064-WH	DLA-AS-064-WH	DLA-R-064-WH	DLA-S-064-WH
Moc [W]	6			
temp. barwowa [K]	4000			
wymiary d/s/w [mm]	ϕ90/45	90/90/45	ϕ90/45	90/90/45
otwór montażowy [mm]	ϕ75			

MONTAŻ:

Uwaga! Montaż oprawy powinien być wykonany przez wykwalifikowanego elektryka.

- **przed przystąpieniem do montażu oprawy należy wyłączyć zasilanie.**
- w miejscu montażu oprawy należy wykonać otwór zgodnie z wymiarami z tabelki
- podłączyć przewód zasilający do zasilacza oprawy (L, N,)
- zamontować oprawę – odgiąć zaczepy i włożyć w otwór

UWAGI!

- nie ponosimy odpowiedzialności za szkody powstałe wskutek nieprawidłowego montażu,
- dokonywanie jakichkolwiek czynności wewnątrz oprawy przy załączonym zasilaniu grozi porażeniem prądem elektrycznym.

TECHNICAL PARAMETERS: **EN**

- power supply: 230V/50Hz

Model	DLA-AR-064-WH	DLA-AS-064-WH	DLA-R-064-WH	DLA-S-064-WH
Power [W]	6			
CCT [K]	4000			
Sizes l/w/h [mm]	ϕ90/45	90/90/45	ϕ90/45	90/90/45
Mounting hole [mm]	ϕ75			

INSTALLATION: Attention! Fitting installation can be provided only by professional electrician.

- **It is obliged to disconnect power before installation.**
- It is necessary to make holes in the place where fitting should be installed. (table)
- Connect power cable to the power supply (L, N)
- Fix the fitting - fold back hooks and insert lamp inside the hole

ATTENTION!

- Company doesn't carry responsibility for harms caused by unproper installation,
- Making any action inside the fitting during switched power may provoke electric shock

ТЕХНИЧЕСКИЕ ХАРАКТЕРИСТИКИ: питание: 230V/50Hz

RU

Модель	DLA-AR-064-WH	DLA-AS-064-WH	DLA-R-064-WH	DLA-S-064-WH
Мощность [W]	6			
Цветовая гамма [K]	4000			
Размеры д/ш/в [мм]	ϕ90/45	90/90/45	ϕ90/45	90/90/45
Монтажное отверстие [мм]	ϕ75			

УСТАНОВКА: Внимание! Установку светильника должен проводить квалифицированный электрик.

- **нужно обязательно отключить питания перед началом инсталляции**
- необходимо сделать в отверствии, где должен быть установлен светильник. (см. табл.)
- присоединить провод питаня к источнику питания (L, N)
- установить светильник – отогнуть крепления и вложить светильник внутрь отверствия.

ВНИМАНИЕ!

- фирма не несет ответственности за ущерб, созданный при неправильной установки светильника,
- внесение каких-либо изменений внутри светильника при включенном питании угрожает поражением электрическим током.

TECHNISCHE DATEN: Spannung: 230V/50Hz

DE

Model	DLA-AR-064-WH	DLA-AS-064-WH	DLA-R-064-WH	DLA-S-064-WH
Leistung [W]	6			
CCT [K]	4000			
Größe l/w/h [mm]	ϕ90/45	90/90/45	ϕ90/45	90/90/45
Montageloch [mm]	ϕ75			

- **INSTALLATION: Hinweis! Die Installation der Leuchte sollte von einem Elektriker vorgenommen werden.**
- **Vor der Montage der Leuchte Stromversorgung trennen.**
- Es ist notwendig, um Löcher in den Ort, wo passend installiert werden soll machen. (tabelle)
- Schließen Sie das Netzkabel an den Netzadapterrahmen (L, N)
- Montieren Leuchte - biegen Sie die Registerkarten und stecke in das Loch

ACHTUNG!

- Haftet nicht für Schäden, die durch unsachgemäße Montage zurückzuführen,
- Durchführung von Arbeiten in der Leuchte während Energie kann einen elektrischen Schlag verursachen

---

.

SPECIFIKACE: napětí: 230V/50Hz

CZ

Model	DLA-AR-064-WH	DLA-AS-064-WH	DLA-R-064-WH	DLA-S-064-WH
Síla [W]	6			
CCT [K]	4000			
Rozměry д/ш/в [мм]	ϕ90/45	90/90/45	ϕ90/45	90/90/45
Montážní otvor [mm]	ϕ75			

INSTALACE: Upozornění! Instalace svítidla by měla být provedena kvalifikovaným elektrikářem.

- **Před pokusem o instalaci příslušenství, vypněte napájení.**
- Místo instalace je třeba, aby se otvor v souladu s rozměry stolu
- Připojte napájecí kabel k rámu napájecího adaptéru (L, N)
- montáž osvětlení - Jazýčky a vložte do otvoru

KOMENTÁŘE!

- Nejsou odpovědni za škody vyplývající z nesprávné instalace,
- Prováděním jakýchkoli prací uvnitř svítidla s Power On může způsobit úraz elektrickým proudem.

SPECIFIKĀCIJAS: voltāža: 230V/50Hz

LV

Modelis	DLA-AR-064-WH	DLA-AS-064-WH	DLA-R-064-WH	DLA-S-064-WH
Jauda [W]	6			
CCT [K]	4000			
Izmēri d/s/w [mm]	ϕ90/45	90/90/45	ϕ90/45	90/90/45
montāžas caurums [mm]	ϕ75			

UZSTĀDĪŠANA: Uzmanību! Gaismekļa uzstādīšanu jāveic kvalificētam elektriķim.

- **Pirms mēģināt instalēt gaismas ķermeņi, izslēdziet elektrību.**
- Site uzstādīšana ir nepieciešams, lai atvēršanu saskaņā ar izmēriem tabulas
- Pievienojiet strāvas Vadu pie adaptera (L, N)

Gaismekļa montāža - saliekt stiprinājuma kājas un ievietojiet caurumā

KOMENTĀRI!

- Piegādātājs nav atbildīgs par zaudējumiem, kas radušies nepareizas uzstādīšanas rezultātā
- Veicot jebkādus remonta darbus armatūras iekšpusē pie pieslēgtas elektrības, var izraisīt elektrošoku

SPECIFIKACIJOS:

LT

- įtampa: 230V/50Hz

Modelis	DLA-AR-064-WH	DLA-AS-064-WH	DLA-R-064-WH	DLA-S-064-WH
Galia [W]	6			
CCT [K]	4000			
matmenys d/s/w [mm]	ϕ90/45	90/90/45	ϕ90/45	90/90/45
montavimo skylė [mm]	ϕ75			

ĮRENGIMAS: Dėmesio! Montavimas šviestuvo reikėtų kvalifikuotas elektrikas.

- **prieš bandant įdiegti šviestuvą išjungti maitinimą.**
- Montavimas reikia padaryti angą pagal stalo matmenys
- Prijunkite maitinimo laidą prie maitinimo adapterio rėmu (L, N)
- montuoti apšvietimą - lenkimo skirtukus ir įdėkite į skylę

PASTABOS!

- neatsako už žalą, atsiradusią dėl netinkamo įrengimo
- bet kokius darbus į šviestuvo vidų, o galia gali sukelti elektros šoką.

ŠPECIFIKÁCIA:

SK

- napätie: 230V/50Hz

Model	DLA-AR-064-WH	DLA-AS-064-WH	DLA-R-064-WH	DLA-S-064-WH
Sila [W]	6			
CCT [K]	4000			
rozmery d/s/w [mm]	90/45	90/90/45	90/45	90/90/45
montážny otvor [mm]	ϕ75			

INŠTALÁCIA: Upozornenie! Inštalácia svietidla by mala byť vykonaná kvalifikovaným elektrikárom.

- **pred montážou držiaku, vypnite napájanie.**
- miesto inštalácie je potrebné, aby sa otvor v súlade s rozmermi stola
- pripojte napájací kábel k rámu napájacieho adaptéra (L, N)

Svietidlo - Jazýčky a vložte do otvoru

KOMENTÁRE!

- nenesie zodpovednosť za škody vyplývajúce z nesprávnej inštalácie,
- Pri akejkoľvek manipulácii okolia, pri napájaní môže spôsobiť úraz elektrickým prúdom

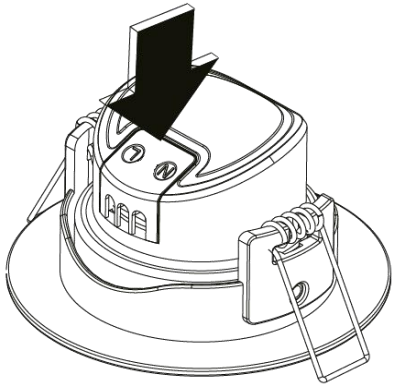

1.

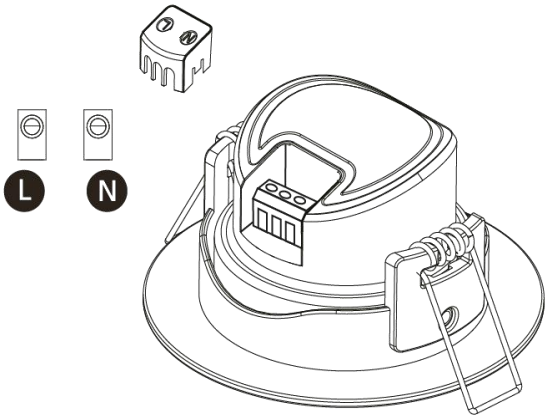

2.

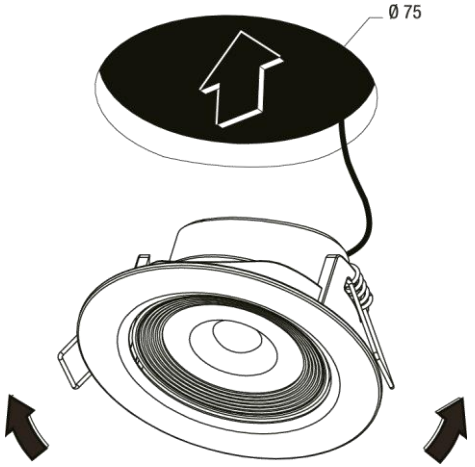

3.

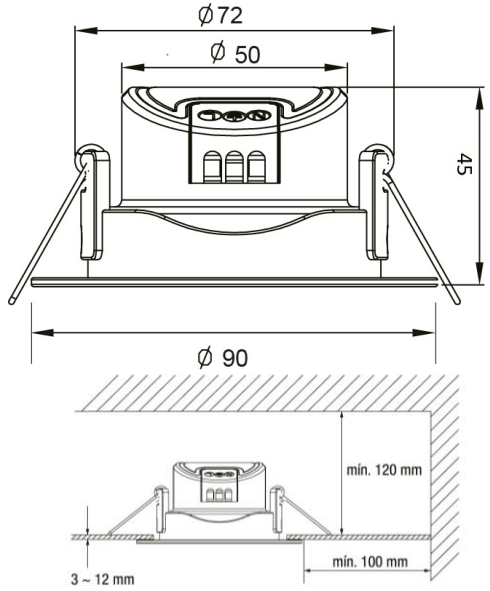

4.

BEMKO Sp. z o.o.
ul. Bocznicowa 13
05-850 Jawczyce
POLAND
www.bemko.eu