CZUJNIK RUCHU, CZUJNIKI ZBLIŻENIOWE

MOTION SENSOR, PROXIMITY SENSOR
BEWEGUNGSMELDER
ДАТЧИКИ ДВИЖЕНИЯ, ДАТЧИК СБЛИЖЕНИЯ
POHYBOVÉ ČIDLO, SENZOROVÝ VYPÍNAČ BEZDOTYKOVÝ


regulacja pracy czujnika (SES24)


sonda z przewodem 23cm (SES24)


sonda z przewodem 1,5m (KZQ)



SES24WH

czujnik ruchu PIR
z sondą

KZQ-500

DWUBIEGUNOWY

Gdy sonda wykryje obiekt załączy obciążenie i zostanie załączona, dopóki ponownie nie zostanie wykryty obiekt.



KZQ-500-A

JEDNOBIEGUNOWY

Podłączone obciążenie uruchamia się gdy w polu detekcji sondy nie ma żadnych obiektów. Zasłonięcie sondy powoduje wyłączenie obciążenia.

BEMKO	EAN					[W] Max
kod	kod EAN	opakowanie	kolor	typ czujnika	zakres detekcji	moc max [W]
B51-SES24WH	5900280907226	1/100	biały	mikrofalowy	360° max 6m	800/200
B53-KZQ-500*	5900280905819	1/100	biały	zbliżeniowy	5 - 6cm	500/200
B53-KZQ-500-A**	5900280916358	1/50	biały	zbliżeniowy	5 - 6cm	500/200

► KZQ

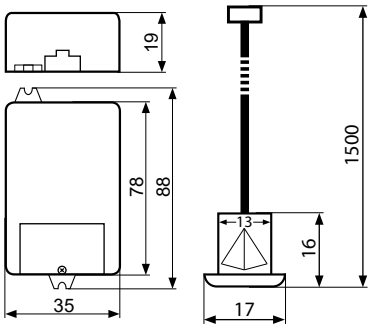

►SES24

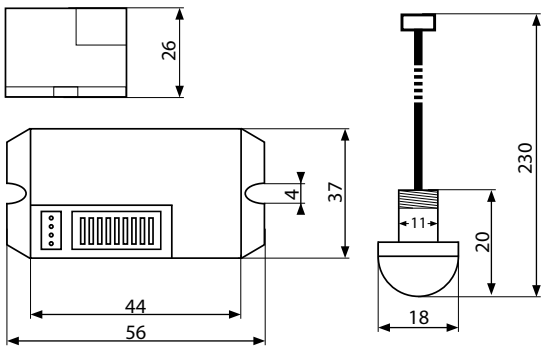

Zeskanuj kod QR
aby uzyskać więcej
informacji o tym produkcie

SES24WH KZQ-500